ECE/TRANS/TIR/6/Rev.11

ÝEWROPA YKDYSADY IŞ TOPARY

HÝOG KONWENSIÝASY BOÝUNÇA MAGLUMAT BERIJI

HÝOG KITAPÇANY PEÝDALANMAK BILEN HALKARA GATNAWY BARADA GÜMRÜK KONWENSIÝASY
(HÝOG KONWENSIÝASY, 1975 Ý)

Onbirinji täzeden seredilen neşir

Birleşen Milletler Guramasy
Nýu-Ýork we Ženewa

BELLIK

Diňe HÝoG Konwensiýasynyň depozitariýasy BMG-nyň Baş Sekretarynda saklanýan tekst HÝoG Konwensiýasynyň resmi teksti bolup durýar. Bu sebäpli HÝoG Konwensiýasynyň Ylalaşýan taraplaryna milli kanunçylygy taýýarlanlarynda bu neşiri dälde, eýsem şol teksti esas edip almaklygy maslahat berilýär.

Bu neşirde peýdalanylýan belgilemeler we materialalryň beýan edilişi ýurduň, çäkleriň, şäheriň ýa-da etrabyň ýa-da olary häkimleriniň hukuk statusyna görä, ýa-da olaryň serhetleriniň delimitasiýasyna görä haýsydyr bir pikirde bolnanlygyna bagly bolmazdan Birleşen Milletler Guramasynyň Sekretatiraty tarapyndan aňlatmany aňlatmaýar.

HÝoG-niň Maglumat berijisiniň öňki täzeden seredilen neşirleriniň indiki simwollary bar:

-ECE/TRANS/TIR/1 – 1989-njy ýylda Birinji täzeden seredilen neşir;
-ECE/TRANS/TIR/2 – 1991-nji ýylda ikinji täzeden seredilen neşir;
-ECE/TRANS/TIR/3 – 1993-nji ýylda Üçünji täzeden seredilen neşir;
-ECE/TRANS/TIR/4 – 1995-nji ýylda Dördünji täzeden seredilen neşir;
-ECE/TRANS/TIR/5 – 1999-njy ýylda bäşinji täzeden seredilen neşir;
-ECE/TRANS/TIR/6 – 2002-nji ýylda Altynjy täzeden seredilen neşir;
-ECE/TRANS/TIR/6/ Rev.1– 2005-nji ýylda Ýedinji täzeden seredilen neşir;
-ECE/TRANS/TIR/6/ Rev.8– 2007-nji ýylda Sekizinji täzeden seredilen neşir;
-ECE/TRANS/TIR/6/ Rev.9– 2010-njy ýylda Dokuzynjy täzeden seredilen neşir;
-ECE/TRANS/TIR/6/ Rev.10– 2013-nji ýylda Onunjy täzeden seredilen neşir.

ECE/TRANS/TIR/6/ Rev.11

HÝOG KONWENSIÝASY BOÝUNÇA MAGLUMAT BERIJI*/

- Bu neşir Birleşen Milletler Guramasynyň Ýewropa ykdysady iş toparynyň sekretariýaty we HÝoG-nyň sekretarity bilen bilelikde HÝoG Konwensiýasynyň Dolandyrma komitetiniň, 1975 ý., haýyşy boýunça altynjy sessiýada taýýarlandy. Komitetiň pikiri boýunça, bu neşir HÝoG Konwensiýasy, 1975 ý., tekstini, kommentariýalary, aýratyn düzgünnamalaryň düşündiriş mazmunyny, wegümrük edaralaryna hem, gatnaýanlar (daşaýjylar) üçin zerur bolan başga maglumaty saklamalydyr.

- HÝoG Konwensiýasy boýunça Maglumat berijiniň, 1975 ý., bu redaksiýasy 2013-nji ýylday neşiriň ornuny çalyşýar we üç esasy bölümlerden durýar.

- Birinji bölüm HÝoG-nyň ulgamynyň, ony peýdalanmagyň geografiki öz içine almasynyň, dolandyryş düzüminiň, maksadynyň we täsir etme prinsipiniň beýanyny saklaýar.

- Ikinji bölüm 2018-nji ýylyň 1-nji iýulynyň ýagdaýy boýnça HÝoG Konwensiýasynyň, 1975 ý., doly tekstini saklaýar. Bu bölümiň düzümi HÝoG Konwensiýasynyň, 1975 ý.,düzümine laýyk gelýär, emma Konwensiýanyň 7-nji goşundynyň III bölüminde we 6-njy goşundynda saklaýan düşündiriş ýazgylary, olaryň degişli bolan Konwensiýanyň düzgünnamalary bilen bilelikde ýerleşdirlendir (6-njy goşundydaky we 7-nji goşundynyň III bölümindäki suratlary goşmazdan).

- Bu prinsip boýunça Konwensiýanyň düzgünnamalaryna kommentariaýalar ýerleşdirlendir. HÝoG Konwensiýasy, 1975 ý., kommentariýalaryny hemme Ylalaşýan taraplar tarapyndan ýerine ýetirmek üçin hökmany däldir, emma olar Konwensiýanyň ýeke-täk görnüşde düşünilmegi we peýdalanylmagy üçin wajypdyr, sebäbi ol geçirilýän kommentariýalaryň her birine peýdalanyp bolýan HÝoG Konwensiýasynyň, 1975 ý., Dolandyrýan komitetiniň we ulag bilen bagly gümrük soraglary boýunça BMG ÝYIT-niň Iş toparynyň pikirini şöhlelendirýär.

- Üçünji bölüm HÝoG Konwensiýasyny, 1975 ý., ulanmak boýunça maglumatlary saklaýar we Konwensiýa degişli kabul edilen rezolýusiýalary we maslahatlary, optimal praktikanyň mysallaryny, hem-de ygtyýarlandyrlan edaralar bilen milli kepillendirme birleşikleriň arasynda gol çekilen rugsatnamalaryň we ylalaşyklaryň mysallaryny öz içine alýar. Bu bölümiň ahyrynda HÝoG-nyň kitapçasynyň degişli görnüşde doldurlan nusgasy, hem-de HÝoG-nyň kitapçasynyň optimal praktikasy getirilýär.

*/"HÝoG" "Halkara Ýol Gatnawlaryny" aňladýar

MAZMUNY

1 HÝoG - Gümrük üstaşyr ulgamy ... 1

1.1. Giriş ... 1

1.1.1. Döreýiş taryhy ... 1
1.1.2. Täsir edýän zonasy ... 2
1.1.3. HÝoG Konwensiýasynyň ösüşi ... 3
1.1.4. Niýetlenişi we artykmaçlygy ... 4

1.2. HÝoG ulgamynyň prinsipleri ... 5

1.2.1. Ulag serişdeleriniň we konteýnerleriniň gatnawyna ýol bermek ... 7
1.2.2. Kepillendirmegiň halkara ulgamy ... 7
1.2.3. HÝoG kitapçasy ... 9
1.2.4. Gümrük barlagynyň çäreleriniň halkara ykrar edilmesi ... 9
1.2.5. HÝoG ulgamyny barlamaga elýeterlik ... 10

1.3. HÝoG Konwensiýasynyň guramaçylyk düzümi ... 11

1.3.1. HÝoG Konwensiýasynyň dolandyryş komiteti ... 13
1.3.2. HÝoG-niň ýerine ýetiriji geňeş (HÝoGÝÝG) ... 13
1.3.3. Ulag bilen bagly gümrük soraglary boýunça BMG-nyň ÝYIT-nyň işçi topary (WP 30) ... 13

1.4. HÝoG ulgamynyň täsir prinsipleri ... 14

1.5. HÝoG ulgamynyň geljegi ... 17

1.5.1. Bütin dünýäde HÝoG ulgamyny peýdalanmak ... 17
1.5.2. HÝoG ulgamy we maglumatlary elektron işlemek ... 17

1.6. Netije ... 19

1.7. HÝoG ulgamy barada maglumaty nireden almaly ... 20

1.8. Berlen HÝoG kitapçalarynyň mukdary ... 21

1.9. HÝoG ulgamyna gatnaşýan dürli taraplaryň roly we borçlary ... 24

1.9.1. Hökümetleriň borçlary (gutarmaýan sanaw) ... 24
1.9.2. Milli kepillendirme birleşikleriň roly we borçlary (gutarmaýan sanaw) ... 26
1.9.3. Daşaýjynyň borçlary (gutarmaýan sanaw) ... 27

1.9.4. Halkara guramasynyň roly we borçlary (häzirki wagtda - AUHB) (gutarmaýan sanaw)……………………………………………………..28
1.9.5. HÝoG-nyň Ýerine ýetirýän geňeşiniň we HÝoG-nyň Sekretariýatynyň roly we borçlary (gutarmaýan sanaw)………………………………….30

2 HÝoG konwensiýasy, 1975 ý. 33

2.1. HÝoG konwensiýasy, 1975 ý. teksti (düşündiriş ýazgylaryy we kommentarilerini içine almak bilen) 35

2.2. HÝoG Konwensiýasyna, 1975 ý., goşundy (düşündiriş ýazgylaryy we kommentarilerini içine almak bilen) 99

Goşundy 1 HÝoG kitapçasynyň modeli... 100
Goşundy 2 Gümrük möhürleri we plombalary astynda halkara ýük gatnawlaryny amala aşyrýan ýol ulag serişdelerine peýdalanylýan tehniki şertlerine degişli düzgünler……….125
2-nji goşunda suratlar 165
Goşundy 3 2-nji goşundyda getirlen göz öňüne tutulan düzgünleriň tehniki talaplaryna jogap berýän ýol ulag serişdeleriniň ýola ugradylma goýberme prosedurasy …………...…..181
Goşundy 4 Ýol ulag serişdeleriniň ýola ugradylma goýbermesi barada şahadatnamanyň nusgasy ……………………....187
Goşundy 5 TIR tabliçkasy 193
Goşundy 6 Düşündiriş ýazgysy 195
Goşundy 7 Konteýnerleriň ýola goýberilmesine degişli goşundy 203
I bölüm we suratlar 203
II bölüm we goşmaçalar (üstüni doldurmalar) 234
III Bölüm. Düşündiriş ýazgylaryy we suratlar 245
Goşundy 8 Proseduranyň düzümi, funksiýasy we düzgünleri HÝoG-nyň Dolandyrýan komiteti we Ýerine ýetirýän geňeşi ………………………………………..247
Goşundy 9 HÝoG-nyň prosedurasyna elýeteirlik 255
I Bölüm Birleşmek üçin rugsatnama HÝoG-nyň kitapçasyny bermeli we kepillendiriji hökmünde hereket etmeli ………………………………………………..…255
II Bölüm. HÝoG-nyň kitapçasyny peýdalanmaga fiziki we ýuridiki taraplar üçin rugsat bermek………..… 259
III Bölüm. Kepillendirmegiň halkara ulgamynyň netijeli guralmasyna we funksionirlenmegine jogap bermek, hem-de HÝoG-nyň kitapçasyny çap etmek we ýaýratmak üçin rugsatnamalara 6-njy maddada ýatlanyp geçilen halkara guramasyny hödürlemek ………..……………....265

Goşundy 10 Ygtyýarlandyrlan birleşmelere (42-ter maddasyna laýyklykda) we halkara guramalara (6.2-bis maddasyna laýylykda) Ylalaşýan taraplaryň hödürlemesine degişli maglumatlar....271

3 HÝoG Konwensiýasynyň Ylalaşýan taraplary 275

4 HÝoG Konwensiýasyna, 1975 ý., degişli kararlar we maslahatlar 277

Karar № 49 277

Maslahatlar: HÝoG kitapçasyna ýükleriň GU koduny girizmek 281

Maslahatlar: Ýola goýberme şahadatnamasyndaky düz dällikler (ýetmezçilikler) barada bellikleri girizmek üçin kod ulgamyny girizmek …………………… 283

5 Optimal praktianyň mysallary ……………………………………………….. …292

5.1. Giriş 292

5.2. HÝoG-nyň operasiýalaryny bes etmegiň prosedurasy 292

5.3. HÝoG-nyň operasiýalaryny tamamlamagyň prosedurasy 293

5.4. Tölegleri gözlemegiň wetöletmegiň prosedurasy 295

5.5. HÝoG-nyň operasiýalaryny tamamlamanlygy boýunça nägilelileri esaslandyrma üçin resminamalaryň sanawy 303

5.6. HÝoG-nyň gatbawlary bilen bagly aralykdaky gümrükleriň talap edip biljek HÝoG kitapçalaryndan başga maglumatlar we resminamalar 304

5.7. Milli ygtyýarlandyrlan edaralary bilen milli kepillendirme birleşmeleriniň arasyndaky hat alyşmalary gowylandyrma boýunça maslahatlar 304

5.8. 38-nji maddany peýdalanmak bilen bagly optimal praktikanyň mysaly 310

5.9. 39-njy we 40-njy maddany peýdalanmak bilen bagly optimal praktikanyň mysaly ……………………………………………..……………315

5.10. 9-njy goşundynyň II bölümini peýdalanmak bilen bagly optimal praktikanyň mysaly 322

5.11. Maglumatlaryň elektron alşylmagy esasynda HÝoG-nyň kitapçalaryny ulanmaga Konwensiýanyň 10-njy goşundysynda göz öňüne tutulan barlag ulgamyny peýdalanmagyň maslahat berilýän praktikasy 326

5.12. Ylalaşýan taraplaryň çäklerinde kepillendirmäniň täsiriniň duruzylmagyna çenli peýdalanylýan prosedura ………………………...……330

5.13. Ylalaşýan taraplaryň çäklerinde kepillendirmäniň täsiriniň duruzylmagyna çenli peýdalanylýan prosedura …………...………………..332

5.14. Ylalaşýan taraplaryň çäklerinde kepillendirmäniň täsiriniň duruzylmagyna çenli peýdalanylýan prosedura ……………………….…333

6 HÝoG-nyň kitapçasyny birleşmä rugsatnamany bermegiň mysaly we kepillendiriji hökmünde çykyş etmek we ylalaşygyň mysaly 336

6.1. HÝoG-nyň kitapçasyny birleşmä rugsatnamany bermegiň mysaly we kepillendiriji hökmünde çykyş etmek 336

6.2. Ylalaşygyň mysaly 338

7 HÝoG kitapçasy 341

7.1 Degişli görnüşde doldurlan HÝoG kitapçasynyň nusgasy 341

7.2 HÝoG kitapçasyny ulanmagyň optimal praktikasy 356

1 HÝOG - GÜMRÜK ÜSTAŞYR ULGAMY

1.1. GIRIŞ

1.1.1. DÖREÝIŞ TARYHY

Günbatar Ýewropadan Merkezi Aziýa çenli ýollar boýunça syýahat eden her bir adam HÝoG-nyň üstaşyr ulgamyny ulanýan ýük ulaglaryna we ýarymtirkeglerine berkidilen TIR tabliçkaly nyşan bilen tanyşdyr. Sürüjiler, daşaýjylar we ýük ugradyjylar üçin bu ak ýazgyly gök tabliçka we onuň öz içine alýan üstaşyry ýeňilleşdirýän proseduralary halkara gatnawlaryny ýeňilleşdirýän we tizlendirýän özleşdirýän rugsat haty bolup durýar.

HÝoG-nyň üstaşyr ulgamyny döretmek üçin işler Ikinji jahan urşy tamamlanandan soň yzýany BMG-nyň ÝYIT-niň goragy astynda başlady. 1949-Njy ýylda birnäçe ýewropa döwletleri HÝoG-nyň birinji Ylalaşygyna gol çekdiler. Senit Ylalaşygynyň üstünligi 1960-njy ýylda güýje giren HÝoG Konwensiýasynyň birinji redaksiýasynyň BMG-nyň ÝYIT-niň içki ulag boýunça Komiteti tarapyndan 1959-njy ýylda kabul edilmegini täzeden kesgitledi. Birinji HÝoG Konwensiýasy ony ulanma prosesinde toplanan tejribäni, tehniki üstünligini, gümrük we ulag düzgünleriniň üýtgemelerini hasaba almak bilen 1975 ý.-da täzeden işlendi. Täzeden seredilen HÝoG Konwensiýasy, 1975 ý., 1978 ý-da güýje girdi.

2015 ý-da Birleşen Milletler Guramasynyň agza-döwletleriniň kabul eden durnuly öszş ugrunda gün tertibinde HÝoG-nyň ulgamynyň aktuallygy entäk hem bu güne çenli örän ähmiýetli bolup galýar. Howpsuzlygyň aspektleri bilen funksionirlemegiň ýeňleşdirmegiň arasyndaky balansy üpjün edýän HÝoG ulgamy durnukly ösüş ugrunda maksada ýetmekde düýpli goşundy goşup biler, ilkinji nobatda, bu 9-mjy (senagatlaşdyrma, innowasiýa we infrastruktura), 12-nji (durnuly sarp etme we önümçilik) we 17-nji (maksatlara ýetmek üçin hyzmatdaşlyk) Maksatlara degişlidir. HÝoG-nyň prosedurasy ýaly, serhetleri kesip geçmekligiň ylalaşylan proseduralary peýdaly ulanylanda infrastruktura taslamalarynyň mümkinçiligi gürrüňsiz has ähmiýetli bolup durýar. Ondan başgada, netijeli we ygtybarly halkara üstaşyry diňe bir harytlary ugratmagyň global zynjyrynyň kämilleşmegine goldaw bermän, eýsem serhetleri kesip geçme nokatlarynda gymmatly resurslaryň ýitmeginiň añüni almaga mümkinçilik berýär. Egerde onuň ornaşdyrylmagy döwlet we hususy sektoryň arasyndaky açyk we ygtybarly hyzmatdaş aragatnaşyklaryna esaslanan bolmasady, HÝoG ulgamy tejribede hiç wagt amala aşmazdy.

HÝoG Konwensiýasyny amala aşyrmaklyga 2017-nji ýylyň 22-nji fewralynda güýje giren üstaşyr bilen bagly Bütindünýä söwda guramasynyň ýönekeýleşdirlen söwda proseduralary barada Ylalaşyk (BSG ÝSPY) boýunça köpsanly maksady ýerine ýetirmelige ýurtlara kömek edip biler.

. Gümrük dolandyryjylarynyň (administrasiýalarynyň) arasyndaky hyzmatdaşlyga çenli maglumatlaryň bar bolmagy we çap edilmegi, ýöne aýratynda, haçanda gep astaşyryň erkinligi barada gidende, HÝoG ulgamy BSG ÝSPY-den gelip çykýan üstaşyry ýönekeýleşdirmek boýunça borçnamalary berine ýetirmegi üpjün edýän gymmatly gural ýaly seredilip bilner we seredilmelidir.

Iň soňunda Birleşen Milletler Guramasynyň Ýolary wekiliniň Kanselýariýasy has gowşak ösen ýurtlar, deňze çykalgasy bolmadyk ösýän ýurtlar we kiçi adadaky ösýän döwletler (PÖYuÝoWD) boýunça 2014-2024 ýyllar onýyllyga deňze çykalgasy bolmadyk ösýän ýurtlar üçin hereket etmegiň Wena maksatnamasynyň maksatlaryna laýyk gelýän HÝoG ulgamynyň potensialyny ykrar etdi. HÝoG Konwensiýasyny amala aşyrmaklyk deňze çykalgasy bolmadyk ýurtlaryň “gury ýer bilen bagly” ýurtlaryna özgermesine wajyp rol oýnap biler we şeýlelikde, olaryň söwda potensialyny düýpli açyp biler.

1.1.2. TÄSIR EDÝÄN ZONASY

Häzirki wagtda HÝoG Konwensiýasy Ýewropa bileleşigini (ÝB) içine almak bilen 73 Ylalaşýan taraplary hasaba alýar. Onuň täsir edýän zonasy ýewro-aziýa kontinentiniň uly bölegini öz içine alýar, Demirgazyk Afrika çenli uzaýar we Demirgazyk we Günorta Amerikada Ylalaşýan taraplary bar. Hytaý, Indiýa, Palistan, Palestina döwleti we Katar Konwensiýa birigen soňky ýurtlar bolup durýar. HÝoG prosedurasyny peýdalanmak bilen gatnawy amala aşyrýan çäklerde 60 ýurdy sanamak bolar, şol bir wagtda Konwensiýa birigen soňky ýurtlar golaý geljekde gatnawlary amala aşyryp başlar diýlip garaşylýar. HÝoG Konwensiýasynyň Ylalaşýan taraplarynyň doly sanawy, hem-de HÝoG prosedurasyny peýdalanmak bilen gatnawlary amala aşyrmak mümkin bolan çäklerdäki ýurtlaryň sanawy 3-ni bapda saklanýar.

Aziýanyň, Afrikanyň we Latyn Amerikasynyň köp ýurtlary HÝoG ulgamynyň potensial artykmaçlygyna seredýärler ýa-da eýýäm Konwensiýa birikmäge öz gyzyklanmalaryny bildirdiler.

Köp ýyllaryň dowamynda HÝoG Konwensiýasy diňe bir has peýdaly halkara ulag konwensiýasynyň biri bolup görkezmän, eýsem köp sebit üstaşyr ulgamlar üçin ruhlandyryjy hökmünde hyzmat etdi we şeýlelikde, HÝoG Konwensiýasyna birikmedik ýurtlarda halkara gatnawlaryny (daşamalaryny) ýönekeýleşdirmäge gytaklaýyn goldaw berdi.

HÝoG-nyň üstaşyr ulgamynyň durnukly üstünligi bu bapda beýan edilýän HÝoG režiminiň birnäçe aýratynlygy bilen düşündirilýär, olar daşaýjylara (gatnaýjylara) we gümrük edaralaryna harytlaryň halkara daşalmalary üçin gümrük üstaşyrynyň ýönekeý, çeýe, tygşytly we howpsuz prosedurasyny teklip edýärler.

1.1.3. HÝoG KONWENSIÝASYNYŇ ÖSÜŞI

1975-nji ýyldan HÝoG Konwensiýasyna takmynan otuz dört gezek üýtgetmeler we goşmaçalar girizildi. 1995-nji ýylda ulag (WP.30) bilen bagly gümrük soraglary boýunça BMG-nyň ÝYIT-niň işçi topary hünärmenleriň birnäçe toparlarynyň goldaw bermeginde HÝoG-nyň ulgamyna mastablaýyn täzeden seretmek boýunça işe başlady.

1997-nji ýylda üstünlikli tamamlanan HÝoG täzeden seretmegiň I tapgyry 1999-njy ýylyň 17-nji fewralynda Konwensiýanyň hemme Ylalaşýan taraplarynda güýje girdi. Bu düzedişler daşaýjylar üçin HÝoG ulgamyna barlanylýan elýetrli bolmagy, hem-de HÝoG-nyň kitapçalaryny berýän milli kepillendirme birleşikleriniň döreme şertlerini öz içine aldylar (9-njy goşundynyň I we II bölümi). Täzeden seretme prosesiniň I tapgyry kepillendirmegiň halkara ulgamynyň işine aýdyňlyk girizdi we HÝoG-nyň Ýerine ýetirýän geňeşiniň (HÝoG ÝÝG) - hökümetara gözegçilik edýän edaranyň döremegine getirdi.

HÝoG Konwensiýasyna düzedişleriň ikinji pakedi 2002-nji ýylyň 12-nji maýynda güýje girdi (täzeden seretme prosesiniň II tapgyry). Bu düzedişler gümrük edaralarynyň, daşaýjylaryň we halkara guramalarynyň ýuridiki we dolandyrma borçlaryny aýdyň we birmanyly kesgitleýärler, halkara guramasyna Dolandyrýan komitetiň rugsady bilen kepillendirmegiň halkara ulgamynyň netijeli guramaçylygyna we funksionrlenmesine jogapkärçiligi goşmaça ýüklendi.

2000 ýylda HÝoG-nyň prosedurasyna täzeden seretme prosesiniň III tapgyrynyň üstünde iş başlandy. Bu tapgyryň maksatlarynyň arasynda - HÝoG-nyň ulgamyna esasy prinsipleri üýtgetmezden maglumatlary işlemegiň häzirki zaman elektron tehnologiýalaryny ornaşdyrmak we Konwensiýanyň ýuridiki we dolandyrma düzüminiň golaý wagtdaky täzelenmesi.

2006-njy ýylyň 12-nji awgustynda güýje giren düzedişleriň biri HÝoG-nyň kitapçalaryny ulanmaklyga barlagyň halkara ulgamyny döretmekligi göz öňüne tutupdy, onuň netijesinde HÝoG-nyň daşamalarynyň bes edilmegi netijesinde elektron görnüşinde barmaly ýerindäki gümrükler tassyklaýar (HÝoG Konwensiýasyna, 1975 ý., 10-njy goşundy).Bu barlagyň halkara ulgamynyň maksady - ulag pudagyna we HÝoG-nyň kepillendirlen zynjyryna kommersiýa maksatlarynda HÝoG režimi ulanylanda risleri dolandyrmagyň wajyp guraly hödürlemek we gümrük edaralarynyň peýdalanýan gözleg proseduralaryny ýönekeýleşdirmek.

Täzeden seretme prosesiniň III tapgyrynyň tamamlananda, HÝoG režimi doly kompýuterleşdirler we daşalmalaryň, halkara söwdasynyň we gümrük dolandyrmasynyň netijeliligini ýokarlandyrmagyň artýan talapalryna laýyk gelmek üçin hemme mümkinçilileri bolar.

1.1.4. NIÝETLENIŞI WE ARTYKMAÇLYGY

Gümrük üstaşyr ulgamylary halkara söwda dolanyşygynda ýükleri daşamagy maksimal ýönekeýleşdirmeleri we talap edilýän gümrük edaralarynyň kepillendirmeleri üçin niýetlenendir. Islendik üstaşyr ulgamyň üstünlikli funksionirlemesiniň zerur şerti halkara üstaşyr daşamalarynyň hemme gatnaşylary üçin hem, gümrük edaralarynyň işgärleri üçin hem ony ulanmagyň ýönekeýligi bolup durýar. Şeýlelikde, gümrük edaralaryň talaplary bilen daşaýjylaryň arasynda akylly-başly balansy goldamak zerurdyr.

Halkara üstaşyr ulgamsyz, halkara awtomobil daşamalarynyň barşynda, üstaşyr döwletleriň gümrük edaralary milli kanunçylyga we üstaşyr proseduralara laýyklykda daşalýan ýüklere talaplary bildirýärler. Bu talaplar biri birinden tapawutlanyp bilerler, emma ýygy-ýygydan olar serhetden geçende ýüleri we ulag serişdeleri barlamagy we üstaşyr ýükleri daşamagyň düzgünleri bozulan ýagdaýynda mümkin bolan býudžet zeperiniiň üstüniň ýapylmagy üçin gümrük töleglerini tölemegi (kepillendirme, girew goýma, depozit we ş.m.) üpjün etmekligi göz öňüne tutýarlar. Her bir üstaşyr döwletde peýdalanýan bu hili çäreler daşaýjylary uly çykdaýjylara, ulag serişdeleriniň saklanmagyna we durmalaryna getirýär.

HÝoG ulgamy daşaýjylaryň çaknyşýan kynçylyklaryny azaltmak we şol bir wagtda adat bolan milli proseduralaryny ornuny çalyşmaga ukyply we her üstaşyr döwlet ýükleriň legal bolmadyk girmesinden goramaga barlagyň halkara ulgamyny gümrük edaralarynyň ygtyýaryny bermek maksady bilen döredilendir.

(a) Gümrük edaralary üçin artykmaçlygy

HÝoG prosedurasy, gürrüňsiz, üstaşyryň milli proseduralarynyň adaty talaplar bilen deňeşdirlende gümrük üstaşyryň wagtyny we bahasyny gysgaltmaga mümkinçilik berýär. Şol bir wagtyň özünde ol üstaşyr döwletlerde fiziki barlamagyň enjamlaryň nukdaý nazaryndan zähmedi köp talap edýän we gymmat bahasynyň zerurlygyny üpjün edýär we ýük bölüminiň ýa-da konteýneriň daşky ýagdaýlary, tagmalary, plombalary barlanýar/ Ondan başgada, milli kepillendirmeleri peýdalanmagyň we deklarirlemegiň milli ulgamyny ulanmagyň zerurlygy aýrylýar.

Hemme üstaşyr operasiýalar bir resminama HÝoG-nyň kitapçasy boýunça amala aşyrylýanlygyny bellemek gerek, ol gümrük edaralaryna ynam bildirilmeýän maglumatlaryň berilme riskini has peseldýär, hem-de ýeke-täk halkara kepillendirmäni barlygyna şaýatlyk edýär.

Şübhe ýüze çykanda gümrük edaralary islendik wagt ýüki barlamaga hukugy bardyr, we egerde zerur bolsa, HÝoG-nyň daşamasyny saklap bilerler we.ýa-da milli kanunçylyga laýyklykda çäreleri kabul edip bilerler. HÝoG Konwensiýasynyň berk düzgünlerini hasab alyp we halkara daşalmalaryny ýönekeýleşdirilmegine gyzyklanyp, bu hili goşulmalar diňe adatdan daşary ýagdaýlarda amala aşyrylmalydyr. Netijede gümrük edaralary standart proseduralary minimuma getirip bilerler we öz resurslaryny riske baha bermeklige esaslanan ýörite saýlap alma barlagyna gönükdirip bilerler.

HÝoG-niň Ýerine ýetiriji geňeşi (HÝoG ÝÝG), gözegçilik ediji edara hökmünde HÝoG prosedurasyna çekilen hemm taraplar arkaly Konwensiýanyň düzgünlerini peýdalanmaklygy üpjün etmeklige çagyrlandyr. Gümrük edaralary halkara derejesinde HÝoG Konwensiýasyny peýdalanmaga haýsydyr bir kynçylyk dörän ýagdaýynda HÝoG ÝÝG-e goldaw we maslahat bermegi üçin ýüz tutup bilerler. Ondan başga-da, HÝoG ÝÝG operatiw we başga maglumatlary alyşmagy koordinirlemek we ösdürmek üçin hemme Ylalaşýan taraplaryň ygtyýaryndadyr.

(b) Ulag pudagy üçin artykmaçlygy

HÝoG-nyň prosedurasyna laýyklykda, ýükler gümrük edaralary tarapyndan minimal goşulyşýan milli serhetleri kesip geçip bilerler. Ýükleriň hereket edýän ýolunda öňden gelýän päsgelçilikleri aýyrmak bilen HÝoG-nyň ulgamy halkara söwdasynyň ösmegine goldäw berýär, ol deňze çykalgasy bolmadyk ösýän döwletler üçin has wajypdyr. HÝoG ulgamy ýolda saklanmalary azaltmagyň hasabyna ulag çykdaýjylaryna serişdeleri has hem tygşytlamaga üpjün edýär.

Ondan başga-da, daşaýjylar özboluşly halkara kepillendirmesiniň zynjyrynyň hasabyna akylly-başly harçlamalarda halkara kepillendirme örtügine ýönekeý elýeterli bolmagyndan peýda alýarlar.

1.2. HÝoG ULGAMYNYŇ PRINSIPLERI

Ýolda minimal saklanmagy bilen ýükleriň päsgelçiliksiz hereket etmesini we şol bir wagyň özünde maksimal gümrük howpsuzlygyny üpjün etmek üçin, HÝoG ulgamy bäş esasy elementleri - tutuş ulgamyň daýanýan bäş sütüni özünde saklaýar (surat 1 seret):

1. Ýükler (gümrük nukkdar nazaryndan) howpsuz ulag serişdelerinde ýa-da konteýnerlerinde daşalmalydyr;

2. Tölenmez riski bolan gümrük haklarynyň we salgytlarynyň tölegleri halkara kepillendirmesi bilen üpjün edilmelidir;

3. Ýükler Konwensiýa gatnaşyjy hemme döwletler tarapyndan ykrar edilen gümrük resminamasy (HýoG Konwensiýasy) ýanyna salnyp ugradylmalydyr,

gümrük resminamasy ugradýan döwletde resmileşdirmäge kabul edilen we ugradylýan döwletde barlag, üstaşyr we niýetlenlenen ýeriň resminamasy bolup hyzmat etmelidir;

4. Ugradylýan döwletde kabul edilýän gümrük barlagynyň çärelerini üstaşyr we niýetlenen (eltilmeri) ýeriň hemme ýurtlary ykrar etmelidir;

5. HÝoG-nyň prosedurasyna elýeterlik:

- milli birleşikler (HÝoG-nyň kitpçalaryny bermeklige rugsatnama we kepillendiriji hökmünde hereket etmek);
- fiziki we ýuridiki taraplar (HÝoG kitapçalaryny ulanmaga rugsatnama); we
- halkara guramalary üçin (kepillendirmegiň halkara ulgamynyň netijeli guralmagyna we funksionirlenmegine jogapkärçilik);

zerur bolanda, ygtyýarlandyrlan milli edaralar ýa-da HÝoG-niň Dolandyrýan komiteti tarapyndan barlanmalydyr.

Surat 1: HÝoG ulgamynyň esaslary

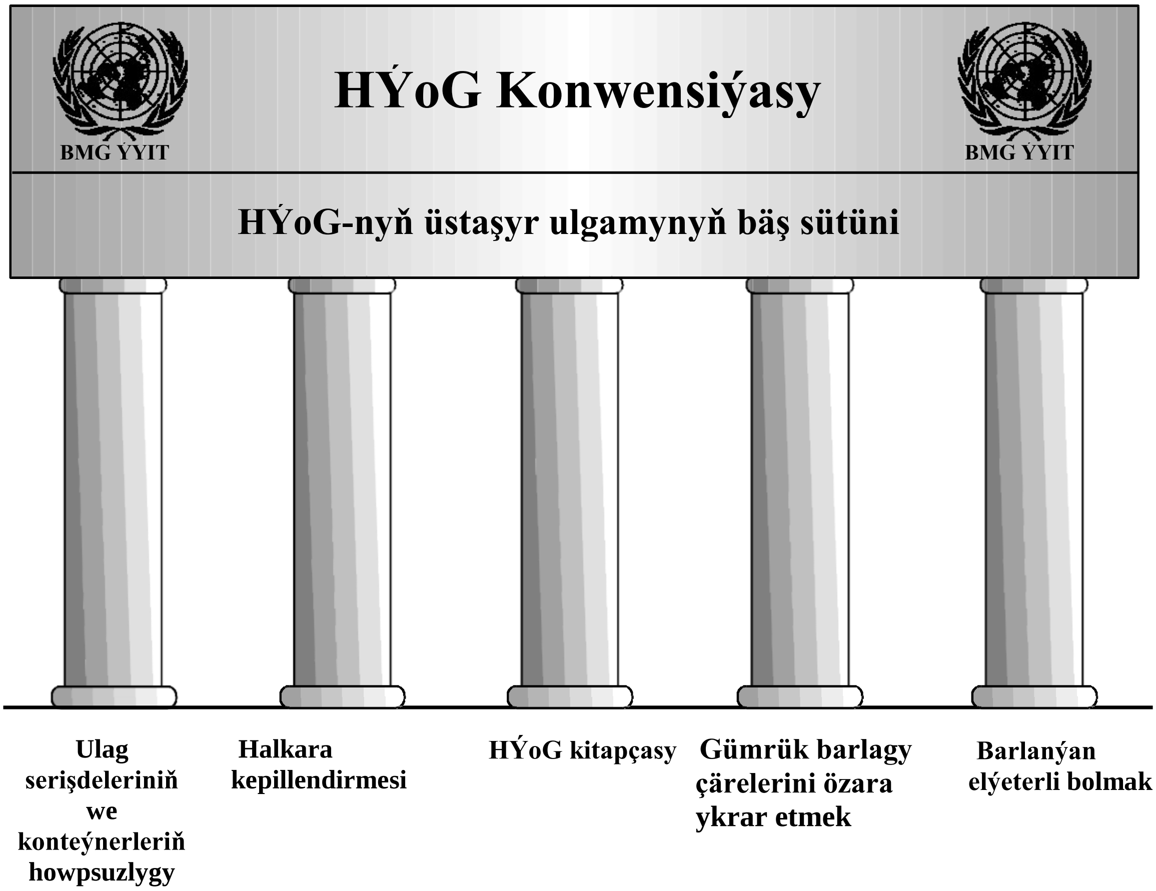

1.2.1. ULAG SERIŞDELERINIŇ WE KONTEÝNERLERINIŇ GATNAWYNA (DAŞALMASYNA) ÝOL BERILME

HÝoG Konwensiýasy ulag serişdeleriniň ýük bölüminde, konteýnerlerde açylma yzyny goýmazdan ulag serişdeleriniň ýa-da konteýnerleriň plombalanan bölegindäki içindäki saklanýanlara ýa-da gümrük möhürlerine we plombalaryna zeper ýetirmezden elýeterli bolma mümkinçiligini aradan aýyrmaklygy hasaba alyp gurnalan ulag serişdeleriniň ýük bölümlerinde ýa-da konteýnerlerde ýükleriň daşalmasyny kesgitleýär.

Konwensiýanyň bu talaplaryny ýerine ýetirmek maksady bilen konstruksiýanyň standartlary we ýol berilme prosedurasy kesgitlenilýär. Ýükler diňe egerde ulag serişdeleriniň ýük bölümi ýa-da konteýner Konwensiýanyň düzgünlerine laýyklykda ýol berilme prosedurasyny geçen ýagdaýynda HÝoG prosedurasyny ulanmak bilen ýükler daşalyp bilner. Egerde konteýner ýa-da ulag serişdesiniň ýük bölümi hemme talaplara jogap berýän bolsa, degişli milli edara ýol ulag serişdesiniň ýa-da konteýneriň ýol berilmesi barada şahadatnamany berýär. Bu ýol berilme HÝoG Konwensiýasynyň hemme Ylalaşýan taraplary tarapyndan ykrar edilýär.

Egerde ykrar edilen milli ýa-da inspeksiýa edýän edara ýasaýjy tarapyndan teklip edilen haýsydyr bir täze konstruksiýa Konwensiýanyň tehniki görkezmelerine laýyk gelýänligine şübhesi bolanda, ol degişli döwlet edaralarynyň üsti bilen HÝoG-nyň Ýerine ýetirýän geňeşiniň, ÝHÝoG-nyň sekretariatynyň, HÝoG-nyň Dolandyrýan komitetiniň (AC.2) ýa-da ulag bilen bagly gümrük soraglary boýunça BMG-nyň ÝYIT-niň işçi toparynyň (WP.30) pikirini sorap biler. BMG-nyň ÝYIT-niň işçi topary ýa-da Dolandyrýan komitet kommentariýa görnüşinde öz çözgüdini aňladyp biler ýa-da, egerde gürrüň HÝoG Konwensiýasynda entäk görkezilmedik giňden ýaýran täze konstruksiýa barada gidýän bolsa, düzedişler boýunça teklipleri taýýarlamaly (2017-nji ýylyň 1-nji ýanwarynda guýje giren şu golaýda ýerine ýetirlen 33-nji düzediş ýaly we üçegi süýşürilýän brezent bilen ýapylýan ulag serişdeleriniň we konteýnerleriň ornaşdyrylyşy ýaly).

1.2.2. KEPILLENDIRMEGIŇ HALKARA ULGAMY

HÝoG-nyň üsaşyr režiminiň ikinji sütüni kepillendirmegiň halkara ulgamy bolup durýar. Ol üstaşyr operasiýalaryň barşynda islendik pursatda gümrük paçlarybyň we salgytlarynyň tölenemzlik riski bar bolanda, egerde bu töleg göni jogapkärçilik çekýän tarap (taraplar) tarapyndan ýerine ýetirilip bilinmedik ýagdaýynda milli birleşmeleriň kepillendirmesiniň üsti bilen ýapylar ýaly görnüşde işlenip taýýarlanandyr.

Kepillendirmegiň halkara ulgamy täsir prinsipi örän ýönekeýdir. HÝoG Konwensiýasynyň, 1975 ý., agza-döwletinde ulag sektorynda gyzyklanmalary (bähbitleri) aňladýan we bu döwletiň gümrük edaralary tarapyndan ykrar edilen her milli birleşik bu ýurduň çäklerinde HÝoG-nyň haýsydyr bir bozulmalary ýüze çykan ýagdalarynda tölege degişli bolup biljek hemme gümrük haklarynyň we salgytlarynyň tölegini kepillendirýär.

Şeýlelikde, milli birleşik özüniň beren ýa-da başga döwlediň meňzeş birleşmesiniň beren HÝoG kitapçasyny ulanmak bilen ulag operasiýalaryny amala aşyrýan hemm milli, hem-de daşary ýurt daşaýjylary tarapyndan bu paçlaryň we salgytlaryň tölenmegini kepillendirýär.

Netijede her döwlet onuň çäklerinde HÝoG ulag operasiýalary geçirlende kepillendirme bilen üpjün edilendir. Başgaça aýdylanda, bu bozulmanyň milli ýa-da daşary ýurt daşaýjylary tarapyndan amala aşyrlanlygyna bagly bolmazdan haýsydyr bir bozulma ýüze çykarlan ýagdaýynda, gümrük edaralarynyň tölegleri alyp biljek milli hyzmatdaşy hemişe bardyr. Şeýlelikde, HÝoG ulgamy milli üstaşyr gatnawlarynyň (daşalmalarynyň) zynjyry ýaly, has dogrusy milli düzgünlere garanda esasan halkara düzgünleri bilen sazlanýan edilip berlip bilner, sebäbi daşama halkara kepillendirmesi astynda amala aşyrylýar. Şol bir wagtyň özünde bu hili kepillendirmäniň berilme şerti milli kanunçylyk bilen reglamentirlenýär we olar milli gümrük edaralary bilen birleşikleriň arasyndaky ylalaşygyň içine goşulýar (bu hili ylalaşygyň mysaly HÝoG-niň Maglumat berijisiniň 6-njy babynda getirlendir).

Netijede, hemme halkara kepillendirme birleşikleri özboluşly kepillendirme zynjyryny düzýärler. Bu günki gün ýeke-täk bar bolan we gowy funksionirlenýän HÝoG-niň kepillendirme zynjyry Ženewadaky Awtomobil ulagynyň Halkara bileleşiginiň garamagyndadyr, ol tutuş dünýä boýunça awtomobil bilen daşaýjylaryň bähbitlerini goraýan hökümet bolmadyk guramadyr. AYHB HÝoG-nyň Dolandyrýan komitetiniň (AC.2) ýolbaşçylygy astynda bu funksiýany ýerine ýetirýär. Kepillendirme zynjyrynyň işi birnäçe iri halkara ätiýaçlandyrma kompaniýalary bilen goldanylýar we HÝoG-niň ýerine ýetiriji geňeşi (HÝoGÝÝG) tarapyndan gözegçilik edilýär.

Haýsydyr bir düzgün bozulmalar bolanda, gümrük edaralary kepillendirme birleşilerine ýüz tutmazdan öňünçä, ýüze çykarlan bozulma göni jogapkäçilik çekýän taraplardan tölegi talap etmelidirler. Egerde kepillendirme assosiasiýasy jogapkär bolup durýan bolsa (meselem, görkezilen taraplaryň tölege ukyply dälligi netijesinde), bozulmanyň bolup geçen çägindäki döwlediň gümrük edaralary milli kanunçylygyň çäklerinde soraglary sazlamak üçin öz kepillendirme birleşigine talap arzasyny berýärler. Emma milli kepillendirme birleşigi soňundan halkara kepillendirme zynjyrynyň üsti bilen öz çykdaýjylarynyň öwezini dolmagyny talap edip bilerler.

Her ýurt kepillendirme çägini özbaşdak kesgitleýär. 2016-njy yylyň 1-nji iýulynyň ýagdaýyna görä, halkara guramasy Ylalaşýan taraplara kepillendirme zynjyrynyň maksimal bahasynyň artdyrlanlygyny habar berdi, ol HÝoG-nyň bir kitapçasy üçin 100 000 ýewro çenli puly her milli assosiasiýadan talap edip biler. Bu maslahat berilýän bahany şöhlelendirýän Konwensiýa formal düzedişlere häzirki wagtda seredilýär.

1.2.3. HÝoG KITAPÇASY

HÝoG kitapçasy halkara gümrük resminamasy bolup durýar we hemme üstaşyr ulgamyň esasy özeni bolup durýar. Bu halkara kepillendirmäniň barlygyny tassyklaýar.

Bu günki gün AUHB - HÝoG-nyň Ýerine ýetirýän geňeşiniň gözegçiligi astynda we HÝoG Konwensiýasyna laýylykda milli kepillendirme birleşikleriniň arasynda HÝoG kitapçalaryny merkezleşdirlen ýasamaga we ýaýratmaga hukuk alan ýeke-täk halkara guramadyr. Öz gezeginde, her milli kepillendirme birleşigi daşaýjynyň borçnamalary - deklarasiýasynda kesgitlenen şertlerde öz döwletiniň daşaýjylaryna HÝoG kitapçalaryny berýär.

Jildiň (daşlygyň) birinji sahypasy ulag operatory tarapyndan degişli derejede doldurlandan we berýän assosiasiýa tarapyndan gol çekilenden soň HÝoG-nyň bir gezek daşalmasy üçin ulag operatirynyň kepillendirmesini bildirýär, iki topara bölünen ýyrtylyp alynýan sahypajyklar we koreşokler ulag operatoryna daşalýan ýükleri deklarasiýa ýazmaga we gümrük edaralaryna ýerine ýetirlen barlagyň netijelerini hasaba almaga mümkinçili berýär.

Daşaýjy tarapyndan degişli derejede doldurlan halkara guramanyň goly we möhürini saklaýan we onuň kepillendirme birleşiginiň beren öz adyna HÝoG kitapçasynyň berilmeginiň özi hem kepillendirmäniň barlygyna we hakykylygyna subutnama bolup durýar. HÝoG kitapçasyny beren kepillendirme birleşigi tarapyndan kesgitlenen möhletlerde ugradylma gümrüginde operasiýanyň başlanan şertinde, eltilme gümrüginde HÝoG daşalmasynyň tamamlanmasyna çenli HÝoG kitapçasy hakykydyr (hereket edýändir).

1.2.4. GÜMRÜK BARLAGYNYŇ ÇÄRELERINIŇ HALKARA YKRAR EDILMESI

HÝoG üstaşyr ulgamynyň dördünji sütüni üstaşyr döwletleriň ykrar etme prinsipi we ugratma döwledinde kabul edilen gümrük barlagynyň çäreleriniň niýetlenişi bolup durýar.

Hususanda, ulag serişdeleriniň plombalanan ýük bölümlerinde ýa-da konteýnerlerinde daşalýan ýükler, düzgün boýunça, gidilýän ýolda gümrük barlaglaryndan boşadylýar.

Bu HÝoG prosedurasyny ulanýan daşaýjylar üçin iň wajyp artykmaçlyk bolup durýar. Dogrudanda, egerde gümrük edaralarynda bozulmalaryň barlygyna esas bar bolsa, ýokarda aýdylanlar saýlap alyp barlama mümkinçiligini aradan aýyrmaýar, emma ýüklere barlamagyň bu ýagdaýlary gidilýän ýolda umumy düzgünlerden kadadan çykma ýagdaý hökmünde seredilýär.

Ugradylýan döwletde gümrük barlagy doly bolmagy wakypdyr we hemme zerur bolan formallygyň ýerine ýetirilmegi amala aşyrylmalydyr. Ugradylýan ýeriň gümrük edarasy gümrük möhürini we plombasyny urmazdan öňünçä, ýol ulag serişdesiniň ýük bölüminiň ýa-da konteýneriň ýagdaýyny, ulag serişdeleriniň (lonteýnerleriň) brezent örtügi bilen ýapylan ýagdaýynda brezentiň we onuň berkidijileriniň ýagdaýyny barlamalydyr.

1.2.5. HÝoG ULGAMYNA BARLANÝAN ELÝETERLIK

1999-Njy ýylda HÝiG ulgamyna täzeden seredilmeginiň üznüksiz prosesiniň I fazasy netijesinde HBoG ulgamyna elýeterli bolmagy üçin daşaýjylaryň goşmaça talaplaryny kesgitleýän HBoG-nyň Konwensiýasyna düzedişleriň hatary güýje girdi. Bu çäreler amala aşyrylýan bozulmalary, hususanda, halkara jenaýatçylykly guramalary üçin girizilendir.

Konwensiýanyň 9-njy goşundysy milli ygtyýarlandyrlan edaralardan (adatça gümrük) HÝoG kitapçasyny bermäge rugsady almak üçin (hatly şertnama ýa-da degişli hökümet resminamasy görnüşinde) milli birleşiklerden ýerine ýetirilmegi hökmany bolan şertleri we minimal talaplary göz öňün tutýar. Halkara gurama (AUHB) tarapyndan talap edilip bilinjek kommersiýa talaplaryna goşmaça, egerde diňe milli bileleşikler azyndan bir ýyl bar bolan, durnukly maliýe ýagdaýy bolan we öň gümrük ýa-da salgyt kanunçylygyny düýpli ýa-da birnäçe bozulmalaryny amala aşyrmadyk ýagdaýynda, täzeden seredilen Konwensiýa milli birleşiklere ygtyýarlyklary berip biljegini takyk kesgitleýär. Ondan başga-da, bu bileleşikler gelip gowuşma ýurdunyň ygtyýarlandyrlan edaralary bilen hatly şertnama baglaşmalydyrlar we olaryň gümrük edaralarynyň öňünde olaryň mümkin bolan jogapkärçiliginiň ätiýaçlandyrlanlygynyň subutnamasyny görkezmelidir (6-njy bapdaky ygtyýarlandyrma ylalaşygynyň mysalyna seret).

Konwensiýanyň 9-njy goşundysynda HÝoG ulgamyna elýeterli bolmagy almak üçin ulag operatoryna minimal şertler we talaplar hem göz öňüne tutulýar. Olar durnukly maliýe ýagdaýy, gümrük ýa-da salgyt kanunçylygynyň düýpli ýa-da birnäçe gezek bozulmalarynyň ýoklugyny we daşaýjynyň borçnamalary bilen bilelikdäki hatly deklarasiýany HÝoG kitapçasyny beren milli birleşige bermekligi öz içine alýar.

2012-nji ýylyň fewralynda HÝoG-nyň Dolandyrýan komiteti 6-njy madda düzediş kabul etdi we şertleri we talaplary döedip HÝoG Konwensiýasynyň 9-njy goşundysyndaky täze III bölümi içine saldy, olar halkara kepillendirme ulgamynyň netijeli guramaçylygyna we funksionirlenmegine jogapkärçiligi almaga, hem-de HÝoG kitapçalarynyň çap edilmegine we ýaýradylmagyna ygtyýarlandyrlan halkara guramasy tarapyndan ýerine ýetirilmelidir. Bu düzedişler halkara guramasyna kesgitleme berýär we rugsatnamany alma prosesini açyk beýan edýär. Olar 2013-nji ýylyň 10-njy oktýabrynda güýje girdi.

Ygtyýarlandyrlan HÝoG-nyň kitapça saklaýjysy barada maglumatlary yzarlamak we çalyşmak üçin, hemme Ylalaşýan taraplara üçin elýeterli HÝoG-nyň Halkara maglumat bankyny (HÝoG HMB) döretdi. HÝoG-nyň sekretariaty tarapyndan dolandyrylýan we milli birleşikler bilen hyzmatdaşlykda milli gümrük administrasiýa tarapyndan goldanylýan HÝoG HMB özboluşly identifikasiýa belgileri (ID) ulgamyny ulanmak bilen hemme ygtyýarlandyrlan HÝoG-nyň kitapça saklaýjysy barada maglumatlary saklaýar. Häzirki wagtda HÝoG HMB-de awtorlaşdyrlan HÝoG kitapçasyny göterijileriň 33 000-den gowragy hasaba alnandyr. Hem-de HÝoG prosedurasyna goýberilmeginiň islendik seslenme ýa-da Konwensiýanyň 38-njy maddasyna laýyklykda bu proseduradan çykarylma yzarlanyp (maglumaty alnyp) durulýar.

1.3. HÝoG KONWENSIÝASYNYŇ GURAMAÇYLYK DÜZÜMI

Konwensiýanyň netijeli funksionirlenmesi daşaýjylardygyna, gümrük edaralarydygyna ýa-da kepillendirme zynjyrylygyna garamazdan hemme gyzyklandyrýan taraplaryň işjeň gatnaşmagyna we üns bermegine esaslanandyr. Bu sebäpli HÝoG ulgamy we HÝoG Konwensiýasyonuň hukuk ulgamy hökmünde hemişe üsti doldurlyp durulýar. Bu mesele HÝoG ÝÝG-nyň goldaw bermeginde HÝoG-nyň Dolandyrma komitetine (AC.2) ýüklenendir. HÝoG-nyň we BMG ÝYIT-niň sekretariatlary üç edaranyň duşuşyklaryny gurnama üçin zerur bolan goldawy berýär.

HÝoG Konwensiýasynyň işçi edaralarynyň umumy shemasy aşakda 2-nji suratda görkezilendir.

HÝoG-nyň ulgamynyň esasy gatnaşyjylarynyň rollaryna we borçlaryna göz aýlama aşakda Maglumat berijiniň 1.9-njy babynda getirlendir.

Surat 2: HÝoG Konwensiýasynyň guramaçylyk düzümi

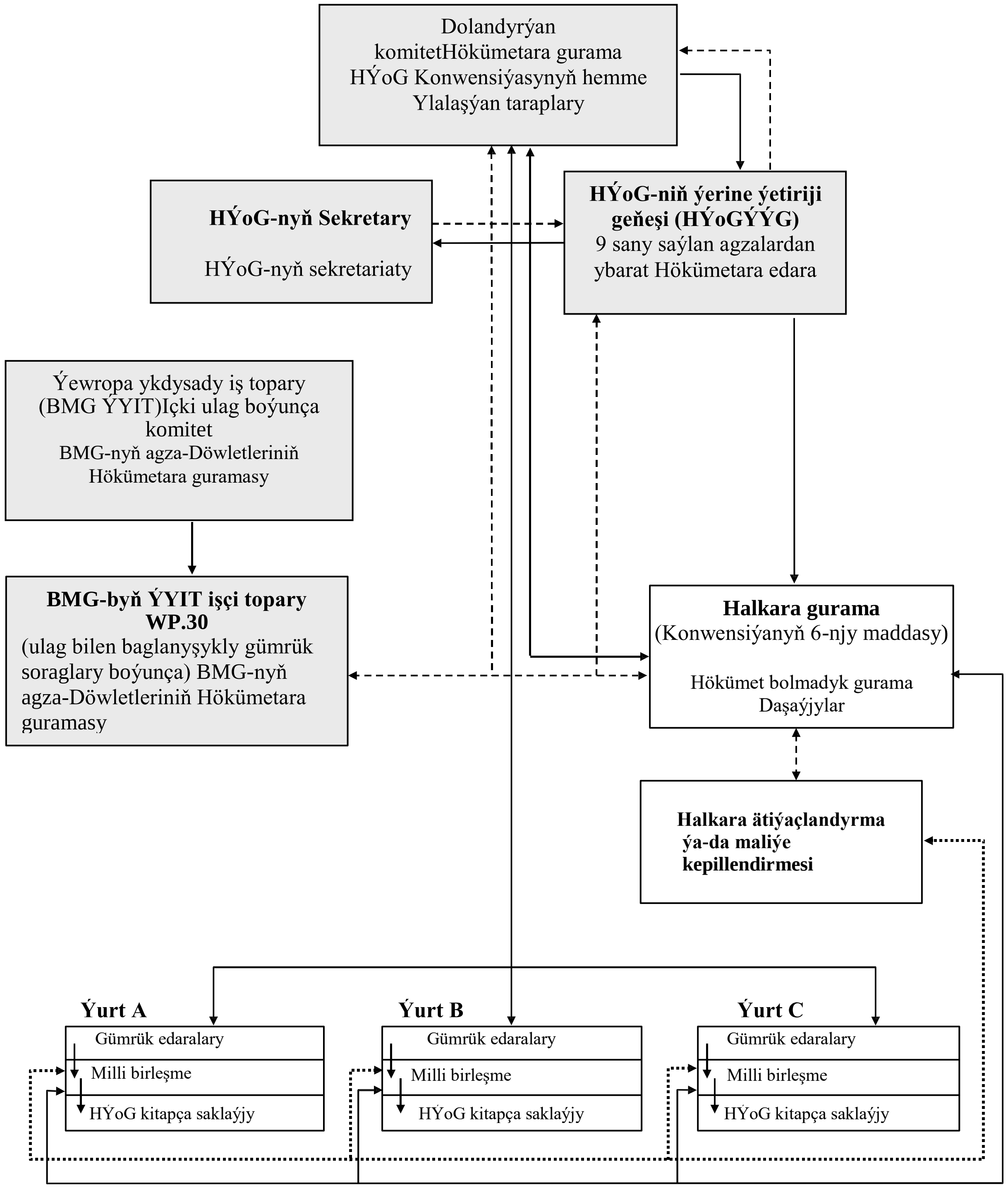

Çözgüt ýa-da makullama
Maslahat ýa-da konsultasiýa
Ätiýaçlandyrmagyň Halkara ulgamy ýa-da maliýe
kepillendirmesi Hökümetara düzümiň elementi

1.3.1. HÝOG KONWENSIÝASYNYŇ DOLANDYRYŞ KOMITETI

Konwensiýanyň çäklerinde çözgüt kabul edýän HÝoG Konwensiýasynyň Ýokarky edarasy - onuň Dolandyrýan komiteti hemme Ylalaşýan taraplardan durýar. Her ýyl ol, düzgün boýunça, Konwensiýa düzedişleri girizmek we ygtyýarly döwlet edaralaryna we halkara guramalaryna HÝoG ulgamyny ulanmak barada pikirleri alyşmaga mümkinçilik bermek üçin Ženewada BMG ÝYIT esasynda (ýazyna we güýzüne) iki ýygnak geçirýär. Dolandyrýan komitet Konwensiýanyň peýdalanyşyna seredýär we Konwensiýanyň çäklerinde Ylalaşýan taraplaryň, birleşikleriň we halkara guramalarynyň kabul edýän islendik çärelerini öwrenýär we olary öz düzgünnamasyna laýyklygyny barlaýar. Bu günki günde Dolandyrýan komitet HÝoG Konwensiýasyna, 1975 ý., 34-den köp düzedişleri, hem-de kararlary, maslahatlary we kommentariýalary taýýarlady we tassyklandy.

1.3.2. HÝoG-NIŇ ÝERINE ÝETIRIJI GEŇEŞI (HÝoGÝÝG)

1999-njy ýylda HÝoG-niň Dolandyrma komiteti (AC.2) HÝoG-niň ýerine ýetiriji geňeşini (HÝoGÝÝG) esaslandyrdy. Onuň döredilmeginiň maksady - HÝoG Konwensiýasynyň peýdalanma ugrunda gümrük edaralarynyň arasynda halkara hyzmatdaşlygyny goldamak, HÝoG ulgamy peýdalanylanda goldaw bermek we HÝoG kitapçalarynyň merkezleşdirlen çap edilmesini we ýaýradylmasyny hem içine almak bilen, kepillendirmegiň halkara ulgamynyň funksionirlenmesine gözegçiligi amala aşyrmak. HÝoGÝÝG 9 agzadan durýar, şahsy görnüşde HÝoG Konwensiýasynyň Ylalaşýan taraplaryň hökümetleri tarpyndan iki ýyllyk möhletde saýlanýar.

HÝoGÝÝG çözgüdi HÝoG-nyň Sekretary tarapyndan amala aşyrylýar, oňa uly bolmadyk sekretariat kömek berýär. HÝoG-nyň Sekretary BMG ÝYIT-niň işgäri bolup durýar.

HÝoGÝÝG işi we HÝoG sekretariaty häzirki wagtda HÝoG kitapçasynyň her ýaýradylmasyndan kesgitli bahany almak ýoly bilen maliýeleşdirilýär.

1.3.3. ULAG BILEN BAGLY GÜMRÜK SORAGLARY BOÝUNÇA BMG-NYŇ ÝYIT-NYŇ IŞÇI TOPARY (WP 30)

HÝoG-nyň Dolandyrýan komitetiniň işi Ulag bilen bagly gümrük soraglary boýunça BMG-nyň ÝYIT-niň işçi toparynyň (WP.30) tarapyndan gurnalýar, ol öz sessiýasyny adatça Dolandyrýan komitet bilen bir wagtda Ženewada ýylda iki ýa-da üç gezek geçirýär. Işçi toparyň işine BMG-nyň hemme agza-ýurtlary we gyzyklanýan halkara guramalary gatnaşyp biler.

Işçi topar olary makullamak üçin HÝoG-nyň Dolandyrma komitetine (AC.2) bermezden öňünçä, Konwensiýanyň aýratyn düzgünnamalary boýunça düzedişlere we maslahatlara hem yzygider seredýär.

. Maslahatlar Konwensiýanyň hemme gatnaşyjylary tarapyndan ýerine ýeirmek üçin hökmany däldir, meselem, Konwensiýanyň maddalary ýa-da düşündiriş ýazgylary. Emma olar Konwensiýanyň düzgünnamasynyň ýeke-täk görnüşdäki peýdalanmagy üçin örän wajypdyr, sebäbi Ylalaşýan taraplaryň we HÝoG-nyň Konwensiýasynyň peýdalanyjylarynyň köplüginiň berlen umumy pikirini aňladýar.

1.4. HÝOG ULGAMYNYŇ TÄSIR PRINSIPLERI

Aşakda beýan edilen proseduralar operasiýalar, şol sanda HÝoG ulgamy ulanmak bilen ýükler daşalanda tejribede amala aşyrylýan gümrük operasiýalary barada umumy düşünjäni berýär (sur.3 seret).

Surat 3: HÝoG ulgamynyň täsir prinsipleri

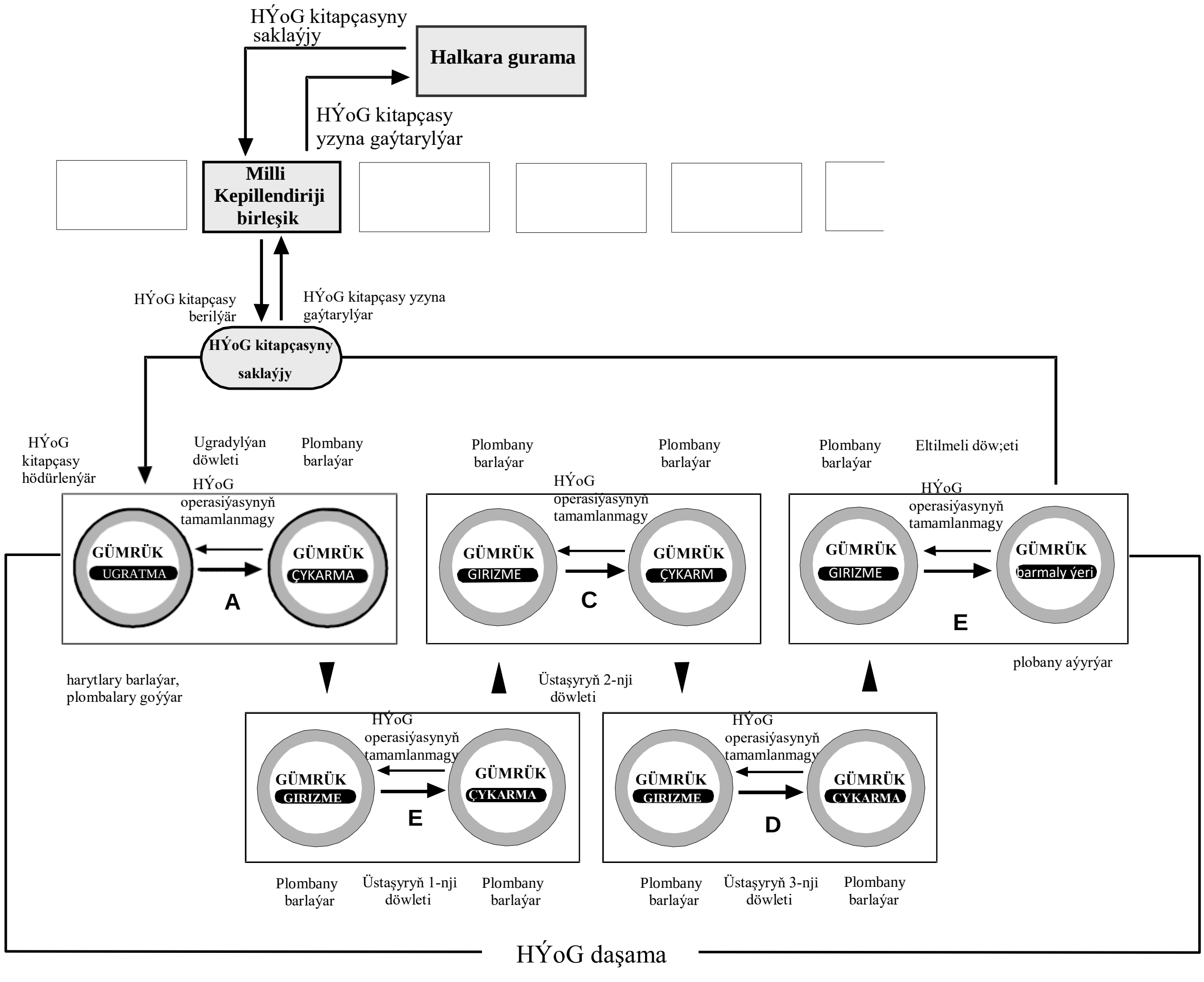

Ugradylýan gümrügi, düzgün boýunça, ýükleri çykarmak bilen bagly hemme zerur bolan gümrük formallyklaryň ýerine ýetirilýän gümrügi bolup durýar. Gümrük edaralary HÝoG kitapçasynyň içinde daşaýjy tarapyndan bildirlen maglumatlaryň (ýük maifesti) saklanmagy esasynda ýükleri seredýärler we resmileşdirýärler. Gümrük edaralary ýük bölümine gümrük plombalaryny goýýarlar we tanama nyşanlarynyň ýa-da goýlan plombalaryň sanyny we identifisirleme beýanyny görkezmek arkaly kitapda bu belligi edýärler. Ondan soňra bir kesilip alynýan sahypa (ak) bölünýär we degişli koreşogy doldurýar. HÝoG kitapçasy ulag operasiýasyny başlaýan daşaýja yzyna gaýtarylýar. Çykarma serhet gümrügi gümrük plombalarynyň abatlygyny barlaýar, HÝoG kitapçasynyň ikinji sahypasyny (ýaşyl) aýratynlaýar we degişli koreşogyny doldurýar. Ondan soňra, ýükler serhetden daşary çykarlyp bilner, iki doldurlan koreşok ugradýan döwlediň çäginde HÝoG operasiýasynyň tamam bolanlygyna şaýatlyk edýär.

Soňra ugradylýan ýurduň gümrük edaralary aşakda beýan edilen talap edilýän prosedura laýyklykda HÝoG operasiýasyny amala aşyrmagyň dogrulygyny barlaýarlar (ýagny ony barlagdan aýyrýarlar). Serhet gümrügi özüniň HÝoG kitapçasynyň kesilip alnan sahypasyny ugradylma gümrügine ugradýar, ol ony ak kesilip alnan sahypa bilen deňeşdirýär. Egerde olar gabat gelýän bolsa (ýagny serhet gümrügi bozulma ýüze çykarmasa e haýsydyr bir bellik bolmasa), onda HÝoG operasiýa bu döwlet üçin tamamlanýar. Ýokarda beýan edilenlerden başga, HÝoG operasiýasynyň tamamlanmagynyň başga proseduralary hem peýdalanyp bilner, meselem, maglumatlaryň elektron çalşygyny (alyşmagy) ulanmak bilen ýa-da merkezi gümrük edarasynyň üsti bilen.

Egerde serhet gümrüginiň ugradan kesilip alnan sahypasy haýsydyr bir bellik saklamaýan bolsa ýa-da ugradylma gümrügi tarapyndan alynmadyk bolsa ýa-da egerde gümrük edaralary HÝoG operasiýasy degişli derejede ýerine ýetirilmedigine başga esaslar bar bolsa, onda gulluk barlagy başlanýar. Ondan başga-da, HÝoG operasiýasynyň bes edilmegi niň bellik aýtmak bilen ýa-da onuň düýbünden bolmanlygyna şaýatlyk edýän, ýa-da operasiýanyň amala aşyrylma dogrulygyna ikirjiňlenmek üçin başga sebäpleriň barlygyna daşaýjyny we milli kepillendirme birleşigini habarly edýärler. Daşaýja we birleşige bu barada öz görkezmelerini bermegi teklip edýärler. Egerde gümrük edaralary kanagatlanarly düşündiriş almasa, onda olar HÝoG Konwensiýasynyň düzgünnamalaryna we milli kanunçylyga laýyklykda tölemäge degişli gümrük pajyň we salgydyň jemini kesgitleýärler. Egerde bu paçlary we salgytlary gönüden göni bozulma jogapkär adamlardan alyp bolma mümkinçiligi bolmadyk ýagdaýynda, gümrük edaralary milli kepillendirme birleşigine Konwensiýa tarpyndan kesgitlenen möhletlerde bu puluň tölenmeginiň zerurlygy barada habar berýärler. Pul jemi gümrük edaralary bilen milli birleşigiň arasyndaky ylalaşykda maslahat berilýän görkezilen maksimal kepillendirme çäklerinde bolmalydyr.

Her bir indiki üsaşyr döwletde ugradylýan döwletdäki ýaly prosedura bolup geçýär. Üstaşyr döwlediň çägine girizilýän üstünden ýük geçirilýän gümrük (aralyk gümrük) gümrük plombalarynyň saklanyşyny barlaýar we bir kesilip alynýan sahypanyň birini bölüp alýar. Şeýle görnüşde üstaşyr döwlediň çägine girizilýän üstünden ýük geçirilýän gümrük (aralyk gümrük) hem hereket edýär. Iki sahypa deňeşdirilýär we HÝoG operasiýasy tamamlanýar ýa-da egerde haýsydyr bir bozulmalar ýüze çykarlanda ýokarda beýan edilen prosedura peýdalanylýar. Niýetlenilýän (eltilmeli) döwlediň çägine girizilýän üstünden ýük geçirilýän gümrük, egerde ol bir wagtyň özünde niýetlenilýän (eltilmeli) gümrük bolup durýan bolsa, iki kesilip alynýan sahypany bölüp alýar we başga gümrük prosedurasyna ýükleriň ýerleşdirilmesine jogapkärçiligi kabul edip alýar (amarda saklama, erkin aýlanyşyga goýberme we ş.m.). Egerde ýükler şol ýurduň başga gümrügine gitmeli bolsa, giren gümrügi (aralyk gümrük) adaty shema boýunça hereket edýär we gutarnykly eltmeli gümrügi içki gümrük bolup durýar.

Adatça ulgam ýokarda beýan edilişi ýaly işleýär. Olara seretmezden, ýokarda görkezilen shema hiç hili islendik agzalan gümrük edaralarynyň barlagyň milli proseduralaryny geçirmek hukugyndan aýyrmaýar. Egerde gümrük edaralary ýükleriň galp möhürleri we plombalary ulanmak arkaly aldaw ýoly bilen daşalýanyna çak etmäge esasy bolanda ýa-da galp HÝoG kitapçalaryny peýdalanýanlygyna şübhe dörände, olar ýüki barlap bilerler we, egerde zerur bolsa, HÝoG daşamasyny saklamalydyr.

Has ygtybarly barlagy üpjün etmek üçin, gümrük edaralary ýükleri gidýän marşrutlaryny (ugurlaryny) kesgitläp bilerler. Daşama akylly-başly möhletlerde amala aşyryrlmalydyr. Kesgitlenen daşama möhledinde ýetiişmedik ýa-da haýsydyr bir obýektiw sebäplere (suw joşmasy, gar basma, ulag serişdesiniň döwülmegi) görä onuň üçin görkezilen ýöremeli marşrudyny (ugruny) bozan daşaýjy bu hili bozulmany we gijä galmany esaslandyrmalydyr. Has düýpli bozulmalarda (gümrük plombalaryn zeperlenende, ýükleri mejbury täzeden ýüklemek, olaryň doly ýa-da bölekleýin ýok edilmesi), daşaýjy HÝoG kitapçasynda bar bolan teswirnamany ulanyp hadysanyň bolup geçen ýerininiň gönüden göni golaýynda ýerleşen islendik resmi guramadan bu barada resmi tassyklamany almalydyr. Bu teswirnama esasynda gümrük edaralary derňewi başlap bilerler.

HÝoG-nyň Maglumat berijiniň 5-nji babynda milli derejede HÝoG-nyň prosedurasyny peýdalanmagyň optimal tejribesiniň mysaly berlen.

1.5. HÝoG ULGAMYNYŇ GELJEGI

1.5.1. BÜTIN DÜNÝÄDE HÝoG ULGAMYNY PEÝDALANMAK

HÝoG-nyň ulgamyny hemme isleýänlere has elýeterlikli etmek üçin, ol Birleşen Milletler Guramasynyň goragy astynda mahabatlandyrylýar. 1984-nji ýylda BMG-nyň Ykdysady we Sosial Geňeşi dünýäniň hemme ýurtlaryna HÝoG Konwensiýasyna birikme mümkinçiligi barada soragy öwrenmegi we ony peýdalanmagy maslahat berme kararyny (1984/79) kabul etdi. Ondan başga-da, halkara hökümetara we hökümet bolmadyk guramalara, hususanda, BMG-nyň sebit iş toparlaryna HÝoG-nyň ulgamy gümrük üstaşyr uniwersal ulgamy hökmünde ýaýratmagy üçin maslahat berildi.

Görkezilen karara laýyklykda häzirki 73 Ylalaşýan taraplaryň çäklerinden daşary HÝoG Konwensiýasyny ratifisirlemegi giňeltmek boýunça işler geçirilýär. Bu maksat bilen häkimet edarlaryny, ulag we söwda pudagyny Konwensiýanyň mümkinçiligi bilen tanyşdyrmak üçin sebit we kiçi sebit seminarlary we praktikumlary yzygider geçirýärler.

Aziýa, Afrika, Latyn Amerika we Golaý Gnüdogar ýurtlarynyň köpüsinde HÝoG-nyň ulgamyna ornaşdyrmak boýunça hemişe ünsi güýçlendirýärler. Onuň bilen diňe bir BMG-nyň ÝYIT we HÝoG-nyň sekretariaty iş salyşman, eýsem başga sebit iş topary we Birleşen Milletler Guramasynyň bölümleri hem, BMG PÖYuÝoWD ýaly guramalar hem iş salyşýarlar. Bu üns bermeler meselem, Ýewropa iş topary, Bütindünýä bany, Ykdysady ösüş Aziýa banky ýa-da Ykdysady hyzmatdaşlyk Guramasy ýaly dürli halkara guramalary we maliýe institutlary tarapyndan goldaw tapýarlar, olar HÝoG ulgamy olarda gyzyklanma döredýän ugurlarda awtomobil daşamalaryny ýeňilleşdirmegiň wajyp elementi bolup durýar.

1.5.2. HÝoG PROSEDURASYNY KOMPÝUTERLEŞDIRMEK

Soňky ýyllarda kagyz göterijileriň elektrona çalşylmagy hemme ýerde bolýan häsiýete eýe bolýar, ol gümrük edaralary üçin hem, ulag operatoralry üçin hem wajyp baha eýe bolýar.

Gümrük edaralary örän çylşyrymly ýagdaý bilen çaknyşýarlar. Bir tarapdan olara gaznany doldurma borjy ýüklenip kanunçylyga berk goldanmaly we mümkin bolan bozulmalaryň öňüni almak arkaly halkara söwda dolanyşygynda ýükleriň herekedine gözegçilik etmeli. Başga tarapdan, gümrük edaralary gümrük formallygynyň ýönekeýleşmegine gitmek islemänligine kommersiýa (söwda) we ulag guramalary tarapyndan hemişe tankyda sezewar bolýarlar, ol bolsa tebigy bolşy ýaly haryt dolanşygyny haýalladýar.

Gümrük edaralarynyň köp bolmadyk şahsy düzümini we gümrük bozulmalarynyň we kontrabandanyň has köp kämilleşen usullaryny göz öňüne tutup, gümrük barlagynyň gowylandyrmagyň ýeke-täk akylly-başly usuly soňky tehniki ýetilen derejelere we maglumatlary elektron işlemeklige milli we halkara proseduralaryny adaptasiýa etmek ýoly arkaly riskleri derňemegiň täze usullary hödürlenýär.

Ýokarda aýdylanlary hasaba almak bilen gümrük administrasiýasy we ulag senagaty HÝoG-nyň proseduralarynyň netijeliligini ýokarlandyrmak maksady bilen maglumat-kommunikasiýa tehnologiýalaryny (MKT) eýýäm giňden ulanýarlar. Ylalaşýan taraplaryň köpüsinde MKT gümrüü ulgamlary HÝoG operasiýalaryny dolandyrýarlarr, ulag kompaniýalary gümrü edaralary tarapyndan hödürlenýän MKT ulgamyny ýa-da HÝoG öňünden deklarasiýa elektron ulgamy (TIR-EPD) ýaly hususy teklipleri ulanýarlar, olar HÝoG prosedurasyna laýyklykda daşalýan harytlar barada maglumatlary öňünden elektron görnüşinde bermäge mümkinçilik berýär. Ondan başga-da, oňa HÝoG ÝÝG berlen mandata laýylykda, gümrük edaralarynyň we gümrügiň MKT ulgamlarynyň işgärleri ygtyýarlandyrlan HÝoG-nyň kitapça saklaýjylary barada maglumatlara we gysga wagtda HÝoG ygtyýarly gümrük edaralary barada maglumatlara ýeňil elýeterli bolar ýaly, sekretariat HÝoG HMB kämilleşdirmegi dowam edýär. Ahyr soňunda, HÝoG kitapçalaryny ulanmaklyga barlag ulgamynyň hili (10-njy goşundyda görkezilişi ýaly) faks boýunça operasiýalary bes etmek barada maglumatlary ugratmagyň ornuna gümrük administrasiýasyna häzirki zaman MKT ulgamynyň ornaşdyrylmagy netijesinde has gowylandy.

Bu hemme täze girizmeler HÝoG prosedurasynyň belli bir nukdaýnazaryndan kompýuterleşdirmeklige uly goşant goşdy, ýöne 2003-nji ýylda HÝoG Konwensiýasynyň Ylalaşýan taraplary HÝoG-nyň prosedurasynyň doly kompýuterleşmesi üçin “eTIR taslamasyny’ amala aşyrmaga girişdiler.

eTIR taslamasynyň, hususanda, eTIR halkara ulgamynyň maksady HÝoG Konwensiýasy düzgünnamasyna laýyklykda harytlaryň, ulag serişdeleriniň ýa-da konteýnerleriň halkara ustaşyr milli gümrük ulgamlarynyň arasynda howpsuz alyşmagy üpjün etmekden we HÝoG-nyň ulgamynyň ygtyýarlandyrlan peýdalanyjylaryna kepillendirilýän zynjyrlar arkaly berilýän kepillendirmelerine degişi maglumatlary dolandyrmaga gümrük edaralaryna mümkinçilik bermekden durýar. eTIR ornaşdyrmakdan HÝoG ulgamyna gatnaşýan hemme taraplar utýar. Birinjiden, eTIR howpsuzlygy üpjün etmek we riskleri dolandyrmak üçin goşmaça mümkinçilgi hödürleýär, şeýlelikde hilegärlik ýagdaýlarynyň howpuny azaltmaga kömek edýär. Ikinjiden, has jebis halkara hyzmatdaşlyk hemme gyzyklandyrýan taraplara administratiw agram düşmäni has köp peseltmäge we maksimal derejede ugradylmalaryň zynjyrlaryny diolandyrmagyň global ulgamynyň artykmaçlygyndan peýdalanmaga mümkinçilik berer. .

Ahyrynda, ýük barada öňünden berlen maglumatlar we wagtyň real masştabynda maglumat alyşmak HÝoG prosedurasynyň tizlenmesine hemaýat eder.

HÝoG prosedurasynyň kompýuterleşmesi boýunça iş salyşma, haçanda eTIR-iň konseptual we tehniki aspektleriniň üstündäki işler pilot taslamalaryny işe goýbermäge mümkinçilik berýän derejä ýetenden we HÝoG Konwensiýasyna eTIR girizmek üçin hukuk esasly taslamany işläp taýýarlamak üçin hünärmenleriň ýörite toparyny döredilenden soň, 2014-nji ýylda tizleşip başlady. Ondan başga-da, 2015-nji ýylda HÝoG-nyň Ylalaşýan taraplary gysga möhletde HÝoG-y ulgamyny kompýuterleşdirmek barada bilelikdäki beýannamalary makulladylar.

Teoretiki we praktiki işleri barlamak we soňundan kämilleşdirmek maksady bilen iki sany eTIR pilot taslamasyny işe goýbermek barada çözgüt kabul edildi. Birinji pilot taslamasy Türkiýe bilen Eýranyň arasynda üstünlikli tamamlandy we 2017-nji ýylda taslama hemme gyzyklandyrýan taraplar tarapyndan makullandy, ol HÝoG proseduranyň kagyzy ulanmazdan mümkinligini görkezdi. Ikinji eTIR pilot taslamasy Gruziýa bilen Türkiýäniň arasynda gümrük edaralarynyň arasynda HÝoG maglumatlarynyň praktiki netijeli howpsuz elektron alşylmasyny görkezmek maksady bilen ebtäk hem dowam edýär.

1.6. NETIJE

1949-njy ýylda öz döredilen pursadyndan bäri, HÝoG ulgamy halkara söwdanyň we ulag aragatnaşygynyň ösmeginde wajyp rol oýnan gümrük üstaşyryň ýeke-täk global ulgamy bolup galýar.

HÝoG ulgamy hilegärligiň we kontrbandanyň täze usullary, syýasy güýçleriň üýtgemegi, hem-de golaý geljekde bu ulgamy ulanmaga başlajak täze Ylalaşýan taraplaryň birikmegi bilen bagly söwdada garaşylýan täze tendensiýa ýaly täze çylşyrymly meseleler bilen çaknyşýar. Şeýlelikde, häzirki wagtda syýasy imperatiw daşalmalaryň howpsuzlygyny ýokarlandyrmagyň we ýeňilleşdirmegiň hasabyna ulgamyň durmuşa ukyplylygyny üpjün etmek üçin HÝoG prosedurasyny kompýuterleşdirmek bolup durýar.

Şol bir wagtyň özünde, HÝoG Konwensiýasy geljekdäki ösüşi we döwrebaplaşdyrylyşy barada soraga seredilende durnukly ösüş ugrunda, Hereket etmegiň Wena maksatnamasy we BSG ÝSPY-nyň gün tertibinde amala aşyrýan esasy halkara wakalary üns merkezine alynmaly.

BMG ÝYIT we HÝoG sekretaruatlarynyň maksady saýlanan ugurda işleri dowam etdirmekden we HÝoG Konwensiýasynyň Ylalaşýan taraplary bilen ulag pudagynyň arasynda özaratäsiri mundan beýläkde kämilleşdirmek üçin ygtybarly halkara mehanizmini döretmekden durýar. HÝoG-nyň üstaşyr ulgamynyň kanunçylyk bazasyny hemişe ösdürmek we ol ulag pudagynyň we gümrük edaralarynyň talaplaryna hemişe jogap berer ýaly görnüşde işini rasionallaşdyrmak zerurdyr.

BMG bütindünýä guramasy hökmünde we HÝoG Konwensiýasynyň dpozitariýsi Konwensiýany dolandyrmak we oňa zerur bolan üýtgemeleri girizmek barada hyzmatlary hödürleýär.

1.7. HÝoG ULGAMY BARADA MAGLUMATY NIREDEN ALMALY

HÝoG Habar berijisinden başga-da, çap edilen görnüşde we köp dillerde elektron faýl görnüşde hem bar, HÝoG Konwensiýasy barada maglumatlary we onuň Ylalaşýan taraplaryň peýdalanyşy barada maglumatlary birnäçe başga çeşmelerden almakk bolar.

BMG ÝYIT HÝoG sekretariatynyň goldaýan HÝoG saýty (http://tir.unece.org) has doly we hemişe üsti doldurlyp durulýan maglumat çeşmesi bolup durýar. Birnäçe dillerde HÝoG-nyň Maglumat berijisiniň tekstlerine goşmaça, bu saýt hemme Ylalaşýan taraplara Konwensiýany peýdlanmak barada aktual maglumatlary saklaýar. Bu ýerde HÝoG Konwensiýasy düzgünnamalarynyň düşündirilişi, depozitariýanyň habarnamalary barada, hem-de gümrük edaralary we HÝoG-nyň Dolandyrýan komiteti (AC.2) tarapyndan herekede girizilen barlagyň milli we halkara çäreleri barada soňky maglumatlary tapmak bolýar. Serhetleri kesip geçmegiň aňsatlaşdyrlan proseduralaryna bagyşlanan soraglar bagyşlanan BMG ÝYIT-iň websaýty (http://border.unece.org). Ondan başga-da, HÝoG-nyň saýtynda HÝoG-nyň Dolandyrýan komitetiniň (AC.2), HÝoG ÝÝG, ulag bilen baglanyşykly gümrük soraglary boýunça BmG-nyň ÝYIT-niň işçi toparynyň (WP.30) we hünärmenleriň kömekçi toparlarynyň hemme işçi resminamalary we dokladlary (iňlis, fransuz we rus dillerinde) bar.

HÝoG-nyň sekretariaty HÝoG prosedurasyny ulanýan ýurtlarda HÝoG we eTIR koordinasiýa merkezleri diýlip atlandyrylýan halkara maglumat berijini hem neşir edýär. Milli derejede HÝoG Konwensiýasyny peýdalanmak soraglary boýunça ýüz tutmak mümkin bolan milli gümrük edaralaryndan we milli kepillendirme birleşiklerinden hünärmenlerdir Koordinasiýa merkezleri barada maglumatlary BMG ÝYIT HÝoG-nyň saýtynda we serhetleri kesip geçmek proseduralaryny ýönekeýleşdirmek soraglaryna bagşlanan BMG ÝYIT-nyň websaýtynda almak bolar. (Elýeterli bolmak üçin parol (gizlin söz) talap edilmegi boýunça BMG ÝYIT HÝoG-nyň sekretariaty tarapyndan berilýär).HÝoG-nyň sekretariaty HÝoG Konwensiýasynyň çäklerinde peýdalanylýan gümrük plombalarynyň we möhürleriniň goýulmagy üçin gurluşlaryň halkara reýestrini ýöredýär. Bu reýestr gullukda peýdalanmak üçin gümrük edaralarynyň arasynda onlaýn režiminde ýaýradylýar.

Goşmaça düşündirişler üçin BMG ÝYIT-niň sekretariatyna, HÝoG ÝÝG-niň Ýerine ýetirýän geňeşi ne we HÝoG-nyň sekretariatyna ýüz tutup bolar:

TIR secretariat
Palais des Nations,
CH-1210 Geneva (Switzerland);
Tel. + 41-22-917-1531;
Faks + 41-22-917-0039 ýa-da +41-22-917-0614;
Elektron poçta: tirexb@unece.org

1.8. MILLI ASSOSIASIÝALARA AUHB BERLEN HÝoG KITAPÇALARYNYŇ MUKDARY

Ýurtlar	*2007*	*2008*	*2009*	*2010*	*2011*	*2012*	*2013*	*2014*	*2015*	*2016*	*2017*
Owganystan	-	-	-	-	-	-	50	0	0	0	0
Awstriýa	9,850	11,150	8,550	7,500	8,400	6,650	4,750	3,200	2,600	1,700	2,900
Azerbeýjan	9,000	9,500	7,600	7,800	9,100	11,400	10,300	4,800	3,800	2,800	1,900
Albaniýa	800	950	950	500	500	600	1,350	1,400	1,900	2,250	600
Ermenistan	300	500	350	800	2,000	3,800	2,200	0	0	0	50
Belarus	194,300	213,600	161,400	158,100	173,200	215,000	170,800	113,400	95,250	65,200	55,600
Belgiýa we Lýksemburg	300	500	500	550	350	250	200	200	50	100	0
Bosniýa we Gersegowina (4)	-	-	-	600	900	900	1,800	2,000	1,000	800	600
Bolgariýa	140,000	148,200	124,200	137,600	150,000	131,000	133,550	125,150	86,000	59,900	44,800
Öki Ýugaslawiýa respublikasy Makedoniýa	20,300	23,900	18,200	23,500	21,800	25,400	29,300	34,000	27,700	19,400	14,000
Wengriýa	16,000	26,100	14,500	17,800	19,400	28,500	20,800	18,700	13,200	6,500	10,550
Germaniýa	40,450	31,400	7,650	18,950	24,900	16,450	16,450	7,800	7,700	4,900	5,450
Gresiýa	19,800	21,900	9,550	16,000	16,600	5,000	7,700	4,000	5,100	5,050	2,100
Gruziýa	4,100	4,000	4,000	4,200	7,000	8,200	10,500	7,500	6,000	11,000	5,500
Daniýa	1,000	800	300	600	600	850	400	450	300	450	300
Izraýyl	-	-	-	-	-	-	-	-	-	-	-
Iordaniýa	0	50	50	500	300	50	150	50	0	50	50
Eýran (Islam respubl.)	52,000	48,000	58,000	54,000	78,000	85,000	105,000	90,000	85,000	118,000	115,000
Ispaniýa	3,100	3,000	3,500	2,500	2,700	4,300	2,500	800	600	200	400
Italiýa	0	3,550	4,050	4,000	2,550	2,000	3,500	1,000	1,500	2,000	500
Gazagystan	39,050	32,150	31,000	30,050	24,500	19,000	25,000	24,200	18,500	23,500	21,300
Kipr	400	0	0	0	0	0	0	0	0	0	0
Gyrgyzstan	18,100	17,050	15,050	14,050	20,700	17,100	22,200	20,900	9,300	4,800	4,100
Kuweýt	50	0	0	0	0	0	0	0	0	0	0
Latwiýa	90,600	108,900	57,000	86,200	100,100	97,800	91,900	57,600	31,200	31,100	19,950

Ýurtlar	*2007*	*2008*	*2009*	*2010*	*2011*	*2012*	*2013*	*2014*	*2015*	*2016*	*2017*
Liwan	100	0	50	0	50	50	300	500	350	550	600
Litwa	174,500	218,500	111,500	157,500	185,200	191,600	195,000	150,000	78,000	73,200	67,100
Marokko	0	100	100	150	200	100	200	100	0	0	0
Mongoliýa	50	0	0	0	50	100	100	50	50	50	200
Niderlandlar	7,250	8,200	8,700	9,600	5,900	9,650	8,650	6,200	3,250	3,700	1,000
Norwegiýa	50	200	500	150	0	50	0	50	0	0	0
Polşa	185,100	286,050	205,100	283,100	310,050	296,000	260,500	283,000	227,500	138,000	181,900
Portugaliýa	150	0	50	0	0	0	0	0	0	0	0
Moldowa respublikas	77,100	77,850	65,950	68,000	79,100	81,550	77,450	65,200	37,150	43,800	55,000
Russiýa Federasiýas	660,900	696,600	404,800	521,500	568,200	598,000	529,700	300,400	163,900	137,800	122,600
Rumyniýa	17,800	27,300	25,900	43,500	62,000	53,300	58,800	40,200	27,200	18,850	14,000
Serbiýa (3)	12,100	15,300	12,400	20,000	21,100	27,900	33,400	21,900	20,000	18,400	19,200
Serbiýa we Çernogoriýa (1)	-	-	-	-	-	-	-	-	-		
Siriýa Arab respublikasy	2,150	2,400	2,400	5,050	4,650	1,150	150	200	650	650	500
Slowakiýa	22,550	21,850	12,550	17,400	19,900	20,100	17,900	17,700	14,100	10,900	8,900
Sloweniýa	12,000	14,350	5,750	10,100	10,400	12,650	9,700	8,650	7,300	7,800	0
Birleşen Korollyk	1,350	1,100	550	500	1,050	700	200	350	0	0	0
Täjigistan	500	400	900	700	1,500	2,950	3,500	4,000	2,500	2,350	3,100
Tunis	0	0	0	0	0	0	0	0	0	0	0
Türkmenistan	1,000	1,000	2,000	3,200	4,700	6,000	7,500	11,000	13,000	13,000	1,000
Türkiýe	788,500	765,000	490,000	701,500	672,000	685,000	540,500	385,500	325,100	213,900	200,000
Özbegistan	7,000	5,000	6,500	9,000	14,100	17,500	7,500	9,000	9,000	27,000	14,000
Ukraina	345,000	317,000	292,000	309,500	363,600	376,800	434,000	95,000	154,500	140,700	143,600
Finlandiýa	20,100	17,600	10,700	11,600	14,350	11,400	10,350	1,850	800	600	500
Fransiýa	5,000	4,700	2,700	3,650	3,700	2,300	1,550	850	550	250	50
Horwatiýa	6,300	5,300	2,900	4,250	6,250	6,800	5,850	4,350	3,850	1,950	1,150
Çernogoriýa (2)	-	150	150	50	100	300	300	300	200	150	100

Ýurtlar	*2007*	*2008*	*2009*	*2010*	*2011*	*2012*	*2013*	*2014*	*2015*	*2016*	*2017*
Çehiýa Respublikas	17,800	22,200	14,250	15,000	23,250	23,850	19,250	19,400	13,300	8,350	12,200
Şweýsariýa	550	550	800	600	600	400	300	350	300	200	100
Şwesiýa	850	900	300	800	400	650	700	200	0	250	0
Estoniýa	51,000	39,000	24,500	40,000	38,500	52,200	36,400	1,600	1,200	1,300	2,150
Ýugoslawiýa	-	-	-	-	-	-	-	-	-	-	-
Hemmesi:	**3,076,250**	**3,253,800**	**2,230,400**	**2,822,200**	**3,074,500**	**3,158,300**	**2,920,150**	**1,945,050**	**1,500,450**	**1,223,400**	**1,154,650**

Bellik (1) Serbiýa we Çernogoriýa 2006-njy ýyla çenli ýeke-täk döwledi düzýärdi. 2006-njy ýyldan başlap, olaryň maglumatlary aýratynlykda görkezilendir. AUHB HÝoG kitapçasyny (3) Serbiýada 2006-njy ýyldan, (2) Çernogoriýada 2008-nji ýyldan, 94) Bosniýa we Gersegowinadan 2010-njy ýyldan başlap berip başladylar. (5) Maltada ol diňe kepilendiriji hökmünde hereket edýär.

1.9. HÝoG ULGAMYNA GATNAŞÝAN DÜRLI TARAPLARYŇ ROLY WE BORÇLARY

HÝoG ulgamy Ylalaşýan taraplar we ulag pudagynyň hyzmatdaşlygyna esaslanan gowy balanslanan mehanizmi hödürleýär. Onuň anyk funksionirlenmesini üpjün etmek maksady bilen hemm gatnaýan taraplar - hökümetler, HÝoG-niň ýerine ýetiriji geňeşi (HÝoGÝÝG), milli kepillendirme birleşikler, daşaýjylar, halkara guramalary
- HÝoG Konwensiýasynyň düzgünlerine laýyklykda öz borçnamalaryny ýerine ýetirmelidir. Aşakda HÝoG ulgamynyň esasy gatnaşyjylarynyň rollarynyň we borçlarynyň gözden geçirilmesi getirilýär.

1.9.1. HÖKÜMETLERIŇ BORÇLARY (GUTARMAÝAN SANAW)

- Milli kanunçylyga laýyklykda HÝoG Konwensiýasynyň ykrar edilmegi (meselem, milli ýuridiki neşirde resmi neşir edilme);
- Nýu-Ýorkdaky BMG-nyň Hukuk müdirligine Konwensiýanyň depozitariýasyny saklamaga birikme barada resminamany tabşyrmak (Konwensiýanyň 52-njy maddasy);
- milli kepillendirme birleşik (leri) goýbermek (6-njy madda we 9-njy goşundynyň I bölümi);
- HÝoG kitapçalaryny peýdalanmaga taraplary goýbermek (6-njy madda we 9-njy goşundynyň II bölümi);
- HÝoG operasiýasynyň önümçiligi üçin niýetlenen gümrük edaralarynyň sanawyny neşir etmek (45-nji madda);
- HÝoG prosedurasyny peýdalanma ugrunda gümrük edaralarynyň wezipeli adamlaryny taýýarlamak;
- ýol ulag serişdeleriniň we konteýnerleriniň goýberilmesine jogap berýän resmi döretmek ýa-da bellemek (12-nji madda);
- halkara guramalara ýa-da milli kepillendiriji birleşiklere eltilmeli ýerindäki gümrüklerde HÝoG operasiýasynyň tamamlanlygy barada maglumatlary bermek (42-ter madda we 10-njy goşundynyň 1-nji bendi);
- HÝoG-niň ýerine ýetiriji geňeşindäki (HÝoGÝÝG) ugur indiki resminamada:

Halkara kepillendirme ulgamy barada

- soňky üýtgemeleri we goşmaçalary içine almak bilen hatly ylalaşygyň tassyklanan nusgasy ýa-da ygtyýarlandyrlan (gümrük) edaralar bilen milli kepillendirme birleşiginiň arasynda baglaşylan islendik başga hukuk resminama (9-njy goşundynyň I bölümi, 2-nji bendi);

- soňky üýtgemeleri we goşmaçalary içine almak bilen ätiýaçlandyrma ýa-da maliýe kepillendirmeleriň şertnamalarynyň tassyklanan nusgasy (9-njy goşundynyň I bölümi, 3 v) bendi);
- uer ýyl üsti doldurlyp durulýan ätiýaçlandyrma polisiniň nusgasy (9-njy goşundynyň I bölümi, 3 v) bendi);

HÝoG prosedurasyna barlanýan elýeterlik barada

- HÝoG kitapçalaryny ulanmaklyga rugsat alan her adam, ýa-da kimiň rugsatnamasy yzyna alnanlygy barada maglumat (9-njy goşundynyň II bölümi, 4-nji bendi); Bu maglumat HÝoG-nyň Ýerine ýetirýän geňeşiniň ýolbaşçylygy astynda HÝoG-nyň sekretariaty tarapyndan bu maksat üçin işlenip taýýarlanan degişli elektron goşundylary ulanmak arkaly berlip bilner (Düşündiriş ýazgysy 9.II.4);
- her ýylyň 31-nji dekabrynyň ýagdaýyna görä üsti doldurlan taraplaryň (adamlaryň) her ýylky doly sanawy (Goşundy 9, bölüm II, bent 5) Bu maglumat HÝoG-nyň Ýerine ýetirýän geňeşiniň ýolbaşçylygy astynda HÝoG-nyň sekretariaty tarapyndan bu maksat üçin işlenip taýýarlanan degişli elektron goşundylary ulanmak arkaly berlip bilner (Düşündiriş ýazgysy 9.II.5);
- Konwensiýanyň 38-njy maddasyna laýyklykda HÝoG-nyň prosedurasyndan aýrylan her adam barada maglumat. Konwensiýanyň düzgünnamasyny peýdalanmak hukugyndan ol ýa-da başga taraplaryň (adamlaryň) wagtlaýyn ýa-da gutarnykly mahrum edilmesi barada HÝoG-nyň Ýerine ýetirýän geňeşini habar bermegiň hukuk talaby HÝoG-nyň Ýerine ýetirýän geňeşiniň ýolbaşçysy astynda HÝoG-nyň sekretariaty tarapyndan bu maksat üçin işlenip taýýarlanan degişli elektron goşundyny ulanmak arkaly ýerine ýetirlen hasap edilýär (Düşündiriş ýazgysy 0.38.2).

Barlagyň milli çäreleri barada

- ygtyýarlandyrlan edaralaryň Konwensiýanyň 42-bis maddasyna laýyklykda herekede girizmek niýet edilýän barlagyň islendik milli çäreleriniň jikme jikligi. 42-bis maddada "haýal etmezden" adalgada HÝoG Konwensiýasynyň peýdalanyşyna we/ýa-da HÝoG-nyň funksionirleme ulgamyna täsiri edip biljek milli çäreleri we islendik ýagdaýda olar güýje girýänçä, HÝoG ÝÝG 42-bis maddanyň görkezmelerine laýyklykda we HÝoG Konwensiýasynyň 8-nji goşundysynda beýan edilen garamagyna HÝoG Konwensiýasynyň düzgünnamalarynyň bu hili çärelerine laýyklygyny barlamak boýunça özleriniň gözegçilik funksiýalaryny we özüniň borçlaryny netijeli ýerine ýetirer ýaly näçe tiz boldugyndan hat görnüşinde HÝoG ÝÝG-nyň dykgatyna ýetirmeli (Düşündiriş ýazgysy 0.42 bis).

Gümrük plombalaryny we gümrük möhürlerini goýýan gurluşlar

- HÝoG prosedurasynda ulanylýan we gümrük plombalaryny we möhürlerini goýýan gurluşlar boýunça jikme-jik maglumatlar (TRANS/WP.30/157, 93-nji bent).

1.9.2. MILLI KEPILLENDIRME BIRLEŞIKLERIŇ ROLY WE BORÇLARY (GUTARMAÝAN SANAW)

- tölemek - maksimal kepillendirlen pula çenli - girizilýän we çykarylýan paçlar we ýygymlar, hem-de möhledine uzaltmada islendik göterimler HÝoG operasiýasy bilen bagly kepillendirýän birleşmä nägileligi şertleşdirýän bozulmada kesgitlenen Ylalaşýan taraplaryň gümrük kanunçylygyna laýyklykda bergi berlip bilner. Kepillendiriji birleşik bu pullary bermäge borçly adamlar bilen bilelikde jogap bermeklige raýdaş tertipde ýokarda ýatlanyp geçilen puly tölemäge borçlanýar (8-nji maddanyň 1-nji bendi)
- ygtyýarlandyrlan halkara guramasy bilen kepillendirmegiň halkara ulgamynyň funksionirlenmesi barada hatly ylalaşygy baglaşmak (häzirki wagtda ýeke-tä bar bolan kepillendirmegiň halkara ulgamyny Awtomobil ulgaynyň halkara bileleşigi (AUHB) dolandyrýar) (Düşündiriş ýazgysy 0.0.2-bis-1);
- kepillendiriji bolup çykyş edýär (6-njy maddanyň 1-nji bendi). Bu kepillendirme düzümine bu birleşik girýän halkara gurama girýän daşary ýurt birleşikleri tarapyndan berlen HÝoG kitapçasyny peýdalanmak bilen geçirilýän operasiýalar bilen bagly özlerine kabul eden jogapkärçiliginiň hem üstüni ýapýar (6-njy maddanyň 2-nji bendi);
- Diňe minimal şertleri we talaplary ýerine ýetirýän adamlara we Ylalaşýan taraplaryň ygtyýarlandyrlan edaralary tarapyndan HÝoG prosedurasyna elýeterli bolmagy yzyna alynmadyk ýa-da ret edilen hemişelik bolýan ýeri ýa-da edarasy bolan bu tarapa (adama) HÝoG kitapçalaryny berýär (6-njy maddanyň 3-nji bendi);
- onuň döredilen ätiýaçlandyrma kompaniýasynda, ätiýaçlandyryjylaryň ýa-da maliýe edaralarynda Ylalaşýan taraplaryň ygtyýarlandyrlan edaralaryny kanagatlandyrmaga öz jogapkärçilgini örtmegi üpjün edýär. Ätiýaçlandyrma şertnamasy (lary) ýa-da maliýe kepillendirme onuň özüniň düzümine girýän şol bir halkara gurama girýän olaryň özüniň beren we daşary ýurt birleşikleriniň peýdalanmagy bilen operasiýalar bilen baglylykda onuň jogapkärçiligini dolulygyna üstüni ýapýar

(Goşundy 9, bölüm I, bent 3 (v))

- HÝoG kitapçasyny almagy isleýän daşaýjylar bilen borçnama-deklarasiýa gol çekýär (Goşundy 9, bölüm II, bent 1 (e))
- riskleri dolandyrmagyň çemeleşmesi esasynda HÝoG kitapçasyny berýär (Goşundy 9, bölüm I, bent 3 iii))
- ygtyýarlandyrlan edara bilen jebis hyzmatdaşlykda HÝoG kitapçalarynyň degişli ulanmagyny üpjün etmek üçin hemme zerur çäreleri kabul edýär (Madda 42-bis);
- HÝoG-nyň proseduralary degişli peýdalanmak üçin HÝoG-nyň kitapça saklaýjylary we öz işgärlerini taýýarlamagy amala aşyrýar;
- her ýyl 1-nji marta çenli berilýän HÝoG kitapçalaryň her görnüşi bahasy barada HÝoG-niň ýerine ýetiriji geňeşine (HÝoGÝÝG) maglumat berýär (Goşundy 9, bölüm I, bent 3 vi))
- milli ygtyýarlandyrlan edaralara indiki resminamalary we maglumatlary ugradýar:

Kepillendirmegiň halkara ulgamy

- islendik soňky üýtgemeleri içine almak bilen ätiýaçlandyrma ýa-da maliýe kepillendirmeleriň şertnamalarynyň tassyklanan nusgasy (9-njy goşundynyň I bölümi, 3 v) bendi);
- her ýyl üsti doldurlyp durulýan ätiýaçlandyrma şahadatnamasynyň nusgasy (9-njy goşundynyň I bölümi, 3 v) bendi);

HÝoG prosedurasyna barlanýan elýeterlik

- HÝoG kitapçalaryny ulanmaklyga rugsat alan hemme taraplar (adamlar), ýa-da kimiň rugsatnamasy yzyna alnanlygy barada maglumat (9-njy goşundynyň II bölümi, 5-nji bendi). Bu maglumat HÝoG-nyň Ýerine ýetirýän geňeşiniň ýolbaşçylygy astynda HÝoG-nyň sekretariaty tarapyndan bu maksat üçin işlenip taýýarlanan degişli elektron goşundylary ulanmak arkaly berlip bilner (Düşündiriş ýazgysy 9.II.5);

1.9.3. DAŞAÝJYNYŇ BORÇLARY (GUTARMAÝAN SANAW)

- HÝoG kitapçalaryny ulanmak şertleri kesgitlebilýän milli kepillendirme birleşigi bilen borçnama-deklarasiýa gol çekýär (Goşundy 9, bölüm II, bent 1 e))
- ýol ulag serişdeleriniň, ýük bilen bilelikde we olara degişli HÝoG kitapça bilen ulag serişdeleriniň ýa-da konteýnerleriniň düzümi ugradylma ýerindäki gümrüklerde, aralyk gümrüklerde we barmaly ýerindäki gümrüklerde we Konwensiýanyň başga laýyk düzgünlerine degişli ýerine ýetirmeklige bermeklige jogapkärçilik çekýär (madda 1 o));

- Egerde ony Konwensiýanyň 11-njy maddasynyň 2-nji bendine laýyklykda ygtyýarlandyrlan edaralar talap edýän bolsa, Konwensiýanyň 8-nji maddasynyň 1 we 2-nji bentlerinde ýatlanyp geçilýän bermeli puly töleýär (Goşundy 9, bölüm II, bent 1 e) ii))
- ýol ulag serişdelerine we konteýnerlerine "TIR" tabliçkasyny berkidýär (madda 16);
- HÝoG-nyň proseduralary degişli peýdalanmak üçin öz işgärlerini, hususanda sürüjileri taýýarlamagy amala aşyrýar.

1.9.4. HALKARA GURAMALARYNYŇ ROLY WE BORÇLARY (HÄZIRKI WAGTDA - AUHB) (GUTARMAÝAN SANAW)

- Ylalaşýan taraplardan (HÝoG-nyň dolandyrýan komitetinden) kepillendirmegiň halkara ulgamynyň netijeli gurnamaga we funksionirlemäge özüne jogapkärçiligi almaga rugsady alýar (madda 6 bent 2-bis we goşundy 9, bölüm III, bent 2);
- milli kepillendirme birleşigi bilen kepillendirmegiň halkara ulgamynyň funksionirlenmegi barada hatly ylalaşygy baglaşýar (düşündiriş ýazgysy 0.6.2-bis-1);
- HÝoG kitapçalarynyň çap edilmesine we ýaýradylmasyna rugsady HÝoGpnyň Dolandyrýan komitetinde almaly (goşundy 8, madda 10 b))
- 6-njy maddanyň 2-bis bendine we/ýa-da 8-nji goşundynyň 10 b) maddasyna laýyklykda berlen rugsatnamany şöhlelendirýän, we halkara guramanyň Konwensiýanyň degişli düzgünnamasyny ýerine ýetirýänligini, Konwensiýanyň Ylalaşýan taraplaryň ygtyýarlygyna hormat goýýanlygyny we Dolandyrýan komitetiň çözgüdini we HÝoG-nyň Ýerine ýetirýän geňeşiniň haýyşyny ýerine ýetirligini göz öňüne tutýan BMG ÝYIT-den hatly ylalaşygy baglaşýar. Ylalaşyga gol çekmek bilen halkara guramaberlen rugsatnama esasynda üstüne ýüklenýän jogapkärçiligi alýanlygyny tassyklaýar (düşündiriş ýazgylar 0.6.2-bis- 2 we 8.10 b)).
- 9-njy goşundynyň III bölüminiň 2-nji bendine laýyklykda rugsatnama laýyklykda, halkara gurama:
- halkara guramasynyň düzümine girýän milli birleşikleriň üsti bilen ätiýaçlandyrmagyň bütewi şertnamasynyň tassyklanan nusgasyny we ätiýaçlandyrma ödemesiniň subutnamasyny HÝoG Konwensiýasynyň Ylalaşýan taraplaryna berýär;

- milli birleşikler tarapyndan HÝoG kitapçalary bermegiň ýazylan düzgünleri we proseduralary barada maglumaty HÝoG Konwensiýasynyň ygtyýarlandyrlan edaralaryna berýär;
- her ýyl esasda bildirlen, sazlanmadyk, tölenen ýa-da tölemän sazlanan nägilelikler barada maglumatlary HÝoG Konwensiýasynyň ygtyýarlandyrlan edaralaryna berýär;
- kepillendirmegiň halkara ulgamynyň üznüksiz funksionirlenmegi üçin, kynçyklylara getirip biljek ýa-da HÝoG ulgamynyň degişli funksionirlenmesine görä meseleleriň ýüze çykmagyna sebäp bolup biljek bildirlen, sazlanmadyk, tölenen ýa-da tölemän sazlanan nägilelikleriň bes edilmedik (tamamlanmadyk) HÝoG operasiýasynyň sanyna degişli tendensiýalar barada, hususanda we ondan başga-da, döwrebap we gowy esaslandyrlan maglumaty HÝoG ulgamynyň funksionirlenmegi barada doly göwrümdäki hemme maglumaty HÝoG Konwensiýasynyň ygtyýarlandyrlan edaralaryna berýär;
- görnüşler boýunça bölmek arkaly her Ylalaşýan taraplara berlen HÝoG kitapçalarynyň mukdary barada statiki maglumatlary HÝoG Konwensiýasynyň ygtyýarlandyrlan edaralaryna berýär;
- berilýän HÝoG kitapçalarynyň her görnüşi üçin halkara guramanyň alýan bahasy barada jikme-jik maglumaty HÝoG-nyň Ýerine ýetirýän geňeşine berýär;
- HÝoG kitapçalarynyň galp ýasama howpuny azaltmak maksady bilen hemme mümkin bolan çäreleri kabul edýär;
- HÝoG kitapçasy bilen bagly bozulmalar ýa-da ýetmezçilikler ýüze çykarlan ýagdaýynda degişli düzediji çäreleri kabul edýär we bu barada HÝoG-niň ýerine ýetiriji geňeşine (HÝoGÝÝG) habar berýär;
- haçanda HÝoG-nyň Ýerine ýetirýän geňeşiniň ýardamy soralan ýagdaýlarynda, jedelleri sazlamakda doly derejede gatnaşýar;
- HÝoG Konwensiýasyny peýdalanmaklyga görä hilegärlik işi ýa-da başga kynçylyklar bilen bagly islendik meseläniň HÝoG-nyň Ýerine ýetirýän geňeşiniň dykgatyna eglenmezden barmagyny üpjün edýär;- halkara guramalarynyň we gümrük administrasiýalarynyň düzümine girýän milli kepillendirme birleşikleri bilen bilelikde Konwensiýanyň 10-njy goşundysynda göz öňüne tutulan HÝoG-nyň kitapçalaryna barlag ulgamyny dolandyrýar we bu ulgamyň çäklerinde ýüze çykýan meseleler barada Konwensiýanyň Ylalaşýan taraplaryna we ygtyýarlandyrlan edaralaryna maglumat berýär;
- 10-njy goşundyda göz öňüne tutulan barlag ulgamy bilen bagly Ylalaşýan taraplaryň işi barada maglumatlary we statiki maglumatlary HÝoG Konwensiýasynyň ygtyýarlandyrlan edaralaryna hödürleýär;

- bu bentde beýan edilen öz borçlaryny halkara gurama tarapyndan ykrar etmesini içine goşmak bilen ygtyýarlandyrlan Dolandyrýan komitetiň we onuň adyndan hereket edýän Birleşen Milletler Guramasynyň Ýewropa ykdysady iş toparynyň sekretariaty bilen guramanyň arasynda hatly ylalaşygy Konwensiýanyň 6.2-bis maddasyna laýyklykda berlen güýje girýän ýa-da rugsatnamasynyň möhleti uzaldylýan öňündäki senä çenli azyndan iki aýyň dowamynda baglaşýar;
- Dolandyrýan komitetiň (goşundy 8, madda 1 ii)), HÝoG-nyň Ýerine ýetirýän geňeşiniň (goşundy 8, madda 11, bent 5), ulag bilen bagly gümrük soraglary boýunça BMG-nyň ÝYIT-niň işçi toparynyň (WP.30) sessiýalarynda gözegçi hökmünde gatnaşýar.

1.9.5 HÝOG-NYŇ ÝERINE ÝETIRÝÄN GEŇEŞINIŇ WE HÝOG-NYŇ SEKRETARIÝATYNYŇ ROLY WE BORÇLARY (GUTARMAÝAN SANAW)

- Kepillendirme ulgamynyň funksionirlenmesini içine almak bilen Konwensiýanyň peýdalanylmasyna gözegçilik edýär we Konwensiýanyň we Dolandyrýan komitetiň onuň üstüne ýüklän funksiýasyny ýerine ýetirýär (goşundy 8, madda 10 a))
- birleşikleriň arasynda 6-njy maddada ýatlanyp geçilýän ygtyýarlandyrlan halkara guramalarynyň biriniň ýerine ýetirip biljek HÝoG kitapçalarynyň çap edilmesine we merkezleşdirlen tertipde ýaýradylmasy boýunça işe gözegçilik edýär (goşundy 8, madda 10 b))
- Ylalaşýan taraplaryň ygtyýarlandyrlan edaralarynyň arasynda operatiw we başga maglumatlary koordinirleýär we onuň ösmegine goldaw berýär (goşundy 8, madda 10 c))
- Ylalaşýan taraplaryň ygtyýarlandyrlan edaralarynyň, birleşikleriniň we halkara guramalarynyň arasynda maglumatlaryň alşylmagyny koordinirleýär we onuň ösüşine goldaw berýär (goşundy 8, madda 10 (d));
- Jedelleri sazlamak barada 57-nji madda üçin ýitgisiz Ylalaşýan taraplaryň, birleşikleriň, ätiýaçlandyrma kompaniýalaryň we halkara guramalarynyň arasyndaky jedelleri sazlamaga goldaw berýär (goşundy 8, madda 10 e))
- HÝoG prosedurasyna gatnaşygy bolan gümrük edaralarynyň işgärlerini we başga gyzyklandyrýan taraplary taýýarlamakda doldaw berýär (goşundy 8, madda 10 f))
- Ylalaşýan taraplaryň arasynda ýaýratmak maksady bilen 9-njy goşundyda . (goşundy 8, madda 10 g) beýan edilen minimal şertlere we talaplara olar nähili garaýşyna görä, 6-njy maddada ýatlanyp geçilen HÝoG birleşikleriň kitapçalaryň berilmesini reglamentirleýän hemme görkezilen düzgünler we proseduralar barada halkara guramalaryň berýän merkezleşdirlen hasaba alynmasyny geçirýär (goşundy 8, madda 10 g))

- HÝoG kitapçasynyň bahasyna gözegçiligi geçirýär (goşundy 8, madda 10 h))

2. HÝOG KONWENSIÝASY, 1975 Ý.

Bu bölüm 2018-nji ýylyň 1-nji iýulynyň ýagdaýy boýnça HÝoG Konwensiýasynyň, 1975 ý., doly tekstini saklaýar. Häzirki bölümiň bölekleriniň ýerleşişi HÝoG Konwensiýasynyň, 1975 ý., düzümine laýyk gelýär.

Konwensiýanyň 7-nji goşundynyň III bölüminde we 6-njy goşundynda saklaýan **düşündiriş ýazgylary**, olaryň degişli bolan Konwensiýanyň düzgünnamalary bilen bilelikde ýerleşdirlendir (6-njy goşundydaky suratlary goşmazdan). Häzirki Konwensiýanyň 43-nji maddasynyň düzgünlerine laýyklykda, düşündiriş ýazgylary häzirki Konwensiýanyň birnäçe düzgünleriniň düşündirişlerini we olara goşundylary saklaýar. Olar maslahat berilýän tejribäniň birnäçe görnüşlerini beýan edýär.

Düşündiriş ýazgylary häzirki Konwensiýanyň düzgünlerini ýa-da oňa goşundylaryny üýtgetmeýär, diňe olaryň mazmunyny, manysyny we ulanylýan ugruny takyklaýar. Hususanda, häzirki Konwensiýanyň 12-nji maddasynyň düzgünlerine we oňuň 2-nji goşundysyna baglylykda, gümrük möhürleri we plombalary astynda daşamalara ýol ulag serişdeleriniň goýberilmesiniň tehniki şertlerine görä, düşündiriş ýazgylarynda bu düzgünlerine jogap berýän Ylalaşýan taraplar ýaly seredilmeli konstruktiw aýratynlyklar barada görkezmeler degişli ýagdaýlarda saklanýar. Düşündiriş ýazgylarynda degişli ýagdaýlarda haýsy konstruktiw aýratynlyklar bu düzgünlere jogap bermeýänligi hem görkezilip bilner.

Şeýlelikde, düşündiriş ýazgylary ykdysady tertibiň talaplary we tehniki progresi hasaba almak bilen häzirki Konwensiýanyň düzgünlerini we onuň goşundylaryny peýdalanma mümkinçiligini üpjün edýärler.

Kommentariýleri hem olaryň degişli düzgünleri (düzgünnamalary) bilen bilelikde ýerleşdirýärler. HÝoG Konwensiýasy boýunça saklanýan kommentariler HÝoG Konwensiýasynyň, 1975 ý., hemme Ylalaşýan taraplarynyň ýerine ýetirilmegi üçin hökmany däldir, ýöne eýsemde bolsa, Konwensiýanyň düzgünleriniň has takyk manysynyň düşündirilmegi, onuň unifisirlenmegi we bir görnüşde peýdalanylmagy üçin örän wajypdyr, sebäbi HÝoG Konwensiýasynyň, 1975 ý., Dolandyrýan komitetiniň we ulag bilen baglanyşykly gümrük soraglary boýunça Işçi toparynyň pikirini aňladýar. Bu her kommentaride nygtalýar.
(TRANS/GE.30/55, bent 40)

2.1. HÝoG Konwensiýasynyň teksti, 1975 ý. (düşündiriş ýazgylaryny we kommentarilerini içine almak bilen)

HÝOG KITAPÇANY PEÝDALANMAK BILEN HALKARA GATNAWY BARADA GÜMRÜK KONWENSIÝASY (HÝOG KONWENSIÝASY, 1975 Ý.)

YLALAŞÝAN TARAPLAR,

ýol ulag serişdeleri bilen ýükleriň halkara daşamalaryny ýönekeýleşdirmäge hemaýat etmek ISLÄP,

daşama şertlerini gowylandyrmak olaryň arasynda hyzmatdaşlygy ösdürmegiň düýpli faktorlarynyň biri bolýar HASAP EDIP,

Administratiw, hususanda, halkara daşamalary ugrunda serhet formallyklarynda ýönekeýleşdirmegiň we garmonizasiýasynyň peýdasyna AÝDYP,

indikiler barada YLALAŞDYLAR:

Bap I

UMUMY ÝAGDAÝLAR

a) KESGITLEMELER

Madda 1

Häzirki Konwensiýa peýdalanylanda:

a) “HÝoG daşamasy” adalgasy häzirki Konwensiýada kesgitlenen HÝoG proseduralary diýlip atlandyrylýan proseduralary ýerine ýetirmek bilen ugradylma ýerindäki gümrükden barmaly ýerindäki gümrüklere çenli ýükleri daşamaklygy aňladýar;
(ECE/TRANS/17/Amend.21, 2002-nji ýylyň 12-nji maýynda güýje girdi)

b) “HÝoG operasiýasy” adalgasy ugradylma ýa-da girýän ýerindäki gümrükden (aralykdaky gümrükler) barmaly ýa-da çykýan ýerindäki gümrüklere (aralykdaky gümrükler) çenli ýükleri daşamaklygy bu Ylalaşýan taraplarda amala aşyrylýan HÝoG daşamanyň bbir bölegini aňladýar;
(ECE/TRANS/17/Amend.21, 2002-nji ýylyň 12-nji maýynda güýje girdi)

1 b) maddasyna düşündiriş ýazgysy

0.1 b) 1 b) maddada, haçanda ugradylma ýa-da barmaly (eltilmeli) ýerindäki birnäçe gümrükler bir ýa-da birnäçe ýurtlarda ýerleşýän ýagdaýynda, şol bir Ylalaşýan tarapa HÝoG-nyň birden köp operasiýasyny amala aşyrmak göz öňüne tutulýar. Bu hili ýagdaýlarda iki yzygider ýerleşen gümrükleriň arasynda amala aşyrylýan ugradylma ýerindäki, barmaly gümrükler ýa-da aralykdaky gümrükler bolýanlygyna bagly bolmazdan HÝoG daşamasynyň milli bölegi HÝoG operasiýasy hökmünde seredilip bilner. (ECE/TRANS/17/Amend.25, 2005-nji ýylyň 1-nji oktýabrynda güýje girdi)

c) **"HÝoG operasiýasynyň başlangyjy" adalgasy ýük bilen olary barlamak maksady we olara degişli HÝoG kitapçasy bilen ýol ulag serişdesi, ulag serişdesiniň ýa-da konteýneriň düzümi ugradylma ýa-da girýän ýerindäki gümrükdedigini (aralykdaky gümrükdedigini) aňladýar we HÝoG kitapçasynyň bu gümrük tarapyndan resmileşdirmäge kabul edilenligini aňladýar;**
(ECE/TRANS/17/Amend.21, 2002-nji ýylyň 12-nji maýynda güýje girdi)

d) **"HÝoG operasiýasynyň bes edilmegi" adalgasy ýük bilen olary barlamak maksady we olara degişli HÝoG kitapçasy bilen ýol ulag serişdesi, ulag serişdesiniň ýa-da konteýneriň düzümi barmaly ýa-da çykýan ýerindäki gümrükdedigini (aralykdaky gümrükdedigini) aňladýar;**
(ECE/TRANS/17/Amend.21, 2002-nji ýylyň 12-nji maýynda güýje girdi)

e) **"HÝoG operasiýasynyň tamamlanmagy" adalgasy bu Ylalaşýan tarapda HÝoG operasiýasynyň degişli bes edilmesini faktynyň gümrük edaralary tarapyndan ykrar edilmesini aňladýar. bu barmaly ýa-da çykýan ýerindäki gümrügiň (aralykdaky gümrügiň) eýe bolan maglumatlaryny ugradylma ýa-da girýän ýerindäki gümrügiň (aralykdaky gümrügiň) maglumatlary bilen deňeşdirme esasynda gümrük edaralary esasynda kesgitlenýär;**
(ECE/TRANS/17/Amend.21, 2002-nji ýylyň 12-nji maýynda güýje girdi)

f) **"giriş ýa-da çykyş paçlary we ýygymlary" adalgasy ýerine ýetirlen hyzmatlaryň golaýlaşan bahasyna çenli ululyk boýunça çäklendirlen pullary we ýygymlary aradan aýryp, girizilende we çykylanda alynýan gümrük paçlaryny (haklaryny) we hemme başga paçlary, salgytlary, ýygymlary we girişde ýa-da çykyşda alynýan ýa-da ýükleri girizmek ýa-da çykarmak bilen bagly başga pullary aňladýar;**

1 f) maddasyna düşündiriş ýazgysy

1.1 f) 1-nji maddanyň f) kiçi bendindäki “pullary we ýygymlary aýryp” söz düzümi girizilýän ýa-da çykarylýan ýükler bilen baglylykda ýa-da girizilende ýa-da çykarlanda Ylalaşýan taraplar tarapyndan alynýan girizme ýa-da çykarma paçlaryna we ýygymlaryna garanda hemme pullary göz öňüne tutýar. Bu pullar ýerine ýetirlen hyzmatlaryň golaýlaşan bahasyndan ýoary bolmaly däldir we milli önümleri goramagyň gytaklaýyn usulyny ýa-da maliýe maksatlary üçin eksport ýa-da import harytlaryna salgydy aňlatmaly däldir. Bu hili puller we ýygymlar, hususanda, indikiler bilen bagly tölegleri öz içine alýar:

- ýüküň gelip çykyşy barada şahadatnamalar, egerde olar üstaşyr daşamalar üçin talap edilýän bolsa;
- barlag maksatlary bilen gümrük barlaghanalarynyň ýerine ýetiren derňewlerini;
- gümrügiň resmi çäklerinden daşarda ýa-da işden daşary sagatlarda ýerine ýetirilýän gümrük barlaglaryny we gümrük saplamasy (arassalygy) boýunça başga operasiýalaryny;
- Sanitar, weterinar ýa-da fitopatologiki barlaglar bilen bagly gözden geçirmeleri.

(ECE/TRANS/17/Amend.21, 2002-nji ýylyň 12-nji maýynda güýje girdi)

g) **“ýol ulag serişdeleri” adalgasy diňe bir mehaniki ýol ulag serişdesini, eýsem bu ulag serişdesi bilen tirkemäge niýetlenen islendik tirkegleri ýa-da ýarymtirkegleri aňladýar;**

h) **“ulag serişdeleriniň düzümi” adalgasy tutuş bütewi ýaly ýol herekedine gatnaşýan ilteşlendirlen ulag serişdesini aňladýar;**

j) **“konteýner” adalgasy ulag enjamyny (gözenegi, düşürilýän sisternalary ýa-da başga oňa meňzeş gurluşlary) aňladýar:**

i) ýükleri ýerleşdirmäge niýetlenen doly ýa-da bölekleýin göwrümi aňladýan;

ii) köp gezeklik ulanmaga hyzmat edýän hemişe häsiýeti bolan we bu sebäpli ýeterlik berk;

iii) ýükleri aralyk täzeden ýüklemezden ulagyň bir ýa-da birnäçe görnüşlerinde ýükleri daşamagy ýeňletmek üçin ýörite ýasalan;

iv) hususanda ulagyň bir görnüşinden başgasyna ony täzeden ýüklemek ýeňil bolar ýaly görnüşde ýasalan;

v) ony ýüklemek we düşürmek ýeňil bolar ýaly görnüşde ýasalan;

vi) bir kub metrden az bolmadyk içki göwrümi bolan.“Sökülýän kuzowlar” konteýnerler ýaly seredilýär.

1 j) maddasyna düşündiriş ýazgysy

0.1 j) “Sökülýän kuzowlar” hereketlendirme serişdesi bolmadyk we, hususanda, bu maksat üçin kuzowyň esasy bilen bilelikde ýörite laýyk getirlen şassisi ýol ulag serişdesinde daşamaga niýetlenen ýük bölümi hasap edilýär. Bu adalga kombinirlenen awtomobil-demirýol daşalmalary üçin ýörite niýetlenen ýük bölümini aňladýan sökülýän kuzowyny hem içine alýar. (ECE/TRANS/17/Amend.21, 2002-nji ýylyň 12-nji maýynda güýje girdi)

1 j) i) maddasyna düşündiriş ýazgysy

0.1 j) i) “bölekleýin ýapyk” adalgasy 1-nji maddanyň 1 j) i) kiçi bendinde ýatlanylýan enjama peýdalanylýan ýapyk konteýneriň ýükleme giňişligine ekwiwalent bolan ýükleme giňişlini emele getirýän adatça poldan we ýokarky konstruksiýadan durýan enjama degişlidir. Ýokarky konstruksiýa adatça konteýneriň karkasyny emele getirýän metal elementlerinden durýar. Bu görnüşli konteýnerler bir ýa-da birnäçe gapdal ýa-da tores diwarlary hem içine alyp bilerler. Käbir ýagdaýlarda direg (söýeg) bilen pola berkidilen diňe üçek bar. Konteýneriň bu görnüşi, hususanda, gabaraly (tagaşyksyz) ýükleri daşamak üçin ulanylýar (meselem, ýeňil awtomobiller).
(ECE/TRANS/17/Amend.21, 2002-nji ýylyň 12-nji maýynda güýje girdi)

k) “ugradylýan ýeriň gümrügi” adalgasy HÝoG daşamasynyň başlaýan hemme ýük ýa-da onuň bölegi üçin, Ylalaşýan tarapyň islendik gümrügini aňladýar;
(ECE/TRANS/17/Amend.21, 2002-nji ýylyň 12-nji maýynda güýje girdi)

l) “barmaly (ugradylýan) ýeriň gümrügi” adalgasy HÝoG daşamasynyň tamamlanýan hemme ýük ýa-da onuň bölegi üçin, Ylalaşýan tarapyň islendik gümrügini aňladýar;
(ECE/TRANS/17/Amend.21, 2002-nji ýylyň 12-nji maýynda güýje girdi)

m) “aralykdaky gümrük” adalgasy ýol ulag serişdesiniň, ulag serişdeleriniň düzüminiň ýa-da konteýneriň HÝoG daşama prosesinde Ylalaşýan tarapa girýän ýa-da ondan çykýan Ylalaşýan tarapyň islendik gümrügini aňladýar;
(ECE/TRANS/17/Amend.21, 2002-nji ýylyň 12-nji maýynda güýje girdi)

n) “tarap” adalgasy hem fiziki, hem ýuridiki tarapy aňladýar;

o) “HÝoG-nyň kitapça saklaýjysy” adalgasy Konwensiýanyň degişli düzgünlerine laýyklykda HÝoG kitapçasy berlen we ugradylýan ýeriň gümrüginde onuň adyndan HÝoG prosedurasy astynda ýükleri ýerleşdirmek niýeti bilen HÝoG kitapçasy görnüşinde gümrük deklarasiýany beren tarapy aňladýar. Ol ýol ulag serişdeleriniň, ýük bilen bilelikde we olara degişli HÝoG kitapça bilen ulag serişdeleriniň ýa-da konteýnerleriniň düzüminiň ugradylma ýerindäki gümrüklerde, aralyk gümrüklerde we barmaly ýerindäki gümrüklerde we Konwensiýanyň başga laýyk gelýän düzgünlerine degişli ýerine ýetirmeklige bermeklige jogapkärçilik çekýär;
(ECE/TRANS/17/Amend.21, 2002-nji ýylyň 12-nji maýynda güýje girdi)

p) “agyr agramly ýa-da gaba (tagaşyksyz) ýükler” adalgasy özüniň agramy, ölçegleri ýa-da häsiýeti sebäpli ýapyk ýol ulag serişdesinde ýa-da ýapyk konteýnerde daşalmaýan islendik agyr ýa-da gaba (tagaşyksyz) predmeti aňladýar;

q) “kepillendiriji birleşik” adalgasy HÝoG prosedurasyny ulanýan taraplar üçin kepillendiriji hökmünde Ylalaşýan tarapyň gümrük edaralarynyň rugsatnamasyny alan ýirleşigi aňladýar; (ECE/TRANS/17/Amend.30, 2012-nji ýylyň 13-nji sentýabrynda güýje girdi)

r) “halkara guramasy” adalgasy Dolandyrýan komitetiň kepillendirmegiň halkara ulgamynyň netijeli guramasyna ýa-da funksionirlenmesine jogapkärligi öz üstüne almaga ygtyýarlandyrlan guramasyny aňladýar.
(ECE/TRANS/17/Amend.30, 2012-nji ýylyň 13-nji sentýabrynda güýje girdi)

b) ULANYLÝAN UGURLARY

Madda 2

Häzirki Konwensiýa ýol ulag serişdelerinde, ulag serişdeleriniň düzüminde ýa-da konteýnerlerde olary aralykda täzeden ýüklemezden, onuň başlangyç bilen ahyrynyň arasynda, HÝoG daşalmasynyň belli bir böleginiň awtomobil ulag arkaly amala aşyrylýan şertinde, Ylalaşýan taraplaryň birinden ugradylma ýerindäki gümrükden başga Ylalaşýan taraplaryň ýa-da şol bir Ylalaşýan tarapyň barmaly ýerindäki gümrüge çenli bir ýa-da birnäçe serhetleri kesip geçmek bilen ýükleriň daşalmasyna degişlidir.
(ECE/TRANS/17/Amend.21, 2002-nji ýylyň 12-nji maýynda güýje girdi)

2 maddasyna düşündiriş ýazgylary

0.2-1 2-nji maddada HÝoG kitapçasyny peýdalanmak bilen daşama, egerde marşrudyň (ugruň) bi bölegi başga ýurduň çäkleri boýunça geçen şertinde bir we şol bir ýurduň çäklerinde başlap we tamamlanyp biljekdigini göz öňüne tutýar. Bu hili ýagdaýda, ýüküň erkin çykarylmasyny üpjün edýän milli resminama bolan HÝoG kitapçasyndan başga, ugradylýan ýurduň gümrük edaralaryň resminamanyň berilmegini edýän talaplaryna başga hiç zat garşyna durmaýar. Emma gümrük edaralary bu resminamanyň berilmegine öz diýenini edip durmazlygy we onuň HÝoG kitapçasynda degişli bellik etmek bilen ornunyň çalşylmasyna ylalaşmaklygy maslahat berilýär.

0.2-2 Häzirki maddanyň düzgünleri, haçanda diňe bu hili daşamanyň bir bölegi awtomobil ulagy bilen amala aşyrylýan bolanda, HÝoG kitapçasyny peýdalanmak bilen ýüki daşamaklyga rugsat edilýär. Bu düzgünlerde, daşamagyň haýsy bölegi awtomobil ulagy bilen daşalmalydygy aýdylmaýar; bu HÝoG daşamanyň başy bilen ahyrynyň arasyndaky haýsy-da bolsa aralykda bolanlygy ýeterlikdir. Emma ýüki ugradyjynyň ilki başdaky niýetine seretmezden ýa kommerisiýa maksady, ýa-da ýol-ulag ýagdaýlary esasynda göz öňüne tutup bolmadyk sebäpler netijesinde daşamanyň hiç bir bölegi awtomobil ulagy bilen ýerine ýetirilip bilinmez. Bu hili aýratyn ýagdaýlarda, Ylalaşýan taraplar bolmanda HÝoG kitapçasyny kabul etmeli däldir we kepillendiriji birleşikleriniň jogapkärçiligi güýjünde galýar. (ECE/TRANS/17/Amend.21, 2002-nji ýylyň 12-nji maýynda güýje girdi)

2 madda kommentariýalar

HÝoG kitapçalaryny ulanmak

Käbir ýagdaýlarda, HÝoG kitapçalary diňe gümrük plombalaryny we möhürlerini almakwe olary aldaw maksatlaryna ulanmak üçin döwletiň içinde daşamaklyga (meselem, indiki döwlediň gümrügine kitapçany bermezden içki gümrükden serhet gümrügine çenli) ulanyldy.

AUHB bu hili ýgdaýlarda öz wagtynda milli gümrük edaralaryna maglumat bermek üçin hemme mümkin zatlary ýetine ýetirýär. (ECE/TRANS/WP.30/12, 34-nji bent; TRANS/WP.30/ 35, 64 we 65-nji bentler;

Häçanda daşamanyň bir bölegi awtomobil ulagy bilen amala aşyryrlmadyk ýadgaýynda HÝoG prosedurasyny ulanmak.

Konwensiýanyň 2-njy maddasyna laýyklykda, egerde onuň başy bilen ahyrynyň arasynda HÝoG daşamanyň belli bir bölegi awtomobil ulagy amala aşyrylýan bolsa, ulagyň başga görnüşleri (demirýol, derýa we ş.m.) hem ulanylyp bilner. Ulagyň başga görnüşleri bilen daşalýan aralykda, HÝoG kitapçasyny saklaýjy ýerine ýetirip biler ýa-da:

- *Konwensiýanyň 26-njy maddasynyň 2-nji bendiniň düzgünlerine laýyklykda HÝoG daşamany saklamaklygy gümrük edaralaryndan sorap biler. Saklanan HÝoG daşama täzeden dikeltmek üçin, gümrük resmileşdirilmesi we gümrük barlagy ulagyň başga görnüşleri bilen amala aşyrylýan aralygyň ahyrynda üpjün edilmelidir. Egerde ugradylýan ýurtda hemme merşrutlar (ugurlar) boýunça daşama awtomobil ulgay bilen amala aşyrylýan bolsa, onda ugradylma ýerindäki gümrükde HÝoG operasiýasyny başlap boler we HÝoG kitapçasynyň №1 we №2 kesip alma sahypalaryny bir wagtda bölüp almak arkaly onuň bes edilmegine bada-nat göz ýetirmeli. Bu şertlerde bu ýurduň çäklerinde ýoluň galan böleklerine HÝoG-niň kepillenmesi hereket etmeýär. Emma HÝoG daşamasy Konwensiýanyň 26-njy maddasynyň düzgünlerine laýyklykda ulagyň başga görnüşleri bilen amala aşyrylýan daşama aralygynyň ahyrynda ýerleşen gümrükde Ylalaşýan taraplarda ýeňil dikeldilip bilner; ýa-da*

- *HÝoG prosedurasyny ulanmak. Emma bu ýagdaýda HÝoG-nyň kitapça saklaýjysy bu ýurtda HÝoG operasiýasy diňe haçanda milli gümrük edaralary indiki bentlerde HÝoG kitapçasyny degişli derejede üpjün etme ýagdaýynda peýdalanyp boljakdygyny hasaba almalydyr (ýagdaýlara görä): giryän aralyk gümrüginde, çykýan aralyk gümrüginde we niýetlenen (baryan) ýeriniň gümrüginde. (TRANS/WP.30/AC.2/63, 63-nji bent we goşundy 4)*

Madda 3

Häzirki Konwensiýanyň dügünleri indiki şertlerde peýdalanylýar, ýagny:

a) daşama amala aşyrylýar

i) III a) babynda görkezilen şertleri ýerine ýetirmek bilen daşamaga öňünden goýberlen ýol ulag serişdelerinde, ulag serişdeleriniň düzüminde ýa-da konteýnerlerde, ýa-da

ii) III c) babynda görkezilen şertleri ýerine ýetirmek bilen başga ýol ulag serişdelerinde, başga ulag serişdeleriniň düzüminde ýa-da başga konteýnerlerde, ýa-da

iii) awtobuslar, kranlar, hapa aýryjy maşynlar, beton ýazyjylar we ş.m. ulanylýan ýol ulag serişdelerinde ýa-da ýörite niýetlenen ulag serişdelerinde we şeýlelikde, III c) bapda görkezilen şertleri ýerine ýetirmek bilen ugradylma ýerindäki gümrükden we barmaly ýerindäki gümrüge öz indiki herekede gelýän ýük diýip hasap edilýär. Egerde bu ulag serişdeleri başga ýükleri daşaýan ýagdaýynda, ýokarda i) ýa-da ii) kiçi bentlerde beýän edilen degişli şertleri peýdalanýarlar.

3 a) maddasyna düşündiriş ýazgysy

0.3 a) iii) maddanyň düzgünlei öz herekedi bilen gidýän ýeňil awtomobilleri öz içine almaýar. Emma egerde olar 3-nji maddanyň a) i) we a) ii) kiçi bentlerinde ýatlanyp geçilen başga ulag serişdelerinde daşalýar bolsa, HÝoG prosedurasyny peýdalanmak bilen ýeňil awtomobilleri daşamaklyga rygsat edilýär.
(ECE/TRANS/17/Amend. 28Bis, 2009-njy ýylyň 1-nji oktýabrynda güýje girdi)

b) daşama 6-njy maddanyň düzgünlerine laýyklykda ykrar edilen birleşikler tarapyndan kepillendirilýär we häzirki Konwensiýanyň 1-nji goşundysynda getirlen nusga laýyk gelýän HÝoG kitapçasyny peýdalanmak bilen amala aşyrylmalydyr.
(ECE/TRANS/17/Amend.22, 2002-nji ýylyň 12-nji maýynda güýje girdi)

3 madda kommentariýalar

Agyr agramly ýa-da uly gabaraly ýükler hökmünde seredilýän ýol ulag serişdeleri

Egerde özi agyr agramly ýa-da uly gabaraly ýükler hasap edilýän ýol ulag serişdelerinde ýa-da ýörite niýetlenen ulag serişdelerinde başga agyr agramly ýa-da uly gabaraly ýükler daşalýar we, netijede ulag serişdeleri hem, ýükler hem bir wagtyň özünde Konwensiýanyň III c) babynda görkezilen şertlere jogap berýär, diňe daşlygynda we hemme kesilip alnan sahypalarynda Konwensiýanyň 32-njy maddasynda göz öňüne tutulan ýazgy edilen HÝoG kitapçasynyň biri talap edilýär. Egerde bu hili ulag serişdelerinde ýük bölümlerinde ýa-da konteýnerlerde adaty ýükler daşalýar, onda ulag serişdeler ýa-da konteýnerler III a) bapda görkezilen şertleri ýerine ýetirmeklige öňünden goýberlen bolmalydyr, we ýük bölümleri ýa-da konteýnerler möhürlenen we plombalanan bolmalydyr.

Konwensiýanyň 3-njy maddasynyň a) bendiniň iii) kiçi bendiniň düzgünleri, egerde ýol ulag serişdeleri ýa-da ýörite niýetlenen ulag serişdeleri ugradylýan ýeriň gümrügi ýerleşen ýurdundan çykarylýan we barmaly ýerindäki gümrük ýerleşýän ýurda girizilýän ýagdaýynda peýdalanylýar. Onda Konwensiýanyň 15-njy maddasynyň ýol ulag serişdelerini wagtlaýyn girizmeklige degişli düzgünleri peýdalanarlykly däldir. Bu sebäpli bu hili ulag serişdelerini wagtlaýyn girizmeklige gümrük resminamalary talap edilmeýär.
(TRANS/WP.30/AC.2/65, 39 we 40-njy bentler we goşundy 2; TRANS/WP.30/AC.2/59, 61 we 62-nji bentler we goşundy 6; TRANS/WP.30/200, 72-nji bent)

HÝoG prosedurasy we poçta ugradylmalary

Gümrük proseduralaryny ýönekeýleşdirmek we ylalaşmak barada Halkara konwensiýanyň J-nji ýörite goşundysynyň 2-nji babyna laýyklykda (Kiot konwensiýasynda seredilen), gümrük formallyklary üstaşyr poçta ugradylmalarynda peýdalanylmaýar. Bu sebäpli, haçanda olar poçta gulluklary arkaly we gulluk poçtalary üçin daşalanda, HÝoG prosedurasy Halkara poçt bileleşiginiň hereket edýän namalarynyň kesgitlemelerine laýyklykda hatlar we banderollar diýlip düşünilýän poçta ugratmalary peýdalanylmaýar.
(TIRExB/REP/2007/34, 17-nji bent; ECE/TRANS/WP.30/AC.2/95, 28-nji bent; ECE/TRANS/WP.30/AC.2/95/ Corr.2)

(c) ESASY ÝAGDAÝLAR

Madda 4

HÝoG prosedurasyny ýerine ýetirmek bilen daşalan ýükler aralykdaky gümrüklerdäki girizme ýa-da çykarylma paçlary we ýygymlary tölemekden ýa-da depozitden boşadylýar.

4-nji madda kommentariýalar

0.8.3 "Tölenmezlik riski bolan paçlar we salgytlar" düşündiriş ýazgysyna we 23-nji madda "Ulag serişdeleriniň ýany bilen gitme" kommentarilere seret.

Paçlar we ýygymlar bilen goşmaça üpjün etmeden ýa-da tölegden boşatmak

Ulag üstaşyr režiminiň esasy prinsipleri islendik zerur üpjünçilik berlen şertinde üstaşyr ýükleri girizme ýa-da çykarylma paçlary we ýygymlary tölemekden boşatmak bolup durýar. HÝoG prosedurasy boýunça daşalýan ýükler 3-nji maddanyň b) bendinde görkezilen kepillendirme bilen wagtyň islendik pursadynda ýapylan bolany üçin, HÝoG daşamanyň dowamynda HÝoG daşamasyna çekilen Ylalaşýan taraplaryň islendiginden haýsyda bolsa bir görnüşde olaryň üpjün edilmekligi, girizme ýa-da çykarma paçlaryny we ýygymlary tölemeklik talap edilmeýär.
(ECE/TRANS/WP.30/240, 28-nji bent; ECE/TRANS/WP.30/AC.2/97, 28-nji bent)

Madda 5

1. Plombalanan ýol ulag serişdelerinde, plombalanan ulag serişdeleriniň düzüminde ýa-da plombalanan konteýnerlerde HÝoG prosedurasyny ýerine ýetirmek bilen daşalýan ýükler, düzgün boýunça, aralyk gümrüklerde gümrük barlaglaryndan boşadylýar.

2. Emma hyýanat edilmäni duýdurmak maksady bilen gümrük edaralary aýratyn ýagdaýlarda we, hususanda, bozulmalara şübhe döredende bu gümrüklerde ýükleri barlamagy amala aşyryp bilerler.

5-nji madda düşündiriş ýazgylary

0.5 Bu madda ýüküň saýlanyp alma barlagyny bolan hukugy aradan aýyrmaýar, emma onda bu hili barlaglaryň sany örän çäklendirlen bolmalydygy bellenip geçilýär. HÝoG kitapçalaryny ulanmak bilen ýükleri daşamagyň halkara ulgamy milli proseduralara görä goşmaça kepillendirmeleri berýän görnüşini aňladýar; bir tarapdan, ýüke degişli HÝoG kitapçasyndaky maglumatlar ugradylýan ýurtde düzülýän gümrük resminamalaryna girizilen maglumatlara laýyk gelmelidir; beýleki tarapdan ugradylýan ýerde amala aşyrylýan we ugradylýan ýerde gümrügiň tassyklaýan barlagy üstaşyr we barmaly (niýetlenen) ýurtlary üçin goşmaça kepillendirme bolup durýar (19-njy maddasyna düşündiriş ýazgylaryna seret).

5-nji maddanyň 2-nji bendine kommentariýalar

Aralyk gümrüklerinde ýa-da aralyk barlaglaryny daşaýjylaryň haýyşy boýunça barlamak

5-nji maddanyň 2-nji bendinde ýatlanyp geçilen aýrayn ýagdaýlara, haçanda gümrük edaralary ýa aralyk gümrüklerde, ýa-da daşaýjylaryň anyk haýyşy boýunça gelýän ýolunda HÝoG daşama prosesinde haýsydyr bir bozulmanyň bolanlygyna şübhesi bolanda barlaglary amala aşyrýarlar. Bu ýagdaýlarda, gümrük edaralary, haçanda bu haýyşy esassyz hasap eden ýagdaýlardan başga ýagdýalarda, barlagy geçirmekligi ret etmeli däldir.

Haçanda gümrük edaralary daşaýjynyň haýyşy boýunça barlag geçirýän ýagdaýlarynda, soňky (daşaýjy) 46-njy maddanyň 1-nji bendindäki düzgünlerine we hemme başga çykdaýjylar bilen bilelikde barlagy geçirmegiň netijesinde ýüze çykyp biljek oňa berlen kommentarilere laýyklykda onuň bilen bagly çykdaýjylary çekýär.
(TRANS/WP.30/AC.2/196, 66 we 67-nji bentler we goşundy 3; TRANS/WP.30/AC.2/63, 63-nji bentler we goşundy 3)

II Bap

HÝoG KITAPÇALARYNY BERMEK

KEPILLENDIRIJI BIRLEŞIKLERINIŇ JOGAPKÄRÇILIGI

Madda 6

1. Her Ylalaşýan tarap olaryň korrespondenti bolup durýan birleşikleriň üsti bilen ýa-da gönüden göni HÝoG kitapçasyny bermekligi burleşiklere rugsat berip biler we 9-njy goşundynyň I bölüminde beýan edilen minimal şertler we talaplar ýerine ýetirlende kepillendiriji bolup çykyş edip biler. Egerde 9-njy goşundynyň I bölüminde saklanýan minimal şertler we talaplar mundan beýläk ýerine ýetirilmeýän bolsa, rugsatnama alynýar. (ECE/TRANS/17/Amend.19, 1999-njy ýylyň 17-nji fewralynda güýje girdi)

2. düzümine bu birleşik girýän halkara gurama girýän daşary ýurt birleşikleri tarapyndan berlen HÝoG kitapçasyny peýdalanmak bilen amala aşyrylýan operasiýalar bilen bagly özlerine kabul eden jogapkärçiliginiň hem üstüni ýapýan şertinde, birleşige berlen kepilledirmä bu ýurtda ykrar edilip bilner.

<u>6-nji maddasynyň 2-nji bendine düşündiriş ýazgysy</u>

0.6.2 Bu bendiň düzgünlerine laýyklykda, ýurduň gümrük edaralary birnäýe birleşikleri ykrar edip bilerler, eýsem olaryň her biri korrespondenti bolup durýan birleşikleriň ýa-da özleriniň beren kitapçalarynyň resmileşdirilmegi bilen bagly jogapkärçiligi çekýärler.

2-bis. Dolandyrýan komitet halkara guramasyny kepillendirmegiň halkara ulgamynyň netijeli guralyşyna we funksionirlemesine ygtyýarly edýär. Bu rugsatnama, egerde bu gurama 9-njy goşundynyň III bölüminde beýän edilen şertleri we talaplary ýerine ýetiren ýagdaýynda berilýär. Dolandyrýan komitet, egerde mundan beýläk bu şertler we talaplar ýerine ýetirilmeýän ýagdaýynda, bu rugsatnamany alyp biler. (ECE/TRANS/17/Amend.21, 2002-nji ýylyň 12-nji maýynda güýje girdi; ECE/TRANS/17/Amend.31, 2013-nji ýylyň 10-njy oktýabrynda güýje girdi)

<u>6-njy maddanyň 2-bis bendine düşündiriş ýazgysy</u>

0.6.2-bis-1 Halkara guramanyň we oňa girýan birleşikleriň özara gatnaşyklary kepillendirmegiň halkara ulgamynyň funksionirlenmesi barada hatly ylalaşyklarda kesgitlenýär.

(ECE/TRANS/17/Amend.21, 2002-nji ýylyň 12-nji maýynda güýje girdi)

0.6.2-Bis-2 6.2-bis maddasyna laýyklykda berilýän rugsatnama BMG ÝYIT bilen halkara guramasynyň arasynda hatly ylalaşyklarda şöhlelendirilýär. Bu ylalaşykda halkara guramasy Konwensiýanyň degişli düzgünlerini ýerine ýetirýänligi, Konwensiýanyň Ylalaşýan taraplar ygtyýarlygyna hormat goýýanlygy we Dolandyrýan komitetiň çözgüdiniň we HÝoG-nyň Ýerine ýetirýän geňeşiniň haýyşyny ýerine ýetirýänligi göz öňüne tutulýar. Ylalaşyga gol çekmek bilen halkara guramaberlen rugsatnama esasynda üstüne ýüklenýän jogapkärçiligi alýanlygyny tassyklaýar. .
Egerde HÝoG kitapçalarynyň merkezleşdirlen çap edilmesi we ýaýradylmasy ýokarda agzalan halkara guramasynda amala aşyrylýan bolsa, ylalaşyk 8-nji goşundynyň 10 b) maddasynda ýatlanyp geçilen halkara guramasynyň jogapkärçiligi görä hem peýdalanylýar. Ylalaşyk Dolandyrýan komiteti tarapyndan tassyklanýar.
(ECE/TRANS/17/Amend.27, 2006-njy ýylyň 12-nji awgustynda güýje girdi)

3. Birleşik HÝoG kitapçalaryny diňe Ylalaşýan taraplaryň ygtyýarlandyrlan edaralary tarapyndan HÝoG prosedurasyna elýetrli bolmagy boýun gaçyrylmadyk taraplaryna berýär, ol tarapyň hemişelik bolýan ýeri bardyr ýa-da ysaslandyrlandyr.
(ECE/TRANS/17/Amend.19, 1999-njy ýylyň 17-nji fewralynda güýje girdi)

4. HÝoG prosedurasyna elýeterlige rugsatnama diňe häzirki Konwensiýanyň 9-njy goşundynyň II bölüminde beýän edilen minimal şertlerini we talaplaryny kanagatlandyrýan taraplara berilýär. Egerde bu kriteriýalary ýerine ýetirmek mundan beýläk üpjün edilmeýän bolsa, onda 38-nji madda üçin zeper ýetirmezden, ol rugsatnama alynýar.
(ECE/TRANS/17/Amend.19, 1999-njy ýylyň 17-nji fewralynda güýje girdi)

5. HÝoG prosedurasyna elýeterlige rugsatnama häzirki Konwensiýanyň 9-njy goşundynyň II bölüminde beýän edilen prosedura laýyklykda berilýär.
(ECE/TRANS/17/Amend.19, 1999-njy ýylyň 17-nji fewralynda güýje girdi)

Madda 7

Daşary ýurt korrespondentleri bolup durýan daşary ýurt kepillendirme birleşikleri ýa-da halkara guramalary tarapyndan kepillendirme birleşiklerine ugradylýan HÝoG kitapçalarynyň blankalary girizme we ýykarma paçlaryny we ýygymlaryny tölemekden boşadylýar we girizilende we çykarylanda gadagan etmelere ýa-da çäklendirmelere sezewar edilmeýär.

Madda 8

1. Kepillendirme birleşigi tölemek borjuny öz üstüne alýar - maksimal kepillendirlen pula çenli - girizilýän we çykarylýan paçlar we ýygymlar, hem-de möhledine uzaltmada islendik göterimler HÝoG operasiýasy bilen bagly kepillendirýän birleşmä nägileligi şertleşdirýän bozulmada kesgitlenen Ylalaşýan taraplaryň gümrük kanunçylygyna laýyklykda bergi berlip bilner. Kepillendiriji birleşik bu pullary bermäge borçly adamlar bilen bilelikde jogap bermeklige raýdaş tertipde ýokarda ýatlanyp geçilen puly tölemäge borçlanýar.
(ECE/TRANS/17/Amend.30, 2012-nji ýylyň 13-nji sentýabrynda güýje girdi)

8-nji maddanyň 1-nji bendine kommentariýalar

Administratiw jerimeler

8-njy maddanyň 1-nji bendiniň gürrüň edilýän kepillendiriji birleşikleriniň borçnamalary administratiw jerimeleri ýa-da belli bir pullary göz öňüne tutýan başga jerime sanksiýalaryny içine almaýar. (ECE/TRANS/WP.30/137, 68-70-nji bentler; TRANS/WP.30/AC.2/29, goşundy 3)

Goşmaça pullaryň alynmasy

8-nji maddanyň 1 we 2-nji bentleri, zerur bolanda, goşmaça pullaryň alnyp bilinjekligini kesgitleýär, meselem, kitapçalary saklaýjylardan ýerine ýetirlen zyýan ýetirmäniň öwezini dolma ýa-da başga jetimeler. (ECE/TRANS/WP.30/135, 52-55-nji bentler; TRANS/WP.30/ 137, 69-njy bent)

2. Ýokarda 1-nji bentde göz öňüne tutulyşy ýaly, haçanda kanunlar we Ylalaşýan tarapyň şol bir ýa-da başga düzgünleri tarapyndan girizme ýa-da çykarma paçlaryny we ýygymlaryny töleek göz öňüne tutulmadyk ýagdaýynda, kepillendiriji birleşik bulara meňzeş ýagdaýlarda girizme ýa-da çykarma paçlarynyň we ýygymlarynyň jemine deň puly we möhletini geçirmäniň islendik göterimlerini tölemeklige borçlanýar.

<u>8-nji maddasynyň 2-nji bendine düşündiriş ýazgysy</u>

1.8.2 Bu bendiň düzgünleri, haçanda şol bir ýa-da başga Ylalaşýan tarapyň kanunlary we düzgünleri 8-nji maddanyň 1-nji bendinde görkezilen bozulmalar ýagdaýynda girizme ýa-da çykarma paçlarynyň we ýygymlarynyň ornuna administratiw sanksiýalary ýa-da maliýe görnüşindäki başga çäreleri göz öňüne tutylanda peýdalanylýar. Bolmanda tölege degişli pul gümrük düzgünlerine laýyklykda ýükleriň importynda ýa-da eksportynda tölege degişli girizme ýa-da çykarma paçlarynyň we ýygymlarynyň puly plýus möhletiinden geçirmäniň islendik göterimini üstüne goşulan jemden ýokary bolmaly däldir. (ECE/TRANS/17/Amend.8, 1987-nji ýylyň 1-nji awgustynda güýje girdi)

3. Her Ylalaşýan tarap tölemeli puluň maksimal ölçegini kesgitlemelidir, bir HÝoG kitapçasy boýunça tölegi ýokarda getirlen 1 we 2-nji bentleriň düzgünleriň esasynda kepillendirme birleşiklerinden talap edip bolar.

<u>8-nji maddasynyň 3-nji bendine düşündiriş ýazgysy</u>

1.8.3 Ylalaşýan taraplara HÝoG kitapçasynyň birine 100 000 ýewro deň bolan ululykda kepillendirlen birleşikden talap edilip bilinjek maksimal pul bilen çäklenmek maslahat berilýär. Aşakda sanalan spirtli içgileriň we temmäki önümleri daşalan ýagdaýynda we aşakda görkezilen çäklendirlen kadalardan mukdary ýokary bolanda, gümrük edaralaryna kepillendiriji birleşiklerinden talap edilip bileinjek 200000 ABŞ dollaryna deň bolan ululykdaky maksimal pula çenli ýokarlandyrmaga maslahat berilýär:

1) Göwrüm boýunça 80 % az bolmadyk arassa spirti saklaýan nedenaturirirlenen etil spirti (kod CC: 22.07.10).

2) Göwrüm boýunça 80 % az bolmadyk arassa spirti saklaýan nedenaturirirlenen etil spirti; spirtler, likýorlar we başga spirli içgiler; içgileri taýýarlamak üçin ulanylýan spirt esasly birikmeler (kod CC: 22.08).

3) Sigarlar, manil sigarlary we temmäki saklaýan “sigarilo” görnüşleri sigaralar (kod CC: 24.02.10).

4) Temmäki saklaýan sigaralar (kod CC: 24.02.20).

5) Islendik proporsioýada temmäkiniň ornuny tutujylary saklaýan ýa-da olary saklamaýan çilim çekilýän temmäki (kod CC: 24.03.11 we 24.03.19).

Egerde ýokarda ýatlanyp geçirlen temmäki önümleriniň we spirtli içgileriniň derejeleriniň mukdary aşakda sanalan kadalardan ýokary geçmeýän bolsa, kepillendiriji birleşiklerden talap edilip bilinjek maksimal pul 100000 ýewro deň bolan pul bilen çäklenmek maslahat berilýär:

1) 300 litr
2) 500 litr
3) 40 000 sany
4) 70 000 sany
5) 100 kilogram.

Temmäki önümleriň we alkogolly içgileriň ýokarda agzalan derejeleriniň takyk mukdary (litrler, sanlar, kilogrammlar) HÝoG kitapçasynyň ýük manifestinde görkezilmelidir. (ECE/TRANS/17/Amend.17; 1994-nji ýylyň 1-nji oktýabrynda güýje girdi; ECE/TRANS/17/Amend.18; 1995-nji ýylyň 1-nji awgustynda güýje girdi; ECE/TRANS/17/Amend.30, 2012-nji ýylyň 13-nji sentýabrynda güýje girdi ECE/TRANS/17/Amend.32, 2015-nji ýylyň 1-nji ýanwarynda güýje girdi; ECE/TRANS/17/Amend.34, 2018-nji ýylyň 1-nji iýulynda güýje girdi)

(Düşündiriş ýazgysy 0.8.3 kommentariýler

Tölenmezlik riski bar bolan paçlar we salgytlar

Konwensiýanyň 4-njy maddasyna laýyklykda, HÝoG prosedurasyny ulanmak bilen ýükler daşalanda, egerde bu hili paçlar we salgytlar HÝoG-nyň adaty kitapçasyny ulanmak bilen ýükler daşalanda 50 000 ABŞ dollaryndan, “Temmäki önümleri/alkogol içgileri” kitapçasyny ulanmak bilen ýükler daşalanda 200 000 ABŞ dollaryndan ýokary bolan ýagdaýynda ýa-da gümrük edaralary tarapyndan kesgitlenen başga pullary hem girizme, çykarma paçlary we salgytlary tölemek ýa-da depozite ýerleşdirmek talap edilmeýär.

(TRANS/ GE 30/59, 34 we 35-nji bentler; TRANS/ WP 30/137, 75-75-nji bentler; TRANS/WP.30/159, 25-nji bent; ECE/TRANS/WP.30/AC.2/2010/3/Rev.1, goşundy 2; ECE/TRANS/WP.30/AC.2/105, 31-nji bent)

4. Bu gürükde resmileşdirmek üçin HÝoG kitapçasy kabul edilen pursadyndan kepillendiriji birleşik ugradylma ýerindäki gümrügiň ýerleşen ýurduň ygtyýarlandyrlan edarasyna görä jogapkär bolup durýar. Çäkleri boýunça HÝoG prosedurasyny ýerine ýetirmek bilen ýükleri daşamaklyk dowam edýän indiki ýurtlarda bu jogapkärçilik ýükler girizilen pursadynda başlanýar ýa-da, egerde HÝoG daşama 26-njy maddanyň 1 we 2-nji bentleriniň düzgünlerine laýyklykda saklanan bolsa, HÝoG daşama täzeden dikeldilýän gümrüginde resmileşdirmek üçin HÝoG kitapçasyny kabul etme pursadyndan başlanýar. (ECE/TRANS/17/Amend.21, 2002-nji ýylyň 12-nji maýynda güýje girdi)

5. Kepillendiriji birleşik diňe HÝoG kitapçasynda sanalyp geçilen ýüklere jogap bermän, eýsem geljekde bu kitapçada sanalyp geçilmedik ýol ulag serişdesiniň plombalanan böleginiň içindäki ýa-da plombalanan konteýneriň içindäki islendik ýüklere hem jogap berýär. Birleşik haýsydyr bir başga ýüklere jogapkärçilik çekmeýär.

<u>8-nji maddasynyň 5-nji bendine düşündiriş ýazgysy</u>

1.8.5 Egerde kepillendiriji birleşige HÝoG kitapçasynda sanalyp geçilmedik ýükler boýunça tölemek barada talaplar bildirilýär, ýöne degişli administratiw (dolandyryjy) edara bu ýükler awtoulag serişdesiniň plombalanan bölüminde ýa-da plombalanan konteýnerinde ýerleşenligi baradaky netije esasyndaky faktlary görkezmelidir.
(ECE/TRANS/17/Amend.6, 1985-nji ýylyň 1-nji awgustynda güýje girdi, ECE/TRANS/17/Amend.30, 2012-nji ýylyň 13-nji sentýabrynda güýje girdi)

6. Bu maddanyň 1 we 2-nji bentlerinde ýatlanyp geçilen paçlaryň we ýygymlaryň jemini kesgitlemek maksady bilen garşylykly ýagdaýy subut edilmäni üçin, HÝoG kitapçasyna ýazylan ýüklere degişli maglumatlar hakyky hasaplanar.

<u>8-nji maddasynyň 6-nji bendine düşündiriş ýazgysy</u>

1.8.6 1. HÝoG kitapçasynda paçlaryň we ýygymlaryň ölçegini kesgitlemäge mümkinçilik berýän ýükler barada ýeterlik takyk maglumatlar ýok bolsa, gyzyklanýan taraplar bu ýüküň takyk häsiýeti barada gürrüň edip boljak subutnamalaryny berip bilerler.

2. Egerde hiç hili sunutnama berilmedik bolsa, paçlar we ýygymlar HÝoG kitapçasynda aýdylyp geçilen ýükleriň girizilýän ýa-da çykarylýan ýükleriň derejesinde göz öňüne tutulan has ýokary stawka boýunça ýüküň häsiýetine görä bolmadyk ýeke-täk görnüşli bolmadyk stawkalar alnyp bilner.

8-nji maddanyň 7-nji bendi aýrylan.
(ECE/TRANS/17/Amend.30, 2012-nji ýylyň 13-nji sentýabrynda güýje girdi)

8-nji maddasynyň 7-nji bendine düşündiriş ýazgysy

1.8.7 Aýrylan.
(ECE/TRANS/17/Amend.30, 2012-nji ýylyň 13-nji sentýabrynda güýje girdi)

Madda 9

1. Kepillendiriji birleşik HÝoG kitapçasynyň tamamlanma senesini görkezmek bilen kitapçanyň hereket edýän möhledini kesgitleýär, ondan soňra gümrük resmileşdirmesi üçin ugradylma ýerindäki gümrüge berlip (hödürlenip) bilinmez.

2. Egerde HÝoG kitapçasy ugradylma ýerindäki gümrükde resmileşdirmek üçin onuň hereket edýän gününiň soňky gününde ýa-da häzirki maddanyň 1-nji bendinde göz öňüne tutulyşy ýaly bu senä çenli kabul edilen bolsa, barmaly ýerindäki gümrükde HÝoG operasiýasynyň tamamlanýança kitapça hereket edýär.

Madda 10

1. HÝoG operasiýasynyň tamamlanmagy saklanmazdan amala aşyrylmalydyr. (ECE/TRANS/17/Amend.21, 2002-nji ýylyň 12-nji maýynda güýje girdi)

2. Egerde Ylalaşýan tarapyň ol ýa-da başga gümrük edaralary HÝoG operasiýasynyň bes eden bolsalar, haçanda HÝoG operasiýasynyň bes edilenligi barada şahadatnama kanuna garşy ýa-da aldaw ýoly bilen ýa-da HÝoG operasiýasynyň bes edilmedik ýagdaýy goşmazdan, olar 8-nji maddanyň 1 we 2-nji bentlerinde görkezilen pul jemleriniň kepillendirlen birleşiklerinden has köp talap edip bilmezler.
(ECE/TRANS/17/Amend.21, 2002-nji ýylyň 12-nji maýynda güýje girdi; ECE/TRANS/17/Amend.30, 2012-nji ýylyň 13-nji sentýabrynda güýje girdi)

<u>10-nji madda düşündiriş ýazgylary</u>

0.10-1 Egerde HÝoG operasiýasynda ýük bölümleri we konteýnerleri erbet niýet bilen üýtgemelere sezewar edilip ulanylan bolsam ýa-da egerde ýalan ýa-da takyk bolmadyk resminamalary ulanmak, ýükleri çalyşmak, gümrük plombalaryny ýasamak we ş.m. ýaly bozulmalar ýüze çykarlan ýagdaýynda, ýa-da şahadatnama başga kanuny bolmadyk ýol bilen alnan ýagdýaynda HÝoG operasiýasynyň bes edilenligi barada şahadatnama kanuna garşy ýa-da aldaw ýoly bilen alnan hasap edilýär. (ECE/TRANS/17/Amend.21, 2002-nji ýylyň 12-nji maýynda güýje girdi)

0.10-2 “ýa-da HÝoG operasiýasy bes edilmedi ” söz düzümi, haçanda bes edilme barada şahadarnama ýalandan yglan edilen ýagdaýyny öz içine alýar. (ECE/TRANS/17/Amend.30, 2012-nji ýylyň 13-nji sentýabrynda güýje girdi)

<u>Madda 11</u>

1. HÝoG operasiýasynyň tamamlanmadyk ýagdaýynda ygtyýarlandyrlan edaralar:

a) HÝoG kitapçasynda görkezilen onuň salgysy boýunça HÝoG-nyň kitapça saklaýjysyny tamamlanmazlyk barada habar berýärler;

b) kepillendiriji birleşige tamamlanmazlyk barada habar berýärler.

Ygtyýarlandyrlan edaralar bu edaralar tarapyndan resmileşdirmek üçin HÝoG kitapçasynyň kabul edilen senesinden maksimum bir ýylyň dowamynda ýa-da egerde HÝoG operasiýasynyň bes edilenligi barada şahadatnamanyň ýalandan yglan edilende ýa-da kanuna garşy ýa-da aldaw ýoly bilen alnanda iki ýylynyň dowamynda kepillendiriji birleşigine habar berýärler.
(ECE/TRANS/17/Amend.21, 2002-nji ýylyň 12-nji maýynda güýje girdi)
(ECE/TRANS/17/Amend.30, 2012-nji ýylyň 13-nji sentýabrynda güýje girdi)

<u>11-nji maddasynyň 1-nji bendine düşündiriş ýazgysy</u>

0.11-1 Hat görnüşinde habar berme usuly milli kanunçylygy esasynda kesgitlenilýär.
(ECE/TRANS/17/Amend.21, 2002-nji ýylyň 12-nji maýynda güýje girdi)
(ECE/TRANS/17/Amend.30, 2012-nji ýylyň 13-nji sentýabrynda güýje girdi)

<u>11-nji maddanyň 1-nji bendine kommentariýalar</u>

Paçlary w salgytlary töleme

Aýrylan.
(ECE/TRANS/WP.30/AC.2/2010/3/Rev.1,Annex 2;ECE/TRANS/WP.30/AC.2/105, 31-nji bent)

Habar berme üçin möhlet

HÝoG operasiýasynyň tamamlanmanlygy barada kepillendiriji birleşige habar bermek üçin kesgitlenen möhlediniň hasabyň başlamagy, onuň gümrük edaralary tarapyndan ugradylan senesinden dälde, eýsem kepillendiriji birleşiginiň hatly habary alan senesinden başlanýar hasap edilýänligi kesgitlenendir. Habar bermäniň hakykatdan ugradylanlygyny we alnanlygyny tassyklamaklyk gümrük edaralarynyň borçlaryna girýär (tassyklamagyň usullarynyň biri - korrespomdensiýany hasaba almak). Egerde habar berme üçin möhleti geçen bolsa, onda milli kepillendirme birleşigi ýüklere jogapkärçiligi çekmeýär.
(ECE/TRANS/WP.30/12, 28-nji bent; TRANS/WP.30/ 35, 47 we 48-nji bentler;
TRANS/ GE.30/ GRCC/11, 14 we 15-nji bentler)

Kepillendiriji birleşige (kepillendiriji birleşiklere) habar bermek

Gümrük edaralary öz degişli milli kepillendirme birleşigine (öz degişli milli kepillendirme birleşiklerine) 11-nji maddanyň 1-nji bendinde görkezilen ýagdaýlar ýarada, ýagny haçanda HÝoG operasiýasynyň tamamlanmadyk ýagdaýy barada derrew habar bermelidir.
(ECE/TRANS/WP.30/192, 26-njy bent; TRANS/WP.30/ 59, 46-njy bent we Goşundy 5)

HÝoG kitapçasyny saklaýja habar berme

0.11-1 we 0.11-2 düşündiriş ýazgylarynda görkezilen HÝoG kitapçasyny saklaýja habar berilmä görä talap buýrulan haty ugratma ýoly bilen ýerine ýetirilip bilner. (ECE/TRANS/WP.30/192, 26-njy bent; TRANS/WP.30/ 59, 46-njy bent we Goşundy 5)

2. Haçanda 8-nji maddanyň 1 we 2-nji bentlerinde ýatlanyp geçilen jemleriň (pullaryň) töleme möhledi gelende, ygtyýarlandyrlan edaralar, kepillendirme birleşigine talaby öňünden bildirmezden bu pullaryň talap edilýän tarapdan ýa-da taraplardan bu pullaryň tölenmegini mümkin boldugyndan talap etmelidir. (ECE/TRANS/17/Amend.30, 2012-nji ýylyň 13-nji sentýabrynda güýje girdi)

<u>11-nji maddasynyň 2-nji bendine düşündiriş ýazgysy</u>

0.11-2 Bu pullary tölemeli tarapdan ýa-da taraplardan degişli pulleryň tölemegi talap etmek üçin ygtyýarlandyrlan edaralaryň kabul edýän çäreleri, egerde milli kanunçylyga laýyklykda, iň bolmanda, HÝoG kitapçasynda görkezilen onuň salgysyna HÝoG-nyň kitapça saklaýjysyna ýa-da HÝoG-nyň kitapça saklaýjysy bolup durmaýan bolsa, bu pullary tölemeli bolan tarap (taraplar) tölemek barada talaby ugratmalydyr.

. HÝoG-nyň kitapça saklaýjysyna tölemek barada talap bu maddanyň 1 a) bendinde ýatlanyp geçilen habar bilen utgaşyp biler.
(ECE/TRANS/17/Amend.30, 2012-nji ýylyň 13-nji sentýabrynda güýje girdi)

3. HÝoG operasiýasynyň bes edilmänligi barada bu birleşige habar berlen senesinden üç aýdan ir bolmadyk wagtda ýa-da HÝoG operasiýasynyň bes edilenligi barada şahadatnamanyň ýalan ýollar alnanlygy ýa-da kanuna garşy ýa-da aldaw ýoly bilen alnanlygy barada bu birleşige bu seneden soň iki ýyldan gijä galman 8-nji maddanyň 1 we 2-nji bentlerinde görkezilen tňlemeli pullar barada talap kepillendirme birleşigine berilýär. Emma bu maddanyň 2-nji bendinde ýatlanyp geçilen tarapyň (taraplaryň) tölemek barada borçnamalary bilen baglanyşyklykda görkezilen iki ýyllyk möhketden hem köp wagtyň dowamynda administratiw ýa-da kazyýet çözgütleriniň predmeti bolan HÝoG operasiýasy bolan ýagdýaynda, tölemek barada islendik talap ygtyýarlandyrlan edaralarynyň ýa-da kazyýetleriniň çözgüdiniň güýje giren gününden bir ýylyň dowamynda täzeden ugradylýar.
(ECE/TRANS/17/Amend.30, 2012-nji ýylyň 13-nji sentýabrynda güýje girdi)

<u>11-nji maddasynyň 3-nji bendine düşündiriş ýazgysy</u>

0.11-3-1 Ýüki ýa-da ulag serişdesini geçirmek barada sorag çözülende, ygtyýarlandyrlan edaralara, egerde olaryň kanunçylygy olaryň jogapkärçilik çekýän bähbitleri goramagy üpjün etmegiň başga serişdelerini göz öňüne tutuýan bolsa, HÝoG-nyň kitapça saklaýjysyndan paçlary, ýygymlary we möhledinden gijä galdyrlan göterimleri almaly tölegine kepillendiriji birleşigiň jogapkärçilik çekýänligine goldanmaly däldigi maslahat berilýär.
(ECE/TRANS/17/Amend.30, 2012-nji ýylyň 13-nji sentýabrynda güýje girdi)

0.11–3–2 Ygtyýarlandyrlan edaralar tölemek barada borçnama bilen baglanyşyklykda administratiw ýa-da kazyýet çözlüşmelerini gozgamak barada kepillendiriji birleşige maglumat berip biler. Islendik ýagdaýda ygtyýarlandyrlan edaralar bu çäklendirlen möhlet geçýänçä iki ýyllyk möhlediň geçmegi bilen tamamlanyp biljek bu hili çözülişmeler ýarada kepillendiriji birleşige maglumat berýär. (ECE/TRANS/17/Amend.30, 2012-nji ýylyň 13-nji sentýabrynda güýje girdi)

11-nji maddanyň 3-nji bendine kommentariýalar

Paçlary we ýygymlary tölemäge talaplar

Tölemek barada talap degişli resminamalaryň nusgalary ýanyna çatylyp ugradylmalydyr.

Bu hili ýagdaýda, egerde ýüküň bir bölegine görä bozulma ýol berlen bolsa, ygtyýarlandyrlan edaralara degişli görnüşde proporsionallykda 8-nji maddanyň 1 we 2-nji bentlerinde ýatlanyp geçilen tölenmäge degişli ýygymlar we paçlar barada talaby düzetmelidirler. Şikaýat etme hukugyna degişli islendik milli görkezmä zeper ýetirmezden, egerde kepillendiriji birleşigi HÝoG operasiýasynyň bes edilmeginiň alternatiw subutnamasyny alýan ýagdaýynda, bu birleşik ygtyýarlandyrlan edaralara HÝoG operasiýasynyň bes edilmänligi barada habar berlenliginiň bu subutnamasyny bermeli. (ECE TRANS/WP.30/AC.2/2010/3/Rev.1, goşundy 2)

4. Kepillendiriji birleşik tölemek barada oňa talap bildirlen senesinden üç aýlyk möhletde talap edilýän tölegi töleýär. (ECE/TRANS/17/Amend.30, 2012-nji ýylyň 13-nji sentýabrynda güýje girdi)

<u>11-nji maddasynyň 4-nji bendine düşündiriş ýazgysy</u>

0.11-4 Egerde bu maddada göz öňüne tutulan prosedura laýyklykda, kepillendiriji birleşige 8-nji maddanyň 1 we 2-nji betlerinde ýatlanyp geçilen jemi (puly) tölemeklik teklip edilýän bolsa, we egerde ol ony Konwensiýada görkezilişi ýaly üç aýlyk möhletde ýerine ýetormeýän bolsa, onda ygtyýarlandyrlan edaralar milli görkezmelere laýyklykda ýatlanyp geçilen puly tölemekligi talap edip bilerler, sebäbi bu ýagdaýda gürrüň milli kanunçylylgyň güýjüne girýän kepillendiriji birleşik tarapyndan baglaylan kepillendirmeleri bermek barada şertnamanyň ýerine ýetirmezligi barada gidýär. Çäklendirlen möhlet, haçanda kepillendiriji birleşik - bu talap alanda - bu talaba görä onuň pözisiýasy barada sorag boýunça 6-njy maddanyň 2-nji bendinde ýatlanyp geçilen halkara guramasy bilen maslahatlaşýan ýagdaýynda hem peýdalanylýar. (ECE/TRANS/17/Amend.30, 2012-nji ýylyň 13-nji sentýabrynda güýje girdi)

5. Tölenen pullar, egerde ygtyýarlandyrlan edaralary kanagatlandyrlanda, bu HÝoG daşamasyna görä hiç hili bozulma bolup geçmedik bolsa, tölemek barada oňa bildirlen senesiniň yzyndan gelýän iki ýylyň dowamynda kepillendiriji birleşige gaýtarylyp berilýär. Iki ýyllyk çäklendirlen möhlet milli kanunçylyga laýyklykda uzaldylyp bilner.
(ECE/TRANS/17/Amend.30, 2012-nji ýylyň 13-nji sentýabrynda güýje girdi)

III BAP

HÝoG KITAPÇASYNY PEÝDALANMAK BILEN ÝÜKLERI DAŞAMAK

A) ULAG SERIŞDELERINI WE KONTEÝNERLERI GOÝBERMEK

Madda 12

Bu babyň a) we b) bölümleriniň düzgünleriniň täsiri astyna düşmegi üçin,her ýol ulag serişdesi häzirki Konwensiýanyň 2-nji goşundysynda getirlen öz enjamyna we öz konstruksiýasyna görä jogap bermelidir, we häzirki Konwensiýanyň 3-nji goşundysynda göz öňüne tutulan prosedura laýyklykda daşamaga goýberlen bolmalydyr. Goýberilenligi barada şahadatnama 4-nji goşundyda getirlen nusga laýyk gelmelidir.

12-nji madda kommentariýalar

Goýberilenligi barada şahadatnama

4-nji goşundyda getirlen nusga laýyklykda goýberilenligi barada şahadatnamanyň iki eplenen A3 formady bolmalydyr.
(ECE/TRANS/WP.30/10, 33-nji bent; TRANS/WP.30/ 157 27-30-nji bentler; TRANS/WP.30/AC.2/35, goşundy 6)

Goýberilenligi barada şahadatnama we goýberilenligi barada tabliçkanyň barlygy

Konwensiýanyň 4-nji goşundysynda göz öňüne tutulan goýberilenligi barada şahadatnama beýany Konwensiýanyň 2-nji goşundysynyň 1-nji maddasynda getirilýän awtoulag serişdeleriniň diňe ýük bölümi üçin ulag serişdelerine bolmagy zerurdyr. 6-njy goşundynyň 0.1 j) düşündiriş ýazgysynda beýany saklanýan sökülýän (aýrylýan) kuzow ýa-da konteýner daşalan ýagdaýynda, goýberilen sökülýän (aýrylýan) kuzowda ýa-da goýberlen konteýnerde Konwensiýanyň 7-nji goşundysynyň III bölüminde göz öňüne tutulan goýnerilme barada tabliçka berkidilen bolmalydyr.
(ECE/TRANS/WP.30/168, 38-nji bent; TRANS/WP.30/ 39, 17-nji bent)

Madda 13

1. Häzirki babyň a) we b) bölümleriniň düzgünleriniň täsiri astyna düşmegi üçin, konteýberler 7-nji goşundynyň I bölüminde kesgitlenen şertlere laýyklykda konstrukrirlenen bolmalydyr we bu goşundynyň II böleginde kesgitlenen prosedura laýyklykda daşamaga goýberlen bolmalydyr.

2. Konteýnerlere degişli Gümrük konwensiýasyna, 1956 ý., Birleşen Milletler Guramasynyň goragy astynda baglaşylan olardan gelip çykýan ylalaşyklara, Konteýnerlere degişli Gümrük konwensiýasyna, 1972 ý., ýa-da bu soňky Konwensiýanyň ornuny çalşyp ýa-da üýtgedip biljek islendik halkara namalara laýyklykda gümrük möhürleri we plombalary astynda daşamaga goýberlen konteýnerler ýokarda getirlen 1-nji bendiň düzgünlerine laýyk gelýän ýaly seredilýär we täze goýberilmezden HÝoG prosedurasyny ýerine ýetirmek bilen daşamaga kabul edilmelidir.

Madda 14

1. Her Ylalaşýan tarap 12 we 13-nji maddalarynda ýokarda beýan edilen şertlere jogap bermeýän ýol ulag serişdeleriniň ýa-da konteýnerleriň hakyky goýberilmesini ykrar etmezlik hukugyny özünde saklap biler.
. Eýsende bolsa, Ylalaşýan taraplara, haçanda uly bolmadyk abatsyzlyklar ýüze çykarlanda we kontrabanda üçin mümkinçilik döretmeýän bolsa, ulag serişdelerini ýa-da konteýnerleri saklamaly däldir.

2. Gümrük polmbalary we möhürleri astynda ýükleri daşamak üçin täzeden ulanmazdan öňünçä, olary goýbermek üçin esas bolup hyzmat edýän şertleri mundan beýläk kanagatlandyrmaýan islendik ýol ulag serişdesi ýa-da konteýner ýa ilkibaşdaky ýagdaýa getirlen ýa-da täzeden goýberilme prosedurasyna sezewar edilen bolmalydyr.

b) HÝoG KITAPÇASYNY PEÝDALANMAK BILEN DAŞAMA PROSEDURASY

Madda 15

1. HÝoG prosedurasyny ýerine ýetirmek bilen ýükleri daşamak üçin ulanylýan ýol ulag serişdeleri, ulag serişdeleriniň düzümi ýa-da konteýneri wagtlaýyn girizilende ýörite gümrük resminamasy talap edilmeýär. Ýol ulag serişdeleri, ulag serişdeleriniň düzümi ýa-da konteýneri üçin hiç hili kepillendirme talap edilmeýär.

2. Häzirki maddanyň 1-nji bendine düzgünleri gümrükde HÝoG operasiýasy tamamlanandan soň ýol ulag serişdeleriniň, ulag serişdeleriniň düzüminiň ýa-da konteýneriň çykarylmagyň üpjün edilmegi üçin onuň milli görkezmeleriniň göz öňüne tutýan formallyklarynyň ýerine ýetirilmegini Ylalaşýan tarapa päsgelçilik döretmeýär.

<u>15-nji madda düşündiriş ýazgylary</u>

0.15 Wagtlaýyn girizme gümrük resminamalaryny bermek barada talaplaryň ýoklugy tirkeg we ýarym tirkegler ýaly ulag serişdeleriniň käbir ýurtlarda hasaba alynmadyklygy sebäpli käbir kynçylyklary döretmekligi mümkindir. .

Bu ýagdaýda 15-nji maddanyň maddanyň düzgünleri gyzyklanýan ýurtlarda ulanylýan HÝoG kitapçasynyň 1 we 2-nji kesilip alynýan sahypalarynda we degişli koreşoklarda bu ulag serişdeleri (markalar we belgiler) barada maglumatlary görkezmek ýoly bilen degişli kepillendirmeleriň gümrük edaralaryna berilme şertinde ýerine ýetirilýär.

<u>15-nji madda kommentariýalar</u>

Gümrük resminamalary

Ulag serişdelerine hiç hili kepillendirmeler, hiç hili resminamalar talap edilmeýär, barlag üçin üstaşyr ýurduň iki serhet gümrüginde kesilip alynýan listleri (sahypalary) ulanylýar. Egerde ulag serişdesi dagamaga (bozulma) sezewar bolan bolsa, onda Konwensiýanyň 41-njy maddasynyň düzgünleri peýdalanylýar. Egerde ulag serişdesi ýönekeý ýitirim bolan bolsa, onda milli kanunçylyga laýyklykda HÝoG kitapçasynda salgysy görkeilen daşaýjydan öwezini dolma (kompensasiýa) alynýar. (TRANS/ GE.30/ 10, 26 we 27-nji bentler)

Gümrük proseduralary

Aýrylan. (ECE/ TRANS/WP.30/294, 44-nji bent)

HÝoG daşamagy amala aşyrýan tirkeg çekijileri (týagaçlary) gümrükde resmileşdirmek

Daşary ýurtda hasaba alnan tirkeg çekijilere wagtlaýyn girizme üçin aýratyn resmileşdirmeklige ýol bermezlik üçin, HÝoG-nyň kitapça saklaýja HÝoG kitapçasynda daşlygynda we kesilip alynýan sahypasynda tirkeg çekijiniň hasaba alyş belgisini görkezmeli. Haçanda HÝoG daşama prosesinde tirkeg çekiji çalşylýan ýagdaýynda HÝoG Konwensiýasynyň başga düzgünleriniň zeper ýetirmesiz peýdalanylmagyny HÝoG kitapçasyna degişli düzedişleri girizmeli we milli düzgünler esasynda kesgitlenen proseduralara laýyklykda kesgitlenen çäklendirlen möhletlerde gümrük edaralary tarapyndan bu düzedişleriň ylalaşylmagyny gazanmaly. HÝoG daşamasy mundan beýläk amala aşyrylmaýan çalşylan tirkeg çekijini hereket edýän milli kanunçylyga laýyklykda resmileşdirmeli. (ECE/TRANS/WP.30/AC.2/2007/6, 12-nji bent; ECE/TRANS/WP.30/AC.2/91, 25-nji bent)

Madda 16

Haçanda HÝoG daşama ýol ulag serişdesi ýa-da ulag serişdeleriniň düzümi bilen amala aşyrylýan bolsa, olara häzirki Konwensiýanyň 5-nji goşundysynda getirlen talaplara jogap berýän "TIR" ýazgyly göniburçly tabliçka berkidilen bolmalydyr; bir tabliçka öňünde ýerleşdirilýär, edil şonuň ýaly beýlekisi ýol ulag serişdesiniň ýa-da ulag serişdeleriniň düzüminiň yzynda ýerleşdirilýär. Bu tabliçkalar gowy görner ýaly edilip ýerleşdirilmelidir. Olar aýryp bolýan bolmalydyr ýa-da olary öwrüp, ýapyp, ýygnap bolar ýaly oturdylan we konstruktirlenen (gurnap) bolmalydyr ýa-da başgaça görnüşde HÝoG prosedurasyna görä bu daşama degişli dälligini görkezmegiň başgaça görnüşi berilmelidir. (ECE/TRANS/17/Amend.16, 1994-nji ýylyň 24-nji iýynynda güýje girdi; ECE/TRANS/17/Amend.21, 2002-nji ýylyň 12-nji maýynda güýje girdi)

16-njy madda kommentariýalar

TIR tabliçkasynyň tehniki häsiýetnamalary

TIR tabliçkasynyň gaty esasy bolmalydyr we häzirki Konwensiýanyň 5-nji goşundysynyň we 16-njy maddanyň talaplaryna laýyklykda ýasalmalydyr. Özi ýelimlenýän TIR tabliçkasyny ulanmaklyga rugsat edilmeýär. (TRANS/WP.30/157, 61-nji bent)

Madda 17

1. Her ýol ulag serişdesine ýa-da konteýnere bir sany HÝoG kitapçasy düzülýär. Emma ýeke-täk HÝoG kitapçasy ulag serişdeleriniň düzümine ýa-da bir sany ýol ulag serişdesine ýa-da ulag serişdesiniň düzümine ýüklenen birnäçe konteýnerlere düzülip bilner. Bu ýagdaýda HÝoG kitapçasynyň ýük manifestinde ulag serişdeleriniň düzüminiň bölegini düzýän her ulag serişdesiniň ýa-da her konteýneriň aýratyn düzümini görkezmelidir.
(ECE/TRANS/17/Amend.21, 2002-nji ýylyň 12-nji maýynda güýje girdi)

17-nji maddanyň 1-nji bendine düşündiriş ýazgysy

0.17-1 HÝoG kitapçasynyň ýük manifestinde ulag serişdeleriniň düzüminde her ulag serişdesiniň ýa-da her konteýneriň aýratyn düzümi görkezmegiň düzgüni diňe ulag serişdeleriniň düzüminde her ulag serişdesiniň ýa-da her konteýneriň aýratyn düzümini gümrük barlagyny ýönekeýleşdirmek üçin niýetlenendir. Bu sebäpli bu düzgün ulag serişdesinde ýa-da konteýnerde hakyky saklanýanlaryň arasynda islendik tapawut Konwensiýanyň bozulmasy hasap edilmez ýaly örän berk düşünmeli däldir we we ulag serişdesindäkiler ýa-da konteýnerdäkiler ýük manifestine laýyklykda saklanmalydyr.

Egerde daşaýjy ygtyýarlandyrlan edaralara bu hili tapawudyň barlygyna seretmezden ýük manifestinde görkezilen ýükleriň jeminiň HÝoG kitapçasynyň berlen ulag serişdeleri düzüminiň bortda ýerleşýän ýa-da hemme konteýnerlerde saklanýan ýükleriň jemine laýyk gelýänligini subut edip biler, onda bu ýagdaý prinsipde gümrük görkezmeleriniň bozulmasy diýip hasap edilmeli däldir.

2. HÝoG kitapçasy diňe bir daşamany ýerine ýetirmek üçin hakykydyr. Ol azyndan bu HÝoG daşamany amala aşyrmak üçin zerur bolan kesilip alynma sahypalarynyň sanyny saklamalydyr. (ECE/TRANS/17/Amend.21, 2002-nji ýylyň 12-nji maýynda güýje girdi)

<u>17-nji maddasynyň 2-nji bendine düşündiriş ýazgysy</u>

0.17-2 Öý goşlarynyň predmetleri daşalan ýagdaýynda HÝoG kitapçasyny peýdalanmagyň düzgünleriniň 10 c) bentde göz öňüne tutulan prosedura peýdalanyp bilner, onda predmetleriň sanawy akylly-başly çäklerde çäklendirilmelidir.

<u>17-nji madda kommentariýalar</u>

Awtootlylara we ýerym tirkegli tirkeg çekijileriň düzümlere HÝoG kitapçalara bermek

1 g) we h) maddada kesgitlenen ulag serişdeleriniň düzümi bilen ýa-da bir ulag serişdesine ýa-da ulag serişdeleriniň düzümine ýüklenen birnäçe konteýnerlerde ýükleri daşamaklyga berilýän HÝoG kitapçalarynyň zerur bolan mukdarynyň çözgüdi ugradylma gümrügi tarapyndan kabul edilýär. Konwensiýanyň 4-njy maddasyna laýyklykda ugradylma gümrüginiň çözgüdi HÝoG operasiýasy amala aşyrylýan çäklerde döwletleriň galan gümrükleri ykrar edilýär, netijedem bu hili gümrükler goşmaça HÝoG kitapçalarynyň berilmegini talap edip bilmezler. (TRANS/WP.30/157, 26-njy bent)

Adaty ýüklerden we agyr agramly ýa-da gabarasy uly ýüklerden duryan garyşyk ýükleri daşamak üçin HÝoG kitapçalaryny bermek

Adaty ýüklerden we agyr agramly ýa-da uly gabaraly ýüklerden duryan garyşyk ýükleri daşamak üçin talap edilýän HÝoG kitapçalarynyň mukdary barada çözgüt kabul edilende, ugradylma ýerindäki gümrük agyr agramly ýa-da gabaraly ýükleri ulagda daşamaga laýyklykda 32-nji maddanyň aýratyn düzgünlerini hasaba alýar, HÝoG kitapçasynyň daşlygynda we hemme kesilip alynýan sahypalarynda "agyr agramly ýa-da gabaraly ýükler" ýazgysy edilen bolmalydyr. Bu ýazgy gümrük möhürleri we plombalary astynda daşalýan adaty ýüklerine degişli däl bolany sebäpli, adaty ýükleri daşamak üçin aýratyn HÝoG kitapçasy (ýa-da aýratyn HÝoG kitapçalary) talap edilýär.
(TRANS/WP.30/AC.2/71, 3-nji goşundy; TRANS/WP.30/ 206, 57-nji bent)

HÝoG kitapçalary bir wagtda ulanmak

Egerde ugradylma ýerindäki gümrügi birnäçe HÝoG daşamak üçin birnäçe HÝoG kitapçalary resmileşdirmäge kabul edilen bolsa, onda bu gümrük HÝoG kitapçalaryny resmileşdirmeklige her kabul edilen hemme kesilip alynýan sahyplarda "Resmi ulanmak üçin" grafasynda bu HÝoG kitapçalarynyň hemme belgileri görkezilmelidir.
(TRANS/WP.30/AC.2/71, 3-nji goşundy; TRANS/WP.30/ 208, 52-nji bent)

Madda 18

HÝoG daşama birnäçe ugradylma ýerindäki gümrükleriň we barmaly ýerindäki gümrükleriň üsti amala aşyrlyp bilner, emma gradylma ýerindäki gümrükleriň we barmaly ýerindäki gümrükleriň umumy sany dörtden ýokary bolmaly däldir. HÝoG kitapçasy, egerde onuň kabul edilenligi barada belligi diňe hemme ugradylma ýerindäki gümrükler eden ýagdaýynda barmaly ýerindäki gümrüklere berlip bilner. (ECE/TRANS/17/Amend.10, 1989-njy ýylyň 23-nji maýynda güýje girdi; ECE/TRANS/17/Amend.21, 2002-nji ýylyň 12-nji maýynda güýje girdi)

18 maddasyna düşündiriş ýazgylary

0.18-1 HÝoG ulgamy degişli funksionirlemegini üpjün etmek maksady bilen häzirki Konwensiýanyň Ylalaşýan tarapy hem boluip durýan goňşy ýurduň çäklerinde dowam edýän daşamada gümrük edaralary haýyşlary kanagatlandyrmazlyklary zerurdyr, onda haçanda bu haýyş aýratyn ýagdaýlar bilen delillendirlen ýagdaýlaryny goşmazdan, çykarylmadaky gümrügi barmaly ýeriniň gümrügi hökmünde görkezildi.

0.18-2 1. Birinji bentde düşürmeklige niýetlenen ýükleriň tapgyry başga bentlerde düşürmeklige degişli bolan başga ýa-da ýükleriň başga tapgyrlary düşürmeklige zerurlygy bolmazdan ulag serişdesinden ýa-da konteýnerden düşürlen ýükler ýüklenen bolmalydyr.

2. Birnäçe gümrüklerde düşürmek bilen daşalanda her bölekleýin düşürmeden soňra, HÝoG kitapçasynyň hemme galan manifestiniň 12-nji rubrikasynda, hem-de täze möhürleriň we plombalaryň goýlanlygy batada hemme agzalan kesilip alynýan sahypalarda we degişli koreşoklarda ol barada bellik edilmelidir.

18-nji madda kommentariýalar

Ugradylma ýerindäki we/ýa-da barmaly ýerindäki birnäçe gümrükler

HÝoG daşama bir ýa-da birnäçe ýurtlarda birnäçe ugradylma ýerindäki gümrükleriň weýa-da barmaly ýerindäki gümrükleriň üsti bilen amala aşyrlyp bilner, emma gradylma ýerindäki gümrükleriň we barmaly ýerindäki gümrükleriň umumy sany dörtden ýokary bolmaly däldir. HÝoG kitapçasyny peýdalanmagyň Düzgünleriň 6-njy düzgünlerine laýyklykda, her goşmaça ugradylma ýerindäki gümrükler weýa-da barmaly ýerindäki gümrükler üçiniki sany goşmça sahypa talap edilýär.Birnäçe ugradylma/barmaly ýerindäki birnäçe gümrükler bar bolan ýagdaýynda HÝoG kitapçasynyň sahypalary dürli gümrükler netijesinde ýüklenen/düşürlen ýükler görnüşinde doldurylmalydyr, olar goşmaça ýük manifestine girizilmelidir/ ýük manifestinden öçürilmelidir (9-njy grafa, 10 we 11) we ugradylma/barmaly ýerindäki gümrükler ýüklemeler/düşürmeler netijesinde ýükleriň tassyklanmagy barada bellikler 16-njy grafasyna girizilmelidir. (ECE/TRANS/WP.30/55, 22-nji bent; TRANS/WP.30/ 141 39-41-nji bentler; TRANS/WP.30/AC.2/31, 3-nji goşundy; TRANS/WP.30/ 192, 26-njy bent; TRANS/WP.30/AC.2/59, 46-njy bent we 5-nji goşundy)

Ýükleme we düşürme nokatlarynyň umumy sanynyň artdyrylmagynyň mümkinçiligi aýratyn ýagdaýlarda dörtden köp bolup biler.

HÝoG kitapçasyny peýdalanmagyň Düzgünleriniň (1-nji goşundy) 5-nji bendine we 18-nji madda laýyklykda, HÝoG-ny bir gezek daşamagyň barşynda ýükleme we düşürme nokatlarynyň sany dörtden ýokary bolmaly däldir. Bir ulag operasiýasynyň barşynda ýükleme we düşürme nokatlaryň umumy sanyny köpeltmek üçin, ýol ulag serişdesi ýa-da ulag serişdeleriniň düzümi özi hem hersine aýratyn HÝoG kitapçasyny ulanmak arkaly yzygiderlikde ýa-da bir wagtyň özünde birnäçe HÝoG daşamany amala aşyryp bolar. Bu maksat bilen indiki wariantlary peýdalanyp bilerler:

i) *28-nji madda "Bir sany HÝoG daşamasy üçin iki sany HÝoG kitapçasyny ulanmaga" kommentariýalara laýyklykda bir ulag operasiýasy üçin iki sany HÝoG kitapçasyny yzygider ulanmak. HÝoG-nyň birinji kitapçasy dörde çenli sany ugradylma ýerindäki we barmaly ýerindäki gümrükleri öz içine alyp biler. Dördünji gümrükde ol tamamlananda we bes edilenden soňra, ulag operasiýasynyň galan bölegi üçin HÝoG-nyň täze açylyp we ulanyp bilner. kitapçasy Bu fakty şöhlelendirmek üçin, HÝoG kitapçasynyň ikisinde degişli ýazgy amala aşyrylýar. Şeýlelikde, HÝoG-nyň birinji kitapçasynyň içine girýän barmaly ýerindäki gümrük HÝoG-nyň ikinji kitapçasy üçin ugradylma ýerindäki gümrük bolup durýar we üç sany barmaly ýerindäki gümrükleri öz içine alyp biler. HÝoG-nyň ikinji kitapçasynda göz öňüne tutulan barmaly ýerindäki gümrüklerine barýan hemme ýükleri HÝoG-nyň birinji kitapçasynda soňky barmaly ýerindäki gümrüklere niýetlenen edip görkezmeli. Bu hili prosedura ýedi sana çenli ugradylma ýerindäki we barmaly ýerindäki gümrükleri öz içine alýar. .*

Konwensiýanyň 2-nji maddasynda beýan edilen şertleri ýerine ýetirmek üçin, HÝoG daşamanyň ikisiniň hem bolmanda bir serhedi kesip geçmek bilen amala aşyrylmagy örän wajypdyr. HÝoG-nyň iki kitapçalary yzygider ulanylýanlygy sebäpli, her anyk pursatda diňe HÝoG-nyň bir kepillendirmesi hereket edýär;

ii) *Birnäçe ýol ulag serişdeleriniň (meselem, ulag serişdeleriniň düzüminiň) ýa-da birnäçe konteýnerleriň bir wagtda ulanylyşy HÝoG Konwensiýasynyň 17-njy maddasynyň 1-nji bendine laýyklykda, her ýol ulag serişdelerine ýa-da konteýnere aýratyn HÝoG kitapçasy berlip bilner. Her HÝoG kitapçasy ýükleme we düşürme nokatlarynyň dört sany çenlisini öz içine alyp biler. Ugradylma ýerindäki gümrüklerde (gümrükde) her HÝoG kitapçasyny resmileşdirmäge kabil edilen hemme kesilip alnan sahypalarynda bu HÝoG kitapçalarynyň "Resmi ulanmak üçin" grafasynda hemme belgileri görkezmeli.*

Düşürmegiň dürli nokarlarynda düşürmek üçin niýetlenen ýükleriň tapgyryny şol bir ýa-da başga alternatiw wariantynyň ulanylyşyna bagly bolmazdan 0.18-2 düşündiriş ýazgysynyň 1-nji bendinde göz öňüne tutulyşy ýaly, biri-birinden aýratynlamaly (bölmeli). (TRANS/WP.30/208, 28-nji bent we goşundy; TRANS/WP.30/AC.2/71, 71-nji bent we 3-nji goşundy)

(Düşündiriş ýazgysy 0.18-2 kommentariler

Harytlary düşürmek

Hususanda, 0.18.-2 düşündiriş ýazgysynda ýatlanyp geçilen "düşürme" adalgasynda ulag serişdesinden ýa-da konteýlerden ýükleri fiziki almaklygyň göz öňüne tutulmasy hökmany däldir, meselem, haçanda ulag operasiýasynyň HÝoG daşama tamamlanandan soň dowam edýän ýagdaýlarynda. Emma, egerde HÝoG daşamasy ýükleriň bir bölegi üçin tamamlanýan bolsa we galanlary üçin dowam edýän bolsa, onda ýükleriň birinji bölegi plombalanan ýük bölüminden ýa-da konteýnerden fiziki alynmalydyr ýa-da agyr agramly ýa-da uly gabaraly ýükler daşalan ýagdaýlarda HÝoG daşamasy dowam edýän galan ýüklerden aýrylyp aýratynlanan bolmalydyr.

(TRANS/WP.30/AC.2/59, 46-njy bent we 5-nji goşundy; TRANS/WP.30/192, 26-njy bent)

Madda 19

Ýükler we ýol ulag serişdesi, ulag serişdeleriniň düzümi ýa-da konteýner ugradylma ýerindäki gümrügine HÝoG kitapçasy bilen bilelikde barmalydyr. Ugradylýan ýurduň gümrük edaralary ýük maniýestiniň takyklygyna göz ýetirmek we gümrük möhürlerini we plombalaryny goýmak üçin ýa-da ýokarda agzalan gümrük edaralarynyň jogapkärçiligi astynda ygtyýarlandyrlan adamlar tarapyndan degişli derejede gümrük möhürlerini we plombalaryny barlamak üçin zerur bolan çäreleri kabul etmelidir.

19-njy madda düşündiriş ýazgylary

1.19 Ugradylýan ýeriň gümrüginiň borçlary ýük manifestiniň takyklygyna göz ýetirmelidir, bolmanda ýük manifestindäki maglumatlaryň bu ýüke degişli eksport resminamalarynda we ulag we başga söwda resminamalarynda saklanýan maglumatlar bilen laýyk gelýänligini barlamagyň zerurlygyny göz öňüne tutýar; ugradylýan ýeriň gümrügi zerur bolan halatynda ýüki barlamagy hem geçirip biler. Ugradylýan ýeriň gümrügi möhürleriň we plombalaryň goýulmasyna çenli ýol ulag serişdeleriniň ýa-da konteýneriň ýagdaýyny, brezent ýilen ýapylan ulag serişdelerine ýa-da konteýnerlere görä, bresentiň we onuň berkidijileriniň ýagdaýyny hem barlamaly, sebäbi bu barada maglumatlar goýberilme barada şahadatnamanyň içine girizilen däldir.
(ECE/TRANS/17/Amend.21, 2002-nji ýylyň 12-nji maýynda güýje girdi)

<u>*19-njy madda kommentariýalar*</u>

Ugradylýan gümmrükde barlagy geçirmek

HÝoG ulgamynyň kadaly funksionirlenmegi üçin, ugradylma gümrüginde ýükleri gümrük resmileşdirmeklik hemme zerur bolan gümrük formallyklarynyň ýerine ýetirilmegi bilen amala aşyrlan bolmagy örän wajypdyr. Hususanda, garşy durmak zerur:

- ulag operasiýasynyň barşynda olaryň çalşylmagy üçin ýükleriň şübheli deklarirlenmegi (ýagny sigaralar ýüklenýär, onuň ýerine oboý deklalirlenýär, ulag operasiýasynyň barşynda sigaretler düşürilýär, ýerine oboý ýüklenýär); we

- HÝoG kitapçasy manifestine girizilmedik ýükleri daşamak (sigaretler, alkogol, narkotikler, ýarag).
(TRANS/GE.30/AC.2/12, 31-nji bent; TRANS/GE.30/GRCC/11, 19-21-nji bentler)

Ugradylýan gümrükde HÝoG kitapçasyny resmileşdirmekde galplaşdyrmak (falsifikasiýa)

Ugradylýan ýeriň gümrüginde berk barlagdab gaçmak üçin, düzgün bozujylar elde ýasalan gümrük möhürlerini we plomýalaryny ulanmak arkaly ugradylýan ýeriň gümrüginde hakyky HÝoG kitapçasyny resmileşdirlende galplyk etmäge synanyşyk edip bilerler. Bu hili kanuna garşy hereketler örän wajypdyr, sebäbi HÝoG Konwensiýasynyň düzgünlerine laýyklykda, üstaşyr ýurtlaryň we barmaly ýurlarynyň gümrük edaralary adatça ugradylýan ýeriň gümrüginde geçirilýän barlaga ynam bildirýärler. Bu sebäpli ugradylýan ýurtda (ýurtlarda) ýerleşýän çykýan gümrügi (gümrükleri) bu hili hilegärlikli işiň üstüni açmakda çözüji rol degişlidir we mümkin boldugyndan gümrük plombalarynyň we möhürleriniň hakykylygyny barlamalydyr, 0.19 düşündiriş ýazgysyna laýyklykda adatça ugradylýan ýeriň gümrüklerinde başga ýan resminamalarynda (meselem, ýük eksport deklarasiýasy, nahladnoýy we ş.m.) saklanýan maglumatlaryň HÝoG kitapçasynyň ýük manifestindäki maglumatlara laýyklygyny barlamalydyr. Zerur bolanda, ýokarda agzalan çykýan gümrüginde (gümrüklerinde) ugradylýan ýurdunda (ýurtlarynda) HÝoG prosedurasy bilen baglanyşykda talap edýän hemme başga gümrük proseduralaryny amala aşyrmaly.
(TIRExB/REP/2003/18, 29-njy bent; TRANS/WP.30/AC.2/75, 61-nji bent u 3-nji goşundy we TRANS/WP.30/AC.2/75/Corr.3)

Gümrük möhürleriniň we plombalarynyň tehniki häsiýetnamalary

HÝoG Konwensiýasynda gümrük möhürleri we plombalary üçin standartlar we talaplar barada soraga seredilmeýär. Onda diňe, düzgün boýunça, Ylalaşýan taraplar başga Ylalaşýan taraplaryň goýan gümrük möhürlerini we plombalaryny ykrar etmelidigi barada gürrüň edilýär. Şeýlelikde, gümrük möhürleriniň we plombalarynyň tehniki häsiýetnamalary barada sorag milli gümrük edaralarynyň seredilmesine galdyrylýar. Gümrük plombalarynyň netijeligini üpjün etmek üçin, gümrük administrasiýasy bu ugurda soňky halkara talaplaryna laýyk gelýän möhürleri we plombalary ulanylsa gowy bolardy. Bu kontekstde gümrük edaralary Gümrük proseduralaryny ýönekeýleşdirmek we garmonizasiýa etmek barada Halkara konwensiýasynyň (Kiot konwensiýasynda täzeden seredilen) E-nji ýörite goşundysynyň 1-nji babynda beýan edilen minimal talaplara üns bermelidirler. Ondan başga-da, Bütindünýä gümrük guramasynyň (BGG) goragy astynda işlenip taýýarlanylan görkezilen Konwensiýanyň umumy goşundysynyň 6-njy babyndaky direktiwany ýatlamak mümkindir.
(TRANS/WP.30/216, 67-nji bent we 2-nji goşundy we TRANS/WP.30/216/Corr.1; TRANS/WP.30/AC.2/77, 54-nji bent we 3-nji goşundy)

Madda 20

Gümrük edaralary olaryň ýurduň çäkleri boýunça amala aşyrylýan daşamalar üçin daşamanyň belli bir möhledini kesgitläp we ýol ulag serişdesiniň, ulag serişdeleriniň düzüminiň ýa-da konteýneriň görkezilen marşrut (ugur) boýunça gitmegini talap edip bilerler.

20-nji madda düşündiriş ýazgylary

1.20 Hususanda, gümrük edaralary olaryň çäkleri boýunça ýükleri daşamagyň möhletleri kesgitlenende daşaýjylara degişli aýratyn görkezmeleri we aýratynda ýol ulag serişdeleri sürüjileriniň iş sagatlaryna we hökmany dynç alma döwrüne degişli görkezmeleri hem hasaba almalydyrlar. Gümrük edaralary öz hukuklaryny diňe olar iň bir zerur hasap eden ýagdaýlarynda marşrudy (ugry) kesgitlemekligi ulanmaga maslahat berilýär.

20-nji madda kommentariýalar

Jerime sanksiýalary

20 we 39-njy maddalardan gelip çykýan çäklendirmeler bozulan ýagdaýynda, bu hili bozulmalar bilen baglanyşykly jerime sanksiýalaryny tölemekligi kepillendirme birleşiginden dälde, HÝoG kitapçasynyň eýesinden ýa-da bu bozulmalara günäkär tarapdan talap etmeli. (TRANS/GE.30/AC.2/14, 29-njy bent; TRANS/GE.30/39, 30-njy bent)

Madda 21

Her aralyk gümrükde we barmaly ýeriniň gümrüginde ýol ulag serişdeleri, ulag serişdeleriniň düzümi ýa-da konteýner olardaky ýüküň düzümini we HÝoG kitapçasy arkaly daşalýan ýüke degişliligini gümrük edaralary tarapyndan barlamaga berilýär.

21-nji madda düşündiriş ýazgylary

0.21-1 Häzirki maddanyň düzgünleri möhürlenen ýük bölüminden başga, ulag serişdesiniň islendik bölekleriniň barlagyny amala aşyrmaga hiç bir derejede gümrük edaralarynyň hukuklaryny çäklendirmeýär. (ECE/TRANS/17/Amend.21, 2002-nji ýylyň 12-nji maýynda güýje girdi)

0.21-2 Ýurda girýän ýerindäki gümrük, egerde çykan ýurdundaky HÝoG kitapçasy resmileşdirilmedikligi ýa-da nädogry resmileşdirlenligini ýüze çykarsa, goňşy ýurtduň çykan ýerindäki gümrüge yzyna daşaýjyny ugradyp biler. Bu ýagdaýdaýurda girýän ýerindäki gümrük çykýab ýerindäki degişli gümrük üçin niýetlenen belligi HÝoG kitapçasyna girizýär.

0.21-3 Egerde barlamak üçin gümrük edaralary ýükleriň nusgalaryny alýan bolsa, onda olar alnan ýük barda hemme zerur bolan maglumatlary saklaýan degişli belligi HÝoG kitapçasynyň ýük manifestinde ýazylmalydyr.

21-nji madda kommentariýalar

Çykýan gümrüginde (aralyk gümrüginde) we barmaly ýerindäki gümrüginde HÝoG operasiýasynyň bes edilmegi

Aralyk gümrükde HÝoG operasiýasynyň bes edilmegi

Ýük bilen olary barlamak maksady we olara degişli HÝoG kitapçasy bilen çykýan ýerindäki gümrükde (aralykdaky gümrükde) ýol ulag serişdesi, ulag serişdesiniň ýa-da konteýneriň düzümi berilýär.

HÝoG-nyň operasiýasynyň bölekleýin bes edilme prosedurasy

Ýük bilen olary barlamak maksady we olara degişli HÝoG kitapçasy bilen barmaly ýerindäki gümrükde ýol ulag serişdesi, ulag serişdesiniň ýa-da konteýneriň düzümi berlenden soň bölekleýin düşürme bolup geçdi.

HÝoG-nyň operasiýasynyň gutarnykly bes edilmegi

Ýol ulag serişdesi, ulag serişdeleriniň düzümi ýa-da konteýner ýük bilen bilelikde olary barlamak maksady bilen soňky barmaly ýerindäki gümrükde ýa-da, ýüküň galan bölegi we oňa degişli HÝoG kitapçasy bilen HÝoG operasiýasynyň öňünden olaryň bölekleýin bes edilen ýagdaýynda berlip bilner. (ECE/TRANS/WP.30/192, 26-njy bent; TRANS/WP.30/ 59, 46-njy bent we goşundy 5)

Madda 22

1. 5-Nji maddanyň 2-nji bendinde saklanýan düzgüne laýyklykda gümrük edaralarynyň geçirýän ýükleri barlama ýagdaýlaryndan başga ýagdaýlarda, Ylalaşýan taraplaryň her bir aralykdaky gümrükleriniň işgärleri, egerde oňa zeper ýetmedik bolsa, düzgün boýunça, başga Ylalaşýan taraplaryň gürmrük edaralarynyň goýan möhürlerini we plombalaryny ykrar edýärler. Emma bu işgärler, egerde ol barlag zerurlygy bilen şertlenen bolsa, goşmaça öz hususy möhürlerini we plombalaryny goýup ýilerler.

2. Ylalaşýan taraplar tarapyndan ykrar edilen gümrük möhürleri we plombalary olaryň çäklerinde milli gümrük möhürleri we plombalary ýaly şol bir hukuk kadalary peýdalanylýar.

22-nji madda kommentariýalar

Gümrük möhürleriniň we plombalarynyň tehniki häsiýetnamalary

HÝoG Konwensiýasynda gümrük möhürleri we plombalary üçin standartlar we talaplar barada soraga seredilmeýär. Onda diňe, düzgün boýunça, Ylalaşýan taraplar başga Ylalaşýan taraplaryň goýan gümrük möhürlerini we plombalaryny ykrar etmelidigi barada gürrüň edilýär. Şeýlelikde, gümrük möhürleriniň we plombalarynyň tehniki häsiýetnamalary barada sorag milli gümrük edaralarynyň seredilmesine galdyrylýar. Gümrük plombalarynyň netijeligini üpjün etmek üçin, gümrük administrasiýasy bu ugurda soňky halkara talaplaryna laýyk gelýän möhürleri we plombalary ulanylsa gowy bolardy. Bu kontekstde gümrük edaralary Gümrük proseduralaryny ýönekeýleşdirmek we garmonizasiýa etmek barada Halkara konwensiýasynyň (Kiot konwensiýasynda täzeden seredilen) E-nji ýörite goşundysynyň 1-nji babynda beýan edilen minimal talaplara üns bermelidirler. Ondan başga-da, Bütindünýä gümrük guramasynyň (BGG) goragy astynda işlenip taýýarlanylan görkezilen Konwensiýanyň umumy goşundysynyň 6-njy babyndaky direktiwany ýatlamak mümkindir.
(TRANS/WP.30/216, 67-nji bent we 2-nji goşundy we TRANS/WP.30/216/Corr.1; TRANS/WP.30/AC.2/77, 54-nji bent we 3-nji goşundy)

Madda 23

Gümrük edaralary diňe adatdan daşary ýagdaýlarda edip bilerler:

- **olar ýurduň çägi boýunça geçýän ýol ulag serişdeleriniň, ulag serişdeleriniň düzüminde ýa-da konteýnerler daşaýjynyň hasabyna talap;**

- **ýol ulag serişdeleriniň, ulag serişdeleriniň düzüminde ýa-da konteýnerleriň ýüki ýolda barlamagy amala aşyrmaga.**

23-nji madda kommentariýalar

Ulag serişdeleriniň ýany bilen gitme

23-nji madda, egerde gümrük kanunçylygy başga usullar arkaly üpjün edilip bilinmese, diňe aýratyn ýagdaýlarda ýany bilen bilen gitmegiň görkezilip bilinjegini aňladýar. Ýany bilen gitmegiň çözgüdi riskleri derňemegiň esasynda kabul edilmeli. Hususanda, ular operatory barmaly we çykmaly (aralyk gümrükde) ýeriniň gümrüginde ýüki bilen bilelikde ýol ulag serişdesi (ýol ulag serişdeleri) bilen üpjün etmez we harytlar erkin aýlanyşyga kanuny ýolmadyk ýollar bilen çykyp biler ýaly riskleri gümrük edaralary derňemeli. Onda gümrük edaralaryna, ondan başga-da, indiki faktorlara (erkin tertipde) baha bermek maslahat berilýär:

- *HÝoG-nyň kitapçasyny saklaýjynyň amala aşyran gümrük kanunçylygyny bozanlygy, hem-de onuň rugsatnamalarynyň öňki seslenmeleri ýa-da HÝoG prosedurasyndan çykarylmalary barada maglumatlary;*
- *ulag operatirynyň abraýy barada maglumaty;*
- *tölemezlik riski bar bolan girizme ýa-da çykarma paçlarynyň we ýygymlarynyň puluny;*
- *ýükleriň we olaryň marşrutlarynyň geçişini;*

Ýany bilen gidilen ýagdaýynda, we hususanda, egerde daşaýka başga hiç hili hatly subutnama berilmeýän bolsa, gümrük edaralaryna, daşabjynyň haýyşy boýunça, bu hili ýany bilen gitmegiň talap edilmegi üçin esas bolan sebäbini gysgaça görkezmek bilen HÝoG kitapçasynyň № 1 belgili koreşogyyň 5-nji grafasyndaky "Dürli" diblen ýerine "Ýany bilen gitme" söz düzümini ýazmaly.

0.1 f) düşündiriş ýazgysyna laýyklykda, ýany bilen gitmä ýygymlar ýerine ýetirlen hyzmatlaryň golaýlaşan bahasyndan ýokary bolmaly däldir we milli önümleri goramagyň gytaklaýyn usulyny ýa-da maliýe maksatlary üçin eksport ýa-da import harytlaryna salgydy aňlatmaly däldir. (ECE/TRANS/WP.30/240, 26-nji bent; ECE/TRANS/WP.30/AC.2/97, 27-nji bent)

Madda 24

Egerde gümrük edaralary ýol ulag serişdesinde, ulag serişdeleriniň düzüminde ýa-da konteýnerlerde ýolda ýa-da aralyk gümrükde ýüküň gözden geçirilmesini (barlagyny) amala aşyrýan bolsalar, olar täze goýlan möhürler we plombalar barada bellik we olaryň ýurdunda ulanylan HÝoG kitapçasy kesilip alnan sahypalarynda, degişli koreşoklarda, hem-de HÝoG kitapçasynyň galan kesilip alynýan sahypalarynda ýerine ýetirlen barlagyň häsiýeti barada bellik etmelidirler.

Madda 25

Egerde gümrük möhürleri we plombalary 24 we 25-nji maddalarda göz öňüne tutulanlardan başga şertlerde ýolda zeperlenen bolsalar ýa-da egerde ýük ölen ýa-da zeper ýeten bolsa, ýöne plombalaryna ýa-da möhürlerine zeper ýetmedik bolsa, milli kanunçylygyň düzgünlerini peýdalanma mümkinçiligine zeper ýetirmezden, HÝoG kitapçasyny ulanmaklyga görä häzirki Konwensiýanyň 1-nji goşundysynda kesgitlenen tertibiň tarapyndan bolmak gerek.

Madda 26

1. Haçanda HÝoG kitapçasyny peýdalanmak bilen daşamanyň bir bölegi häzirki Konwensiýanyň Ylalaşýan tarapy bolmaýan ýurduň çäkleri boýunça amala aşyrylýan bolsa, onda HÝoG daşamasy ýoluň bu böleginde saklanýar. Bu hili ýagdaýda, kimiň çäklerinde soňundan daşama dowam edýän Ylalaşýan tarapyň gümrük edaralary, gümrük plombalarynyň we möhürleriniň we/ýa-da parhlandyrýan nyşanlarynyň zeper ýetmedik şertinde, HÝoG daşamanyň täzeden dowam etmegi üçin HÝoG kitapçasyny kabul edýärler. Egerde gümrük möhürlerine we plombalaryna zeper ýeten ýagdaýlarynda, gümrük edaralary HÝoG daşamasynyň täzeden dikeldilmegi üçin HÝoG kitapçasyny 25-nji maddanyň düzgünlerini ýerine ýetirmek bilen kabul edip bilerler. (ECE/TRANS/17/Amend.21, 2002-nji ýylyň 12-nji maýynda güýje girdi; ECE/TRANS/17/Amend.24, 2004-nji ýylyň 19-njy sentýabrynda güýje girdi)

2. Şol bir düzgün HÝoG kitapçasy has ýönekeý gümrük üstaşyr proseduralarynyň bar bolmagy bilen bagly Ylalaşýan tarapyň çäklerinde kitaby saklaýjy tarapyndan ulanylmaýan ýa-da haçanda gümrük üstaşyr režimini peýdalanmak zerur bolup durmaýan marşrudyň şol bölegine görä peýdalanylýar.

3. Bu hili ýagdaýlarda HÝoG daşama bes edilen ýa-da täzeden dikeldilen gümrükler degişlilikde ýurda girizilende ýa-da çykarlanda aralyk gümrükler ýaly serediler. (ECE/TRANS/17/Amend.21, 2002-nji ýylyň 12-nji maýynda güýje girdi)

26-njy madda kommentariýalar

Ygtyýarlandyrlan kepillendirlen birleşikler ýok bolan Ylalaşýan tarapda HÝoG daşamany saklamak

26-njy madda Ygtyýarlandyrlan kepillendirlen birleşikler ýok bolan Ylalaşýan tarapda hem we netijede, 3-nji maddanyň b) bendine laýyklykda Konwensiýanyň düzgünlerini peýdalanyp bolmaýan ýerinde peýdalanylýar. Bu hili Ylalaşýan taraplaryň sanawy Konwensiýanyň 9-njy goşundysynyň I bölüminiň düzgünlerine laýyklykda, HÝoGÝÝG-de saklamaklyga Ylalaşýan taraplaryň tabşyrýan resminamalary esasynda HÝoG-yň Dolandyrýan komiteti we HÝoG-niň ýerine ýetiriji geňeşi (HÝoGÝÝG) tarapyndan düzülýär. (TRANS/WP.30/AC.2/63, 59 we 60-njy bentler we goşundy 3)

Häçanda daşamanyň bir bölegi awtomobil ulagy bilen amala aşyryrlmadyk ýadgaýynda HÝoG prosedurasyny ulanmak.

Konwensiýanyň 2-njy maddasyna laýyklykda, egerde onuň başy bilen ahyrynyň arasynda HÝoG daşamanyň belli bir bölegi awtomobil ulagy amala aşyrylýan bolsa, ulagyň başga görnüşleri (demirýol, derýa we ş.m.) hem ulanylyp bilner. Ulagyň başga görnüşleri bilen daşalýan aralykda, HÝoG kitapçasyny saklaýjy ýerine ýetirip biler ýa-da:

- *Konwensiýanyň 26-njy maddasynyň 2-nji bendiniň düzgünlerine laýyklykda HÝoG daşamany saklamaklygy gümrük edaralaryndan sorap biler. Saklanan HÝoG daşama täzeden dikeltmek üçin, gümrük resmileşdirilmesi we gümrük barlagy ulagyň başga görnüşleri bilen amala aşyrylýan aralygyň ahyrynda üpjün edilmelidir. Egerde ugradylýan ýurtda hemme merşrutlar (ugurlar) boýunça daşama awtomobil ulgay bilen amala aşyrylýan bolsa, onda ugradylma ýerindäki gümrükde HÝoG operasiýasyny başlap boler we HÝoG kitapçasynyň №1 we №2 kesip alma sahypalaryny bir wagtda bölüp almak arkaly onuň bes edilmegine bada-nat göz ýetirmeli. Bu şertlerde bu ýurduň çäklerinde ýoluň galan böleklerine HÝoG-niň kepillenmesi hereket etmeýär. Emma HÝoG daşama Konwensiýanyň 26-njy maddasynyň düzgünlerine laýyklykda; ýa-da HÝoG prosedurasyny ulanyp ulagyň dürli görnüşleri bilen amala aşyrylýan daşama aralygynyň ahyrynda ýerleşen gümrükde başga Ylalaşýan tarapa ýeňil täzeden dikeldilip bilner.*

- *Emma bu ýagdaýda HÝoG-nyň kitapça saklaýjysy bu ýurtda HÝoG operasiýasy diňe haçanda milli gümrük edaralary indiki bentlerde HÝoG kitapçasyny degişli derejede üpjün etme ýagdaýynda peýdalanyp boljakdygyny hasaba almalydyr (ýagdaýlara görä): girýän aralyk gümrüginde, çykýan aralyk gümrüginde we niýetlenen (barýan) ýeriniň gümrüginde. (TRANS/WP.30/AC.2/63, 63-nji bent we goşundy 4)*

Madda 27

Häzirki Konwensiýanyň düzgünleriniň ýerine ýetirilýän şertinde we hususanda onuň 18-nji maddasynda, ilkibaşda görkezilen barmaly ýerindäki gümrük barmaly ýerindäki başga gümrüge çalşylyp bilner.

Madda 28

1. HÝoG operasiýasynyň bes edilmegi gümrük edaralaryna derrew habar berilýär. HÝoG operasiýasynyň bes edilmegi öňünden duýdurmazdan ýa-da duýdurma bilen habar berlip bilner; egerde operasiýanyň bes edilmegi öünden duýdurma bilen habar berlen bolsa, onda ol HÝoG operasiýasynyň özi bilen bagly faktlar bilen şertleşilen bolmalydyr. Bu faktlar HÝoG kitapçasynda anyk görkezilen bolmalydyr.

(ECE/TRANS/17/Amend.21, 2002-nji ýylyň 12-nji maýynda güýje girdi)

2. Haçanda ýük başga gümrük proseduralary ýa-da gümrük barlagynyň başga ulgamy şertlerinde geçirilýän ýagdaýynda, bu başga gümrük prosedurasynyň ýa-da gümrük barlagy ulgamynyň çäklerinde amala aşyrylyp bilinjek hemme bozulmalar HÝoG-nyň kitapça saklaýjysyna ýa-da onuň adyndan hereket edýän islendik başga tarapa ýazylmaly däldir. (ECE/TRANS/17/Amend.21, 2002-nji ýylyň 12-nji maýynda güýje girdi)

28-nji madda düşündiriş ýazgylary

0.28-1 HÝoG kitapçalaryny ulanmak ony niýetlenen, ýagny üstaşyr daşama funksiýasy bilen çäklendirilmelidir. HÝoG kitapçasy, meselem, barmaly ýerinde gümrük barlagy astynda ýükleri saklamak üçin ulanylmaly däldir. (ECE/TRANS/17/Amend.21, 2002-nji ýylyň 12-nji maýynda güýje girdi; ECE/TRANS/17/Amend.30, 2012-nji ýylyň 13-nji sentýabrynda güýje girdi)

0.28-2 Häzirki madda, egerde ýük başga gümrük prosedurasy ýa-da gümrük barlagynyň başga ulgamy şertine geçirilýän bolsa, HÝoG operasiýasynyň bes edilýänligini göz öňüne tutýar.

Bu hili öwürme erkin dolanyşyk üçin gümrük arassalanmasyny (dolyýa-da şertli), üçünji ýurda (eksport) ýa-da erkin zona serhediň üsti bilen çykarmagy ýa-da başga gümrük prosedurasy üçin deklarirlemäge garaşyp gümrük edaralary tarapyndan tassyklanan ýüki ýerinde saklamagy öz içine alýar.
(ECE/TRANS/17/Amend.30, 2012-nji ýylyň 13-nji sentýabrynda güýje girdi)

__28-nji madda kommentariýalar__

HÝoG kitapçasyny saklaýja ýa-da onuň adyndan hereket edýän islendik başga tarapa yzyna gaýtarmak

HÝoG kitapçasyny saklaýja ýa-da onuň adyndan hereket edýän islendik başga tarapa bada-bat yzyna gaýtarmak öňünden duýdurmak ýa-da onsuz HÝoG operasiýasynyň bes edilmegi habar berlenligine bagly bolmazdan barmaly ýerindäki gümrügiň gönüden göni barjudygyny bellemek zerurdyr. Ulanylan HÝoG kitapçalaryny öz wagtynda yzyna gaýtarmak HÝoG kitapçasyny beren birleşige we 6-njy maddada görkezilen halkara gurama degişli barlagy amala aşyrmaga mümkinçilik bermän, eýsem täze HÝoG kitapçasyny saklaýjyny bermäge mümkinçilik berýär, sebäbi aýlanyşykda (saklaýjyda) bar blan kitapçalaryň sany çäklendirlip bilner.
(TRANS/GE.30/AC.2/12, 33-nji bent; TRANS/GE.30/GRCC/11, 24 we 25-nji bent; TRANS/WP.30/192, 26-njy bent; TRANS/WP.30/AC.2/59, 46-njy bent we goşundy 5)

Bir HÝoG daşamasy üçin iki HÝoG kitapçasyny ulanmak

Egerde HÝoG kitapçasynda kesilip alnan sahypalaryň sany hemme HÝoG daşamasyny amala aşyrmak üçin ýeterlik däldir, ýöne bu hili ýagdaýlarda HÝoG daşamagyň birinji bölümi Konwensiýanyň 27 we 28-nji maddalarynyň düzgünlerine laýyklykda tamamlanyp bilner, HÝoG daşamanyň galan aralyklarynda täze kitapça ulanylýar, ol HÝoG-nyň öňki operasiýasynyň bes edilmegini kepillendiren şol bir gümrügiň resmileşdirmegine kabul edilip bilner. Bu fakty şöhlelendirmek üçin, HÝoG kitapçasynyň ikisinde degişli ýazgy amala aşyrylýar. (TRANS/WP.30/AC.2/23, 21-nji bent; TRANS/WP.30/192, 26-njy bent; TRANS/WP.30/AC.2/59, 46-njy bent we 5-nji goşundy)

HÝoG operasiýasynyň bes edilmeginden soň peýdalanylan proseduralar

Aýrylan.
(ECE/TRANS/WP.30/AC.2/105, 31-nji bent)

HÝoG operasiýasynyň bes edilmegi

1. Öňünden duýdurmasyz HÝoG operasiýasynyň bes edilmegi tassyklanan ýagdaýynda, gümrük edaralary, egerde olar bes edilmegi barada şahadatnama kanuny bolmadyk ýa-da aldaw ýoly bilen alnandygy mälim edýän bolsa, HÝoG operasiýasynyň bes edilmezligi barada öz habar bermeleri we/ýa-dabu HÝoG operasiýasynyň bes edilmegi kanuny bolmadyk ýa-da aldaw ýoly bilen amala aşyrlanlygyny, olaryň mälim edýän sebäpleri görkezilen zerur bolan tölegleriň önümçiligi barada talaby bildirmelidirler.

2. Gümrük edaralaryna 10-njy maddanyň 1-nji bendiniň 11-nji maddanyň 1-nji bendiniň talaplaryny ýerine ýetirmekden ýeke-täk gyşarma maksady bilen olaryň sebäplerini görkezmezden esaslandyrylmadyk ulgamlaýyn öňünden şertleşme bilen HÝoG operasiýasynyň bes edilmegini mälim etmek bolmaýar. (TRANS/GE.30/GRCC/11, 12-nji bent; TRANS/GE.30/AC.2/12, 25-nji bent; TRANS/WP.30/192, 26-njy bent; TRANS/WP.30/AC.2/59, 46-njy bent we 5-nji goşundy)

Ýerine ýetirlen öňünden duýdurylmalar barada bellik

Gümrük edaralary HÝoG operasiýasynyň bes edilmegi barada islendik öňünden şertleşilme has anyk beýan etmelidirler we HÝoG kitapçasynyň kesilip alynýan № 2 belgili sahypada 27-nji grafasyny doldurmak we № 2 belgili koreşogyň 5-nji rubrikasynda "R" harpyny goýmak bilen, hem-de degişli ýagdaýlarda HÝoG kitapçasynyň teswirnamasyny doldurmak ýoly arkaly bu öňünden şertleşmegiň barlygyny görkezmelidirler.
(TRANS/GE.30/8, 12-nji bent; TRANS/WP.30/192, 26-njy bent; TRANS/WP.30/AC.2/59, 46-njy bent we 5-nji goşundy)

HÝoG operasiýasynyň bes edilmeginiň başga görnüşleri

HÝoG operasiýasynyň degişli derejede bes edilmeginiň alternatiw subutnamasyny almak maksady bilen gümrük edaralaryna, kadadan çykma hökmünde, meselem, egerde ol olary kanagatlandyrýan görnüşde berlen bolsa, indiki maglumaty ulanmak maslahat berilýär:

- *seredilýänden soň gelýän başga Ylalaşýan tarap tarapyndan bu HÝoG daşamanyň dowam edýänligi barada resmileşdirlen ýa-da degişli ýüküň başga gümrük prosedurasy ýa-da gümrük barlagynyň başga ulgamy şertlerine öwrülmesiniň tassyklanmasy alnan HÝoG operasiýasynyň bes edilmeginiň islendik resmi şahadatnamasy ýa-da tassyklanmasy, meselem, erkin dolanyşyk üçin onuň arassalanmagy;*

- *bu Ylalaşýan tarapyň gümrük edaralarynyň degişli şekilde möhürleri goýlan HÝoG kitapçasyndaky № 1 ýa-da № 2 belgili koreşoklary ýa-da nusganyň asyl nusgadan surata alnanlygyny tassyklamaly Konwensiýanyň 6-njy maddasynda görkezilen halkara guramanyň berýän olaryň nusgalary. (TRANS/WP.30/159, 38-nji bent; TRANS/WP.30/192, 26-njy bent;*
TRANS/WP.30/AC.2/59, 46-njy bent we 5-nji goşundy)

Daşaýjylar tarapyndan HÝoG kitapçalaryny ulanma proseduralaryny kämilleşdirmek

Käbir Ylalaşýan taraplarda ýüki alyjy ýa-da onuň agenti erkin dolanyşyk üçin ýükleri arassalamak boýunça zerur bolan gümrük formallyklaryny ýerine ýetirýänçä ýa-da HÝoG-nyň üstaşyr operasiýasy tamamlamak boýunça islendik başga gümrük prosedurasyna laýyklykda, daşaýjy barmaly ýerindäki gümrükde gümrük edaralarynyň ygtyýarlandyrlan (işini bilýän) işgärlerine gönüden göni ýüz tutup bilmeýärler. Ulag operatoryna ýa-da onuň sürüjisine HÝoG prosedurasynyň bes edilmegi degişli görnüşde gümrük edaralarynyň ygtyýarlandyrlan işgärleri tarapyndan tassyklanandygyna göz ýetirme mümkinçiligini bermek üçin, daşaýja ýa-da onuň sürüjisine öz garaýşy boýunça HÝoG kitapçasyny özünde galdyrmaga we ýük alyja ýa-da onuň agentine hemme beýleki talap edilýän resminamalar bilen bilelikde HÝoG kitapçasynyň diňe sary reňkli №1/№2 belgili kesilip alynýan sahypasynyň nusgasyny bermäge rugsat edilýär. Erkin dolanşyk üçin ýa-da islendik başga gümrük prosedurasyna laýyklykda ýük arassalandan soň, daşaýjy ýa-da onuň sürüjisi HÝoG kitapçasyny resmileşdirmek üçin gümrük edaralarynyň ygtyýarlandyrlan işgärlerine şahsy özi ýüz tutmalydyr.
(TRANS/WP.30/188, 54-nji bent; TRANS/WP.30/AC.2/59, 61 we 62-nji bentler we 6-njy goşundy)

c) AGYR AGRAMLY ÝA-DA ULY GABARALY ÝÜKLERI DAŞAMAGA DÜZGÜNLER

Madda 29

1. Bu bölümiň düzgünleri Konwensiýanyň 1-nji maddasynyň p) bendinde berlen kesgitleme diňe agyr agramly ýa-da gabaraly ýükleri daşamaga peýdalanylýar.
(ECE/TRANS/17/Amend.21, 2002-nji ýylyň 12-nji maýynda güýje girdi)

2. Egerde bu bölümiň düzgünleri peýdalanylýan bolsa, agyr agramly ýa-da gabaraly ýükleriň daşalmasy ugradylma ýerindäki gümrük edaralarynyň çözgüdi boýunça möhürlenmedik ulag serişdeleriniň ýa-da konteýnerleriň kömegi bilen amala aşyrlyp bilner.

3. Häzirki bölümiň düzgünleri, haçanda ugradylma ýerindäki gümrük edaralarynyň pikiri boýunça, agyr agramly ýa-da gabaraly ýükler, hem-de olar bilen bir wagtda islendik daşalýan degişli zatlary olaryň beýan edýän ýazgylary boýunça ýa-da olaryň gümrük möhürleri we plombalary we/ýa-da parhlandyrýan nyşanlar bilen islendik çalyşmanyň ýa-da görnüp duran yzlary galdyrmazdan ýatlanyp geçilen ýükleriň alynmasynyň öňüniň alynmagy görnüşinde ýerine ýetirlen ýagdaýynda olary ýeňil tanap bolýar.

29-njy madda düşündiriş ýazgylary

0.29 Agyr agramly ýa-da gabaraly ýükleri daşaýan ýol ulag serişdeleri ýa-da konteýnerleri üçin, goýberilenligi barada şahadatnama talap edilmeýär. Emma bolmanda, ugradylma ýerindäki gümrük daşalmanyň bu görnüşi üçin bu maddada göz öňüne tutulan başga şertleriň ýerine ýetirlenligini barlamaga borçludyr. Başga Ylalaşýan taraplaryň gümrükleri, haçanda olaryň pikiri boýunça, bu çözgüt 29-njy maddanyň düzgünlerine açyk garşy gelýänligi barada aýratyn ýagdaýlardan başga ýagdaýlarda, ugradylma ýerindäki gümrügiň kabul eden çözgüdini ykrar etmelidirler.

<u>29-njy madda kommentariýalar</u>

Agyr agramly ýa-da uly gabaraly ýükler hökmünde seredilýän ýol ulag serişdeleri

Egerde özi agyr agramly ýa-da uly gabaraly ýükler hasap edilýän ýol ulag serişdelerinde ýa-da ýörite niýetlenen ulag serişdelerinde başga agyr agramly ýa-da uly gabaraly ýükler daşalýar we, netijede ulag serişdeleri hem, ýükler hem bir wagtyň özünde Konwensiýanyň III c) babynda görkezilen şertlere jogap berýär, diňe daşlygynda we hemme kesilip alnan sahypalarynda Konwensiýanyň 32-njy maddasynda göz öňüne tutulan ýazgy edilen HÝoG kitapçasynyň biri talap edilýär. Egerde *bu hili ulag serişdelerinde ýük bölümlerinde ýa-da konteýnerlerde adaty ýükler daşalýar, onda ulag serişdeler ýa-da konteýnerler III a) bapda görkezilen şertleri ýerine ýetirmeklige öňünden goýberlen bolmalydyr, we ýük bölümleri ýa-da konteýnerler möhürlenen we plombalanan bolmalydyr.*

Konwensiýanyň 3-njy maddasynyň a) bendiniň iii) kiçi bendiniň düzgünleri, egerde ýol ulag serişdeleri ýa-da ýörite niýetlenen ulag serişdeleri ugradylýan ýeriň gümrügi ýerleşen ýurdundan çykarylýan we barmaly ýerindäki gümrük ýerleşýän ýurda girizilýän ýagdaýynda peýdalanylýar. Onda Konwensiýanyň 15-njy maddasynyň ýol ulag serişdelerini wagtlaýyn girizmeklige degişli düzgünleri peýdalanarlykly däldir. Bu sebäpli bu hili ulag serişdelerini wagtlaýyn girizmeklige gümrük resminamalary talap edilmeýär.
(TRANS/WP.30/AC.2/59, 61 we 62-nji bentler we goşundy 6;
TRANS/WP.30/AC.2/65, 39 we 40-nji bentler we goşundy 2;
TRANS/WP.30/200, 72-nji bent)

Janly mallary daşamak

Janly mallary daşamak üçin agyr agramly ýa-da gabaraly ýükler daşamaga degişli 29-njy maddanyň düzgünleri peýdalanylýar.
(TRANS/GE.30/AC.2/21, 30-nji bent)

<u>Madda 30</u>

Häzirki Konwensiýanyň hemme düzgünleri, yza çekilmesi häzirki bölümiň aýratyn düzgünleri tarapyndan göz öňüne tutulan kadadan çykmasyndan başga ýagdaýlarda, HÝoG prosedurasyny ýerine ýetirmek bilen agyr agramly ýa-da gabaraly ýükleri daşamaga ýaýraýar (degişlidir).

Madda 31

Kepillendiriji birleşigiň jogapkärçiligi diňe bir HÝoG kitapçasynda sanalyp geçilen ýüklere ýaýraman, eýsem bu kitapçada sanalyp geçilmedik bolsada, platformada ýa-da HÝoG kitapçasynda sanalyp geçilen ýükleriň arasyndaky ýüklere hem ýaýraýar.

Madda 32

HÝoG kitapçasynyň daşlygynd we hemme kesilip alynýan sahypalarynda iňlis ýa-da fransuz dilinde "Agyr agramly ýa-da gabaraly ýükler" ýazgysy garaldylan şrift bilen ýazylan bolmalydyr.

32-nji madda kommentariýalar

Adaty ýüklerden we agyr agramly ýa-da gabarasy uly ýüklerden durýan garyşyk ýükleri daşamak üçin HÝoG kitapçalaryny bermek

Adaty ýüklerden we agyr agramly ýa-da uly gabaraly ýüklerden durýan garyşyk ýükleri daşamak üçin talap edilýän HÝoG kitapçalarynyň mukdary barada çözgüt kabul edilende, ugradylma ýerindäki gümrük agyr agramly ýa-da gabaraly ýükleri ulagda daşamaga laýyklykda 32-nji maddanyň aýratyn düzgünlerini hasaba alýar, HÝoG kitapçasynyň daşlygynda we hemme kesilip alynýan sahypalarynda "agyr agramly ýa-da gabaraly ýükler" ýazgysy edilen bolmalydyr. Bu ýazgy gümrük möhürleri we plombalary astynda daşalýan adaty ýüklerine degişli däl bolany sebäpli, adaty ýükleri daşamak üçin aýratyn HÝoG kitapçasy (ýa-da aýratyn HÝoG kitapçalary) talap edilýär.
(TRANS/WP.30/AC.2/71, 3-nji goşundy; TRANS/WP.30/ 206, 57-nji bent)

Madda 33

Ugradylma ýerindäki gümrük edaralary daşalýan ýükleri tanamak (parhlandyrmak) üçin zerur bolan gaplaýjy sahypalaryň, duratlaryň, çyzgylaryň we ş.m. HÝoG kitapçasynyň ýanyna goşulmagyny talap edip bilerler. Bu hili ýagdaýda olar şu resminamalary tassyklaýarlar; görkezilen resminamalaryň bir nusgasy HÝoG kitapçasynyň daşlygynyň içki tarapyna berkidilýär we kitapçanyň hemme manifestlerinde bu resminamalaryň barlygy barada bellik edýärler.

Madda 34

Her Ylalaşýan tarapyň aralykdaky gümrükleriniň gümrük edaralary başga Ylalaşýan taraplaryň ygtyýarlandyrlan edaralarynyň goýan gümrük möhürlerini we plombalaryny we/ýa-da parhlandyrýan nyşanlaryny ykrar edýärler. Emma olar başga möhürleri we plombalary we/ýa-da parhlandyrýan nyşanlaryny goşup bilerler; bu ýagdaýda olarolaryň ýurdunda ulanylan HÝoG kitapçasynyň kesilip alynýan sahypalarynda, degişli koreşoklarda, hem-de HÝoG kitapçasynyň galan kesilip alynýan sahypalarynda goýlan täze möhürler we plombalar we/ýa-da parhlandyrýan nyşanlar barada bellikleri edýärler.

Madda 35

Egerde ýolda ýa-da aralyk gümrükde ýüküň gözden geçirilmesini (barlagyny) amala aşyrýan işgärler goýlan möhürleri we plombalary we/ýa-da parhlandyrýan nyşanlary aýyrmaga mejbur bolsalar, olar täze goýlan möhürler we plombalar we/ýa-da parhlandyrýan nyşanlar barada bellikleri olaryň ýurdunda ulanylan HÝoG kitapçasynyň kesilip alnan sahypalarynda, degişli koreşoklarda, hem-de HÝoG kitapçasynyň galan kesilip alynýan sahypalarynda bellikleri edýärler.

IV BAP

KONWENSIÝANYŇ DÜZGÜNLERINIŇ BOZULMAGY

Madda 36

Häzirki Konwensiýanyň her bir bozulmasy bu ýurduň kanunçylygynda göz öňüne tutulan bozulmanyň amala aşyrlan ýurdunda günäkäre sanksiýanyň peýdalanylmagyna getirer.

Madda 37

Haçanda bozulmanyň bolup geçen çäklerini kesgitläp bolmadyk ýagdaýlarynda, ol onuň ýüze çykarlan Ylalaşýan tarapyň çäklerinde bolup geçdi hasap edilýär.

Madda 38

1. Her Ylalaşýan tarapyň galkara ýük daşamasynda peýdalanylýan gümrük kanunlarynyň ýa-da düzgünleriniň düýpli bozulmasyna günäkär her bir tarapa häzirki Konwensiýanyň kararlaryny peýdalanma hukugyndan wagtlaýyn ýa-da gutarnykly mahrum etmäge hukugy bardyr.

38-nji maddasynyň 1-nji bendine düşündiriş ýazgysy

1.38.1 Aýrylan.
(ECE/TRANS/17/Amend.23, 2003-nji ýylyň 7-nji noýabrynda güýje girdi)

2. Bu hili görnüşde hukugyndan mahrum edilende, bir hepdäniň dowamynda bozulmanyň bolup geçen ýurtdaky bu tarapyň esaslandyrlan çäklerindäki ýa-da hemişe bolýan ýerindäki birleşige (birleşiklere) ýa-da gümrük çäklerindäki Ylalaşýan tarapyň ygtyýarlandyrlan edaralaryna we HÝoG-nyň Ýerine ýetirýän geňeşine habar berilýär.
(ECE/TRANS/17/Amend.19, 1999-njy ýylyň 17-nji fewralynda güýje girdi)

38-nji maddasynyň 2-nji bendine düşündiriş ýazgysy

Aýrylan.
(ECE/TRANS/17/Amend.19, 1999-njy ýylyň 17-nji fewralynda güýje girdi)

1.38.2 Konwensiýanyň düzgünnamasyny peýdalanmak hukugyndan ol ýa-da başga taraplaryň (adamlaryň) wagtlaýyn ýa-da gutarnykly mahrum edilmesi barada hukuk talaby HÝoG-nyň Ýerine ýetirýän geňeşini habar bermegiň hukuk talaby HÝoG-nyň Ýerine ýetirýän geňeşiniň ýolbaşçysy astynda HÝoG-nyň sekretariaty tarapyndan bu maksat üçin işlenip taýýarlanan degişli elektron goşundyny ulanmak arkaly ýerine ýetirlen hasap edilýär.
(ECE/TRANS/17/Amend.32, 2015-nji ýylyň 1-nji ýanwarynda güýje girdi)

38-nji madda kommentariýalar

Ygtyýarlandyrlan edaralaryň arasyndaky hyzmatdaşlyk

Konwensiýanyň 9-njy goşundysynyň II bölümine laýyklykda HÝoG kitapçalaryny ulanmaklyga taraplary goýbermeklige (rugsat bermeklige) görä, bu tarapyň hemişelik bolýan ýeri ýa-da esaslandyrlan ýeri bolan Ylalaşýan tarapyň ygtyýarlandyrlan edaralary bu tarap tarapyndan amala aşyrlan gümrük kanunçylygynyň düýpli ýa-da birnäçe bozulmalaryna görä, 38-nji maddanyň 2-nji bendine laýyklykda başga Ylalaşýan tarap tarapyndan berlen islendik maglumaty hasaba almalydyr. Şeýlelikde, bu tarapyň hemişelik bolýan ýerindäki ýa-da esaslandyrlan ýerindäki Ylalaşýan tarapyň işe netijeli seetmegini üpjün etmek üçin, berilýän habar bermede (duýdurmada) mümkin boldugyndan has jikme-jik maglumatlar saklanmalydyr.
(TRANS/WP.30/196, 76-nji bent; TRANS/WP.30/200, 68-njy bent; TRANS/WP.30/AC.2/67, 63-njy bent we 3-nji goşundy)

HÝoG režiminden milli daşaýjyny aýyrmak

Onuň hemişelik bolýan ýerindäki ýa-da esaslandyrlan ýerindäki ýurduň çäklerinde amala aşyrlan gümrük düzgünleriniň düýpli bozulmagyna günäkär milli daşaýjyny HÝoG režiminden aýyrmak üçin, gümrük edaralaryna diňe bir 38-nji maddanyň 1-nji bendiniň düzgünlerini ulanman, eýsem 6-njy maddanyň 4-nji bendiniň we 9-njy goşundynyň II bölüminiň a d) bendiniň düzgünlerini hem ulanmaklyk maslahat berilýär.

(TRANS/WP.30/196, 77-nji bent; TRANS/WP.30/200, 68-nji bent; TRANS/WP.30/AC.2/67, 63-njy bent we 3-nji goşundy)

Madda 39

Egerde HÝoG operasiýasy başga gatnaşyklarda dogry ýerine ýetirmeklige ykrar edilen ýagdaýlarynda:

1. Ylalaşýan taraplar ýazylan möhletleriň ýa-da marşrutlaryň ýerine ýetirilmesine degişli uly bolmadyk tapawutlaryna üns bermeýärler.

2. Egerde bu tapawutlar ýük ýüklenende ýa-da ugradylanda ýa-da agzalyp geçilen manifest doldurlanda bilgeşleýin ýa-da geleňsizlik bilen goýberlen ýalňyşlyklaryň netijesi bolup durmaýanlygy barada ygtyýarlandyrlan edaralary kanagatlandyrýan subutnamalar getirlen bolsa, edil şonuň ýaly HÝoG kitapçasynyň ýük manifestinde getirlen maglumatlaryň, we ýol ulag serişdesiniň, ulag serişdeleriniň düzüminiň ýa-da konteýneriň içinde saklanýanlaryň arasyndaky tapawutlar HÝoG kitapçasyny saklaýjy tarapyndan häzirki Konwensiýanyň bozulmasy ýaly seredilmeýär.
(ECE/TRANS/17/Amend.21, 2002-nji ýylyň 12-nji maýynda güýje girdi)

<u>39-njy madda düşündiriş ýazgylary</u>

0.39 "Geleňsizlik boýunça goýberlen ýalňyşlyklar" söz düzümi diýip bilgeşleýin amala aşyrylmadyk we ýagdaýlary doly bilip ýerine ýetirlen hereketlere düşünmeli, ol her abyk ýagdaýda hakyky maglumatlar bilen üpjün etmek üçin zerur bolan akylly-başly çäreleriň kabul edilmezligi bilen şertleşilendir.

Madda 40

Egerde bu tapawutlar görkezilen kitapçany saklaýjynyň hiç hili gatnaşygy bolmasa we HÝoG kitapçasyna çenli we soňky peýdalanylan gümrük režimlerine degişli bolsa, ugradylýan ýurduň we barmaly ýurdunyň gümrük edaralary HÝoG kitapçasyny saklaýjyny bu ýurtlarda kesgitlenip bilinjek tapawutlara jogapkär hasap etmeýärler.
(ECE/TRANS/17/Amend.21, 2002-nji ýylyň 12-nji maýynda güýje girdi)

Madda 41

Egerde gümrük edaralary HÝoG kitapçasynyň manifestinde görkezilen ýük ýol-ulag hadysasy netijesinde ýa-da ýeňip bolmaýan güýjüň döreden ýagdaýlarynda ölen ýa-da yzyna dolamasyz ýitirlen, ýa-da doly ýetmezlik ýüküň häsiýeti sebäp netijesinde bolýanlygy baradaky subutnamalary ykrar etseler, onda olar agatça töleg edilmeli paçlardan we ýygymlardan azat edýärler.

Madda 42

Degişli sebäpleri beýan etmek bilen Ylalaşýan tarapdan talap edilmeler alnanda, bu HÝoG daşama gatnaşygy bolan Ylalaşýan taraplaryň ygtyýarlandyrlan edaralary ýokarda getirlen 39, 40 we 41-nji maddalaryň düzgünlerini peýdalanmak üçin zerur bolan özünde bar bolan hemme maglumatlary olaryň seretmesine berýär.
(ECE/TRANS/17/Amend.21, 2002-nji ýylyň 12-nji maýynda güýje girdi)

42-nji madda kommentariýalar

Gümrük edaralaryň arasyndaky hyzmatdaşlyk

Ýygy-ýygydan HÝoG operasiýasy tamamlanmanda, gümrük edaralaryna tölege degişli çykarylýan ýa-da girizilýän paýlaryň puluny kesgitlemek örän kyn bolýar, sebäbi HÝoG kitapçasyndaky ýükleriň beýan edilişi örän takyk däldir, bahasy kesgitlenen daldir. Bu hili ýagdaýlarda, adatça ugradylýan günrükde ýükler barada goşmaça maglumatlar soralýar. Jebis hyzmatdaşlyk zerur, ýagny diňe Konwensiýanyň 42 we 50-nji maddalarynyň düzgünlerini berk ýerine ýetirmeklik HÝoG-nyň üstaşyr ulgamynyň netijeli işini üpjün edip biler. (TRANS/ WP.30/ 131, 39 we 40-njy bentler)

Madda 42 - bis

Ygtyýarlandyrlan edarlar birleşikler bilen jebis hyzmatdaşlykda HÝoG kitapçalarynyň degişli ulanmagyny üpjün etmek üçin hemme zerur çäreleri kabul edýär. Bu maksat bilen olar milli we halkara derejelerinde degişli barlag çärelerini peýdalanyp bilerler. Bu kontekstde kabul edilýän barlagyň milli çäreleri ygtyýarlandyrlan edaralar tarapyndan olaryň Konwensiýanyň düzgünlerine laýyklygyny barlaýan HÝoG-nyň Ýerine ýetirýän geňeşiniň dykgatyna bada-bat ýetirilýär. Barlagyň halkara çäreleri Dolandyrýan komitet tarapyndan kabul edilýär. (ECE/TRANS/17/Amend.19, 1999-njy ýylyň 17-nji fewralynda güýje girdi)

42-bis madda düşündiriş ýazgylary-

0.42-bis 42-bis maddada "haýal etmezden" adalgada HÝoG Konwensiýasynyň peýdalanyşyna we/ýa-da HÝoG-nyň funksionirleme ulgamyna täsiri edip biljek milli çäreleri HÝoG ÝÝG 42-bis maddanyň görkezmelerine laýyklykda we HÝoG Konwensiýasynyň 8-nji goşundysynda beýan edilen garamagyna HÝoG Konwensiýasynyň düzgünnamalarynyň bu hili çärelerine laýyklygyny barlamak boýunça özleriniň gözegçilik funksiýalaryny we özüniň borçlaryny netijeli ýerine ýetirer ýaly, **mümkin bolan ýagdaýda çaltdan çalt olar güýje girýänçä,** näçe tiz boldugyndan hat görnüşinde HÝoG-nyň Ýerine ýetirýän geňeşiniň (HÝoG ÝÝG-nyň) dykgatyna ýetirmeli göz öňüne tutýar.
(ECE/TRANS/17/Amend.33, 2017-nji ýylyň 1-nji ýanwarynda güýje girdi)

Madda 42-ter

Ylalaşýan taraplaryň ygtyýarlandyrlan edaralary degişli tertipde 9-njy goşundynyň I bölüminiň 3 iii) bendine laýyklykda öz üstüne alýan borçnamalary ýerine ýetirmek üçin zerur bolup biljek maglumatlary ygtyýarlandyrlan birleişiklere berýärler.

10-njy goşundyda belli bir ýagdaýlarda bermeklige degişli maglumatlar görkezilýär.
(ECE/TRANS/17/Amend. 27, 2006-njy ýylyň 12-nji awgustynda güýje girdi)

V BAP

DÜŞÜNDIRIŞ ÝAZGYLARY

Madda 43

6 we 7-nji goşundylarda (III bölüm) getirlen düşümdiriş ýazgylarynda häzirki Konwensiýanyň käbir düzgünlerine we onuň goşundylaryna düşündiriş berilýär. Olarda maslahat berilýän praktikanyň birnäçe görnüşleri hem beýan edilendir.

VI Bap

Dürli ýagdaýlar

Madda 44

Her Ylalaşýan tarap indikilere görä gyzyklanýan kepillendiriji birleşiklere ýeňillikleri berýär:

a) häzirki Konwensiýanyň 8-nji maddasynyň düzgüniniň güýjüne Ylalaşýan taraplaryň ygtyýarlandyrlan edaralarynyň alban puluny tölemek üçin zerur bolan walýutany geçirmek, we
B) olaryň korrespndentleri bolup durýan daşary ýurt birleşikleriniň, ýa-da halkara guramalarynyň kepillendiriji birleşiklere ugradýan HÝoG kitapçasynyň blankalaryny tölemek üçin zerur bolan walýutany geçirmek.

Madda 45

Her Ylalaşýan tarap HÝoG operasiýasynyň önümçiligi üçin niýetlenen ugradylýan ýeriň gümrükleriniň, aralyk gümrükleriniň we barmaly ýeriniň günrükleriniň sanawyny çap edýär. Çäkleri serhetleşýän ýurtlaryň Ylalaşýan taraplary degişli serhet gümrükleriniň we olaryň iş sagatlarynyň özara ylalaşygyny kesgitlemek üçin maslahatlaşarlar.

45-nji madda düşündiriş ýazgylary

0.45 Ylalaşýan taraplara HÝoG operasiýasyny amala aşyrmak üçin hem içki, hem-de serhetdäki gümrükleriň mümkin bolan uly sanyny açmak maslahat berilýär.

Madda 46

1. Häzirki Konwensiýada ýatlanyp geçilen formallyklarynyň gümrükleriň işgärleriniň ýerine ýetirmegi ýygymlaryň tölenmegine hukuk bermeýär,

haçanda bu formallyklar adatça olaryň önümçiligi üçin göz öňüne tutulýan günlerden we sagatlardan we ýerlerden daşgary bolup geçýän ýagdaýlary oňa girmeýär.

2. Ylalaşýan taraplar çalt zaýalanýan ýükler bilen bagly gümrük operasiýalary ýeňilleşdirmek üçin olara hemme bagly çäreleri görerler.

46-njy madda kommentariýalar

Daşaýjynyň haýyşy boýunça gümrük gözegçiligini (barlagyny) geçirmäge ýygymlar

HÝoG Konwensiýanyň 5-njy maddasyna kommentariýada görkezilişi ýaly, daşaýjy onuň haýyşy boýunça gümrük edaralarynyň herekedi bilen bagly islendik çykdaýjylary çekýär. (TRANS/WP.30/AC.2/196, 66 we 67-nji bentler we goşundy 3; TRANS/WP.30/AC.2/63, 63-njy bent we 3-nji goşundy)

Madda 47

1. Häzirki Konwensiýanyň düzgünleri ýygymlaryň bu düzgünleri esasynda degişli tölegi almak üçin bolmadyk, milli düzgünlerden we jemgyýetçilik ahlaklylygyna, jemgyýetçilik howpsuzlygyna, saglygyna ýa-da gigiýenasyna düşünjelerine, ýa-da weterinar ýa-da fitopatologiki tertibiň düşünjelerine esaslanýan gelip çykýan çäklendirmeleri we barlaglary peýdalanmak üçin päsgelçilik bolup hyzmat etmeýär.

2. Häzirki Konwensiýanyň düzgünleri daşamalary reglamentirleýän başga milli ýa-da halkara düzgünleri peýdalanmaga päsgelçilik döretmeýär.

47-nji madda kommentariýalar

Söwdanyň we gümrük barlagynyň proseduralaryny ýeňilleşdirmek

HÝoG Konwensiýasy gümrük üstaşyr režiminiň funksionirlenmeginiň üpjün edilmegine gönükdirlen gümrük konwensiýasy bolup durýar. 47-nji maddanyň maksady gümrük görkezmeleri bolup durmaýan milli düzgünler esasynda goşmaça çäklendirmeleri we barlagy peýdalanmagy göz öňüne tutmakdan durýar. Bu sebäpli, ony goşmaça gümrük talaplaryny esaslandyrmak üçin ulanmak bolmaýar.

47-nji maddanyň 1-nji bendi peýdalanylan ýagdaýynda, bu hili çäklendirmeler we barlag adatça ulag kärhanalary üçin harçlaryň saklanmalaryna we artmagyna getirýär. Ony hsaba almak bilen bu hili çäklendirmeler we barlag minimuma getirilmelidir we haçanda olar ýagdaýlar ýa-da real riskler bilen esaslandyrlan ýagdaýlarynda çäklendirilmelidir.

(TRANS/WP.30/204, 58-nji bent; TRANS/WP.30/AC.2/69, 3-nji bent)

Ýan resminamasy

Degişli ýükler hemişe halkara konwensiýa esasynda talap edilýän resminamalar ýanyna goşulmalydyr (Ýitme howpy astynda bolan ýabany faunanyň we floranyň görnüşleriniň halkara söwdasy barada 1973-nji ýyldaky Konwensiýa ýaly). Bu hili ýagdaýlarda, gümrük barlagy HÝoG kitapçasyndaky bu resminama salgylanma ýüzlenip ýeňilleşdirilip bilner. (TRANS/WP.30/216, 72-nji bent we 2-nji goşundy; TRANS/WP.30/AC.2/77, 54-nji bent we 3-nji goşundy)

Madda 48

Häzirki Konwensiýanyň kararlarynyň biri hem Ylalaşýan taraplara gümrük ýa-da ykdysady birleşikleriniň emele getirme hukugyny aradan aýyrmaýar, olaryň çäkleri bolup durýan ýa-da olaryň çäklerinden üstaşyr amala aşyrylýan daşamalara, ugradylma ýa-da barmaly ýerine ýörä aýratyn düzgünleri peýdalanmaga hukugy berýär, ýöne bu düzgünler häzirki Konwensiýanyň göz öňüne tutýan ýeňilliklerini çäklendirmeli däldir.

Madda 49

Häzirki Konwensiýanyň düzgünleri Ylalaşýan taraplaryň hödürleýän ýa-da hödürlemek isleýän, ýa-da bir taraplaýyn düzgünler esasynda, ýa-da iki taraplaýyn ýa-da köp taraplaýyn ylalaşyklar esasynda uly ýeňilliklerden peýdalanmaga päsgelçilik döretmeýär, ýöne ol ýeňillikler häzirki Konwensiýanyň düzgünlerini peýdalanmaga, hususanda, HÝoG operasiýasyny geçirmäge pesgelçilik döretmeli däldir.

Madda 50

Ylalaşýan taraplar häzirki Konwensiýanyň düzgünlerini peýdalanmak üçin zerur bolan maglumatlaryna, hususanda ýol ulag serişdelerini ýa-da konteýnerleri goýbermeklige degişli maglumatlaryna, hem-de olaryň konstruksiýasyna tehniki häsiýetnamalaryna degişli haýyş bolanda alyşýarlar.

Madda 51

Häzirki Konwensiýanyň goşundylary Konwensiýanyň aýrylmaz bölegi bolup durýarlar.

VII BAP

JEMLEÝJI DÜZGÜNLER

Madda 52

Gol çekme, ratifisirleme, kabul etme, tassyklama we birikdirme

1. Birleşen Milletler Guramasy hemme agza-döwletleri, ýa-da islendik ýöriteleşdirlen guramalaryň ýa-da atom energetikasy boýunça Halkara agentliginiň aýzalary, ýa-da Halkara Kazyýetiniň Statutasynyň gatnaşyjylary, hem-de Birleşen Milletler Guramasynyň Baş Assembleýasynyň çagyrlan taraplaryäzirki Konwensiýanyň Ylalaşýan taraplary bolup bilerler:

a) ratifisirleme, kabul etme ýa-da tassyklama barada öňünden şertleşmezden ony gol çekmek bilen;

b) ratifisirleme, kabul etme ýa-da tassyklama barada öňünden şertleşme bilen resminama gol çekilenden soň, ratifisirleme, kabul etme ýa-da tassyklama barada resminamany saklamaga tabşyrmak ýoly bilen;

c) birikdirme barada resminamany saklamaga tabşyrmak ýoly bilen.

2. Häzirki Konwensiýa häzirki maddanyň 1-nji bendinde ýatlanyp geçilýän döwletler tarapyndan gol çekmek üçin Ženewadaky Birleşen Milletler Guramasynyň bölüminde 1976-njy ýykyň 1-nji ýanwaryndan 1976-njy ýylyň 31-nji dekabryna we ony hem öz içine almak bilen açykdyr. Bu seneden soň, ol oňa birikmek üçin açyk bolar.

3. Gümrük ýa-da ykdysady bileleşikler häzirki maddanyň 1 we 2-nji bentleriniň düzgünlerine laýyklykda, olaryň hemme agza-döwletleri bilen bir wagtyň özünde häzirki Konwensiýanyň Ylalaşýan taraplary ýa-da olaryň hemme agza-döwletleri islendik wagty häzirki Konwensiýanyň Ylalaşýan taraplary hem bolup bilerler. Emma bu bileleşikleriň ses hukugy ýikdur.

4. Ratifisirleme, kabul etme, tassyklama ýa-da birikdirme barada resminamalar Birleşen Milletler Guramasynyň Baş sekretaryna saklamaga tabşyrylýar.

Madda 53

Güýje girmegi

1. Häzirki Konwensiýa, haçanda 52-nji maddanyň 1-nji bendinde ýatlanyp geçilen döwletleriniň bäşisi ratifisirleme, kabul etme ýa-da tassyklama barada resminamany öňünden şertleşmezden gol çekende ýa-da ratifisirleme, kabul etme, tassyklama ýa-da birikdirme barada öz resminamalaryny saklamaga tabşyranda alty aýyň dowamynda güýje girýär.

2. Haçanda 52-nji maddanyň 1-nji bendinde ýatlanyp geçilen döwletleriniň bäşisi ratifisirleme, kabul etme ýa-da tassyklama barada resminamany öňünden şertleşmezden gol çekenden ýa-da ratifisirleme, kabul etme, tassyklama ýa-da birikdirme barada öz resminamalaryny saklamaga tabşyrandan soňra, häzirki Konwensiýa ratifisirleme, kabul etme, tassyklama ýa-da birikdirme barada öz resminamalaryny saklamaga olar tabşyran gününden alty aýyň dowamynda indiki hemme Ylalaşýan taraplar üçin güýje girýär.

3. Häzirki Konwensiýanyň düzedişleri güýje girenden soňra, saklamaga tabşyrlan ratifisirleme, kabul etme, tassyklama ýa-da birikdirme barada islendik resminama häzirki Konwensibanyň üýtgedilen tekstine degişli hasap edilýär.

4. Düzedişler kabul edilenden soňra saklamaga tabşyrlan islendik bu hili resminama, ýöne ol güýje girýänçä, bu düzedişiň güýje giren gününden häzirki Konwensiýanyň üýtgedilen tekstine degişli hasap edilýär.

Madda 54

Denonsasiýa

1. Ylalaşýan taraplaryň her biri Birleşen Milletler Guramasynyň Baş sekretaryna salgylabab notifiasiýany üsti bilen häzirki Konwensiýany denonsirläp biler.

2. Denonsasiýa bu notifikasiýany Baş sekretar alan gününden on bäş aý dowamynda güýje girýär.

3. Denonsasiýanyň güýje girme möhledine çenli ugradýan ýurduň gümrüginiň resmileşdirmegi üçin kabul edilen HÝoG kitapçasynyň hakykylygy bu denonsasiýa bilen degilmeýär, we kepildirýän birleşikleriň kepillendirmesi häzirki Konwensiýanyň şertlerine laýyklykda güýjünde galýar.

Madda 55

Hereket etmegiň bes edilmesi

Egerde häzirki Konwensiýa güýje girenden soňra, Ylalaşýan taraplar bolup durýan döwletleriň sany haýsydyr bir yzygider on iki aýyň döwrüniň dowamynda azyndan bäş aýy düzýän bolsa, häzirki Konwensiýa görkezilen on iki aýdan ýokary döwrüň geçmegi bilen güýjüni ýitirýär.

Madda 56

1959-njy ýyldaky HÝoG Konwensiýanyň herekediniň bes etmegi

1. Häzirki Konwensiýanyň güýje giren pursadyndan 1959-njy ýylyň HÝoG Konwensiýasyna görä häzirki Konwensiýanyň Ylalaşýan taraplarynyň arasynda ol ýatyrylyp we üýtgedilip gelinýär.

2. 1959-njy ýyldaky HÝoG Konwensiýasynyň şertlerine laýyklykda ýol ulag serişdelerine we konteýnerlerine görä berlen goýberilenligi barada şahadatnama, bu hili ulag serişdeleri we konteýnerleri entäk hem daşamaga olar ilki başdan

goýberlen talaplaryna laýyk gelýän şertlerinde, gümrük möhürleri we plombalary astynda ýükleri daşamak üçin onuň islendik uzaldylmagyna ýa-da olaryň täsir edýän möhlediniň dowamynda häzirki Konwensiýanyň Ylalaşýan taraplary tarapyndan kabul edilýär.

Madda 57

Jedelleri sazlamak

1. Häzirki Konwensiýanyň düzgünlerini manysyny açmaga ýa-da peýdalanmaga görä iki ýa-da köp Ylalaşýan taraplaryň arasyndaky islendik jedel mümkin boldugyndan jedelleşýän taraplaryň arasyndaky gepleşikleriň ýa-da sazlamagyň başga serişdeleriniň üsti bilen çözülmelidir.

2. Häzirki Konwensiýanyň düzgünlerini manysyny açmaga ýa-da peýdalanmaga görä iki ýa-da köp Ylalaşýan taraplaryň arasyndaky islendik jedel häzirki maddanyň 1-nji bendinde göz öňüne tutulan usullar bilen çözüp bolmasa, olaryň biriniň haýyşy boýunça indiki görnüşde düzülen araçy kazyýete berilýär: jedeliň her gatnaşyjysy arbitri belleýärler, we ol arbitrler başlyk bolýan başga arbitri belleýärler. Egerde haýyşyň alnan gününden üç aýyň dowamynda gatnaşyjylaryň biri arbitri bellemedik bolsa ýa-da arbitrler başlygy saýlap bilmedik bolsalar, taraplaryň islendik biri Birleşen Milletler Guramasynyň Baş sekretaryna arbitri ýa-da araçy kazyýetiň başlygyny bellemek barada haýyş bilen ýüz tutup biler.

3. 2-nji bendiň düzgünlerine laýyklykda bellenilen araçy kazyýetiň çözgüdi jedelleşýän taraplar üçin hökmany güýje eýedir.

4. Araçy kazyýet öz prosedura düzgünlerini kesgitleýär.

5. Araçy kazyýetiň çözgütleri sesleriň köplügi bilen kabul edilýär.

6. Manysyny açma we araçy çözgütleriň ýerine ýetirilmesine görä, jedelleşýän taraplaryň arasyndaky ýüze çykyp biljek islendik düşünişmezlikler, bu çözgüdi çykaran araçy kazyýetde seredilmäge taraplaryň islendigi tarapyndan berlip bilner.

Madda 58

Öňünden duýdurmalar

1. Her döwlet bu Konwensiýa gol çekme ýa-da ratifisirleme ýa-da oňa birikme pursadynda häzirki Konwensiýanyň 57-nji maddasynyň 2-6-njy bentleri bilen bagly däl diýip yglan edip biler. Başga Ylalaşýan taraplar bu hili öňünden duýdurmany eden Ylalaşýan taraplara görä bu bentler bilen bagly bolmazlar.

2. Bu maddanyň 1-nji bendine laýyklykda öňünden duýdurmany eden her Ylalaşýan tarap Birleşen Milletler Guramasynyň Baş sekretaryna salgylnaan notifisirleme ýoly arkaly, bu öňünden duýdurmany yzyna alyp biler.

3. Häzirki maddanyň 1-nji bendinde göz öňüne tutulan öňünden duýdurmalardan başga, häzirki Konwensiýa hiç bir başga öňünden duýdurmalara rugsat edilmeýär.

Madda 58 - bis

Dolandyrýan komitet

Häzirki bilen düzümine hemme Ylalaşýan taraplar girýän Dolandyrýan komitet esaslandyrylýar. Onuň düzümi, funksiýalary we prosedura düzgünleri 8-nji goşundyda beýan edilendir.
(ECE/TRANS/17/Amend.19, 1999-njy ýylyň 17-nji fewralynda güýje girdi)

Madda 58-ter

HÝoG-niň ýerine ýetiriji geňeşi

Dolandyrýan komitet kömekçi edara hökmünde HÝoG-niň Ýerine ýetiriji geňeşini esaslandyrýar, ol onuň adyndan Konwensiýanyň we Komitetiň öz üstüne ýüklän meselelerini ýerine ýetirer. Onuň düzümi, funksiýalary we prosedura düzgünleri 8-nji goşundyda beýan edilendir.
(ECE/TRANS/17/Amend.19, 1999-njy ýylyň 17-nji fewralynda güýje girdi)

Madda 59

Häzirki Konwensiýa düzedişleri girizme prosedurasy

1. Häzirki Konwensiýa düzedişlere, şol sanda olaryň goşundysyna bu maddada kesgitlenen prosedura laýyklykda islendik Ylalaşýan tarapyň teklibi boýunça girizilip bilner.

Häzirki Konwensiýa teklip edilen islendik düzediş 8-nji goşundyda beýan edilen proseduranyň düzgünlerine laýyklykda hemme Ylalaşýan taraplardan durýan Dolandyrýan komitet tarapyndan seredilýär. Dolandyrýan komitetiň sessiýasynda seredilen ýa-da işlenip taýýarlanan we Komitete gatnaşýanlaryň we ses berýänleriň üçden iki köplügi tarapyndan tassyklanan islendik bu hili düzediş Birleşen Milletler Guramasynyň Baş sekretary tarapyndan kabul etmek üçin Ylalaşýan taraplara ugradylýar.
(ECE/TRANS/17/Amend.19, 1999-njy ýylyň 17-nji fewralynda güýje girdi)
2. Egerde bu möhlediň dowamynda Birleşen Milletler Guramasynyň Baş sekretaryna Ylalaşýan tarap bolup durýan haýsydyr bir döwledinden teklip edilen düzedişe garşy hiç hili garşy çykmany almadyk bolsa, 60-njy maddada göz öňüne tutulan ýagdaýlary goşmazdan, öňki bende laýyklykda ugradylan islendik düzediş teklip edilýän düzediş barada habar berlen senesinden soňra on iki aýlyk döwrüň geçmegi bilen üç aýdan hemme Ylalaşýan taraplar üçin güýje girýär.

3. Häzirki maddanyň 3-nji bendiniň düzgünlerine laýyklykda hödürlenen teklip edilen düzedişlere garşy garşy çykma bolan ýagdaýynda, düzediş kabul edilmedik hasaplanýar we onuň bilen baglylykda hiç hili çäreler kabul edilmeýär.

Madda 60

1, 2, 3, 4, 5, 6, 7, 8, 9 we 10-njy goşundylara düzedişleri girizmegiň aýratyn prosedurasy

1. Ylalaşýan taraplar bolup durýan bäşden bir ýa-da bäş ýurt, üns merkezine bu iki sanyň kiçisi kabul edilýär, olar düzedişe garşylygy barada Birleşen Milletler Guramasynyň Baş sekretaryny habarly etmeýän bolsa, şol bir wagtda Dolandyrýan komitet tarapyndan kesgitlenen has irki möhlede çenli, 59-njy maddanyň 1 we 2-nji bentlerine laýyklyda seredilen 1, 2, 3, 4, 5, 6, 7, 8, 9 we 10-njy goşundylara islendik teklip edilen düzediş onuň kabul edilen wagtynda Dolandyrýan komitet tarapyndan kesgitlenen möhletde güýje girýär. Häzirki bentde ýatlanyp geçilýän möhletleriň Dolandyrýan komitet tarapyndan kegitleme gatnaşýanlaryň we ses berýänleriň üçden iki köplüginiň üsti bilen amala aşyrylýar.

(ECE/TRANS/17/Amend.19, 1999-njy ýylyň 17-nji fewralynda güýje girdi; ECE/TRANS/17/Amend.27, 2006-njy ýylyň 12-nji awgustynda güýje girdi)

2. Ýokrda 1-nji bentde beýän edilen prosedura laýyklykda kabul edilen islendik düzediş güýje girende, bu düzedişe degişli hemme Ylalaşýan taraplar üçin, bu düzedişiň degişli bolan hemme öňki düzgünleriň ornuny çalyşýar.

Madda 61

Teklipler, habarlar we boýun gaçyrmalar

Birleşen Milletler Guramasynyň Baş sekretary häzirki Konwensiýanyň 52-nji maddasynyň 1-nji bendine ýatlanyp geçilýän hemme Ylalaşýan taraplary we hemme döwletleri 59 we 60-njy ýokarda getirlen maddalara laýyklykda edilen hemme teklipler, habarlar ýa-da garşy gelmeler barada we her düzedişiň güýje girme möhleti barada maglumat berýär.

Madda 62

Täzeden seretmek boýunça konferensiýalar

1. Ylalaşýan tarap bolup durýan islendik döwlet Birleşen Milletler Guramasynyň Baş sekretaryna duýdurmak ýoly bilen häzirki Konwensiýa täzeden seretmek maksady bilen konferensiýany çagyrmagy haýyş edip biler.
2. Egerde Baş sekretaryň habar berenden soň alty aýyň dowamynda Ylalaşýan taraplar bolup durýan döwletleriň bolmanda dörtden biri bu haýyşa öz razylygyny berýänligi barada maglumat berende, 52-nji maddanyň 1-nji bendinde ýatlanyp geçilýän täzeden seretmek boýunça konferensiýa çagyrylýan hemme Ylalaşýan taraplar we hemme ýurtlar Birleşen Milletler Guramasynyň Baş sekretary tarapyndan çagyrylýar.

3. 52-nji maddanyň 1-nji bendinde ýatlanyp geçilýän täzeden seretmek boýunça konferensiýa çagyrylýan hemme Ylalaşýan taraplar we hemme ýurtlar Birleşen Milletler Guramasynyň Baş sekretary tarapyndan Dolandyrýan komitetinden bu hili haýyşy alanda hem çagyrylýar. Dolandyrýan komitet Komitetiň gatnaşýanlarynyň we ses berýänleriniň köplüginiň bu haýyş bilen ýüz tutmasy barada çözgüdi kabul edýär.

4. Egerde häzirki maddanyň 1-nji ýa-da 3-nji bentlerine laýyklykda konferensiýa çagyrylýan bolsa, Birleşen Milletler Guramasynyň Baş sekretary hemme Ylalaşýan taraplara bu barada habar berýär we Konferensiýada seredilmesi islenilýän tekliplere seretmeklige üç aý wagt berip, olara haýyş bilen hödürlemek arkaly ýüz tutýar. Konferensiýanyň açylmasyna azyndan üç aý galanda, Baş sekretar hemme Ylalaşýan taraplara Konferensiýanyň öňünden gün tertibi, hem-de bu teklipleriň teksti barada habar berýär.

Madda 63

Habar bermeler (duýdurmalar).

61 we 62-nji maddalarda göz öňüne tutulan duýdurmalardan we habar bermelerden başga, Birleşen Milletler Guramasynyň Baş sekretary 52-ni maddada görkezilen hemme döwletlere duýdurýar (habar berýär):

a) 52-nji madda laýyklykda gol çekme, ratifisirleme, kabul etme, tassyklama we birikdirme barada;

b) 53-nji madda laýyklykda häzirki Konwensiýanyň güýje giren senesi barada;

c) 54-nji madda laýyklykda denonsasiýalar barada;

d) 55-nji madda laýyklykda häzirki Konwensiýanyň bes eden (tamamlanan) senesi barada;

e) 58-nji madda laýyklykda ýerine ýetirilen öňünden duýdurmalar barada.

Madda 64

Hakyky tekst

1976-njy ýylyň 31-nji dekabryndan soň, häzirki Konwensiýa teksti Birleşen Milletler Guramasynyň Baş sekretaryna saklamaga tabşyrylýar, ol Ylalaşýan taraplar bolup durmaýan Ylalaşýan taraplar her birine we 52-nji maddanyň 1-nji bendinde görkezilen döwletleriň her birine tassyklanan nusgasyny degişli görnüşde ýollaýar.

Degişli görnüşde oňa ygtyýarlandyrlan aşakda gol çekenleriň häzirki Konwensiýa gol çekendiklerine GÖZ ÝETIRMEKLIGE.

Bir müň dokuz ýüz ýetmiş bäşinji ýylyň ondördünji noýabrynda Ženewada bur asyl nusgada iňlis, rus we fransuz dillerinde AMALA AŞYRYLDY, hemme üç tekst deň autentiç bolup durýar.

2.2. HÝoG KONWENSIÝASYNA, 1975 Ý., GOŞUNDYLAR

<u>(düşündiriş ýazgylaryny we kommentarilerini içine almak bilen)</u>

Goşundy 1

HÝOG KITAPÇASYNYŇ MODELI

WARIANT 1

1. Daşlygyň ýüz tarapyndan başga, HÝoG kitapçasy fransuz dilinde çap edilýär, sözbaşy hem iňlis dilinde çap edilýär; ““HÝoG” kitapçasyny peýdalanmagyň Düzgünleri” bu daşlygyň 3-nji sahypasynda iňlis dilinde gaýtadan dikeldilýär. Teswirnama yz tarapynda fransuz dilinden başga zerur bolan islendik dilde hem çap edilýär.
(ECE/TRANS/17/Amend.18; 1995-nji ýylyň 1-nji awgustynda güýje girdi)

2. Kepillendirmegiň sebitleýin ulgamynyň çäklerinde HÝoG operasiýasy üçin ulanylýan kitapçalar Birleşen Milletler Guramasynyň islendik başga dilinde çap edip bilner, daşlygyň birinji sahypasy, sözbaşy goşmaça iňlis ýa-da fransuz dillerinde çap edilýär. ““HÝoG” kitapçasyny peýdalanmagyň Düzgünleri” daşlygyň ikinji sahypasynda Birleşen Milletler Guramasynyň islendik resmi dilinde, daşlygyň üçünji sahypasynda hem iňlis ýa-da fransuz dilinde çap edilýär. (ECE/TRANS/17/Amend.7, 1986-njy ýylyň 1-nji awgustynda güýje girdi)

WARIANT 2

3. Alkogol içgilerini we temmäki önümlerini daşamak üçin, olara görä kepillendirme birleşiklerinden 6-njy goşundynyň 0.8.3 düşündiriş ýazgysyna laýyklykda has ýokary kepillendirme talap edilip bilner, gümrük edaralary daşlygynda we hemme kesilip alynýan sahypalarynda “TEMMÄKI ÖNÜMLERI/ALKOGOL IÇGILERI” anyk ýazgylary ýazylan HÝoG kitapçalarynyň hödürlenmegini (berilmegini) talap etmelidirler. Ondan başga-da, bu kitapçalarda, bolmanda iňlis we fransuz dillerinde, kitapçanyň dalygynyň 2-nji sahypasyndan soň kitabyň içine goýlan aýratyn sahypada kepillendirmäniň ýaýraýan temmäki önümleriniň we alkogol içgileriniň derejeleri barada anyk maglumatlar saklanmalydyr. (ECE/TRANS/17/Amend.17, 1994-nji ýylyň 1-nji oktýabrynda güýje girdi)

<u>HÝoG kitapçasynyň modeline düşündiriş ýazgysy</u>

1.10. c) HÝoG kitapçasyny peýdalanmagyň düzgünleri

Ýük manifestine goşulan ýükleme listlerini ulanmak

10 c) düzgün HÝoG kitapçasyny peýdalanmagyň düzgünleri, haçanda manifestde hemme daşalýan ýükleri ýazmak üçin ýeterlik ýer bolan ýagdaýynda hem HÝoG kitapça goşundy hökmünde ýükleme listlerini ulanmaga ýol berýär. Emma bu, egerde ýeňil okap bolýan we dürli şekildäki ýükleme listlerinde ýük manifestiniň hemme maglumatlary getirlen we 10 c) düzgüniň hemme beýleki tertipleri ýerine ýetirilýän ýagdaýynda oňa rugsat edilýär. (ECE/TRANS/17/Amend.2, 1980-nji ýylyň 1-nji oktýabrynda güýje girdi)

<u>HÝoG kitapçasynyň nusgasyna kommentariýalar</u>

Goşmaça resminamalary goşmagyň usullary

Egerde HÝoG kitapçasyny peýdalanmagyň Düzgünleriniň 10 c) ýa-da 11 tertibine laýyklykda goşmaça resminamalary üstüne goýmak zerur bolsa, onda bu resminamalar stepleriň ýa-da başga gurluşlaryň kömegi bilen HÝoG kitapçasy kesilip alynýan listlerine gönüden göni ýa-da daşlygyna berkidilmelidir, resminamalaryň aýrylmasy HÝoG kitapçasynda yz galdyrar ýaly bolmalydyr.

(TRANS/WP.30/139, 43-nji bent; TRANS/WP.30/AC.2/29, 3-nji bent; TRANS/WP.30/AC.2/59, 46-nji bent we 5-nji goşundy)

Ýük manifestinde ýükleri beýän etme (kesilip alynýan sahypalaryň 9-11-nji grafalary)

Gümrük edaralary we HÝoG kitapçasyny saklaýjylar HÝoG kitapçasyny peýdalanmagyň Düzgünlerini berk ýerine ýetirmäge borçludyr. Zerur bolan ýagdaýynda, ýükleriň beýanyny saklaýan goşmaça resminamalar HÝoG kitapçasyna çatylýar we kesilip alynýan listiň 8-nji grafasasyna degişli bellik girizilýär. Ýükleriň kommersiýa beýany HÝoG kitapçalaryny ulanmak bilen daşalýan ýükleriň çalşylma mümkinçilgini aradan aýyrýan zerur minium maglumatlary saklamalydyr. (ECE/TRANS/WP.30/45, 12 -15-njy bent; TRANS/WP.30/AC.2/ 59, 46-njy bent we goşundy 5)

Ýükleriň bahasyny deklarirleme

Ýükleriň bahasynyň görkezilmezlik fakty gümrük edaralary tarapyndan ýükleri saklamak üçin esas bolup hyzmat edip bilmez. (TRANS/GE.30/17, 44-njy bent)

HÝoG operasiýasynyň bes edilmegi

№ 2 belgili kesilip alynýan listiň 24-28-nji grafalarynda HÝoG operasiýasynyň bes edilmegi tassyklamak üçin, talap edilýän ýazgylara goşmaça gümrük edaralary wezipeli adamsynyň diňe bir goly we diňe bir gümrük möhrüni goýmagy zerurdyr we ýeterlikdir. Gümrükden başga hiç bir başga edaranyň kesilip alynýan listlerde (sahypalarda), koreşoklarda we daşlygyň birinji sahypasynda gol çekmäge we möhür goýmaga hukugy ýokdur. Gümrük edaralarynyň wezipeli adamsynyň bir sany möhüri, senesi we goly goýmagy içine alýan № 2 belgili kesilip alynýan listiň (sahypanyň) koreşogynyň ygtyýarlandyrlan edara tarapyndan doldurylmagy, HÝoG-nyň kitapça saklaýjysy we kepillendiriji birleşik üçin, öňünden düşündirişsiz ýa-da onsuz HÝoG operasiýasynyň bes edilmegi faktyny tassyklanýanlygyny görkezýär.
(ECE/TRANS/WP.30/192, 26-njy bent; TRANS/WP.30/ 59, 46-njy bent we goşundy 5)

Koreşokdaky gümrük möhürleri (ştamplary)

Käwagtlar Üstaşyr döwletleriň gümrük edaralarynyň wezipeli adamlary Konwensiýanyň düzgünleriniň talap edişi ýaly HÝoG kitapçasynyň koreşoklaryna möhürleri basmaýarlar. Egerde HÝoG kitapçasy indiki çykyş gümrügi (aralykdaky gümrükler) tarapyndan resmileşdirmäge kabul edýän bolsa, Bu hili ýagdaýlar örän bir islenilmeýän bolsada, HÝoG daşamalarynyň hakykylygyna howp astyna goýmaýar. (TRANS/WP.30/135, 57-nji bent; TRANS/WP.30/192, 26-njy bent; TRANS/WP.30/AC.2/59, 46-nji bent we 5-nji goşundy)

Kesilip alynmaýan sary sahypalarda gümrük möhürleri (ştamplary)

Käbir ýurtlaryň gümrük edaralary sary kezilip alynmaýan sary sahypalary (listleri) doldurmagy talap edýärler, olar diňe ugradýan ýurtda kitapçalary doldurmagy ýeňilleşdirmek girizilýär we gümrük edaralarynyň ulanmagy üçin niýetlenen däldir. Kesilip alynmaýan listleriň (lsahypalaryň) 13-15, 17, 23 we 28-nji grafalaryny, hem-de koreşogyň 6-njy grafasyny çyzmak maslahat berilýär, sary listdäki (sahypadakay) bu grafalary doldurmagyň talap edilýänligini anyk görkezýär. (TRANS/ WP.30/ 139, 48 we 49-njy bentler)

Dürli dillerde HÝoG kitapçasyny peýdalanmagyň düzgünlerini täzeden dikeltmek

HÝoG kitapçasynda saklanýan ýük manifestiniň ters tarapynda (gümrük maksatlary üçin bolmadyk) hem HÝoG kitapçalaryny dogry doldurmaga we doldurmaga goldap biljek islendik dilde HÝoG kitapçasyny peýdalanmagyň Düzgünlerini täzeden dikeltmeli.
(TRANS/WP.30/159, 45-njy bent)

HÝoG operasiýasynyň bes edilmeginiň başga görnüşleri

HÝoG operasiýasynyň degişli derejede bes edilmeginiň alternatiw subutnamasyny almak maksady bilen gümrük edaralaryna, kadadan çykma hökmünde, meselem, egerde ol olary kanagatlandyrýan görnüşde berlen bolsa, indiki maglumaty ulanmak maslahat berilýär:

- *seredilýänden soň gelýän başga Ylalaşýan tarap tarapyndan bu HÝoG daşamanyň dowam edýänligi barada resmileşdirlen ýa-da degişli ýüküň başga gümrük prosedurasy ýa-da gümrük barlagynyň başga ulgamy şertlerine öwrülmesiniň tassyklanmasy alnan HÝoG operasiýasynyň bes edilmeginiň islendik resmi şahadatnamasy ýa-da tassyklanmasy, meselem, erkin dolanyşyk üçin onuň arassalanmagy;*

- *bu Ylalaşýan tarapyň gümrük edaralarynyň degişli şekilde möhürleri goýlan HÝoG kitapçasyndaky № 1 ýa-da № 2 belgili koreşoklary ýa-da nusganyň asyl nusgadan surata alnanlygyny tassyklamaly Konwensiýanyň 6-njy maddasynda görkezilen halkara guramanyň berýän olaryň nusgalary.*

(TRANS/WP.30/159, 38-nji bent; TRANS/WP.30/192, 26-njy bent; TRANS/WP.30/AC.2/59, 46-njy bent we 5-nji goşundy we Corr. 3)

Ýerine ýetirlen öňünden duýdurylmalar barada bellik

Gümrük edaralary HÝoG operasiýasynyň bes edilmegi barada islendik öňünden şertleşilme has anyk beýan etmelidirler we HÝoG kitapçasynyň kesilip alynýan № 2 belgili sahypada 27-nji grafasyny doldurmak we № 2 belgili koreşogyň 5-nji rubrikasynda "R" harpyny goýmak bilen, hem-de degişli ýagdaýlarda HÝoG kitapçasynyň teswirnamasyny doldurmak ýoly arkaly bu öňünden şertleşmegiň barlygyny görkezmelidirler
(TRANS/GE.30/8, 12-nji bent; TRANS/WP.30/192, 26-njy bent; TRANS/WP.30/AC.2/59, 46-nji bent we 5-nji goşundy)

Tejribede taýýaranýan we ýaýradylýan HÝoG kitapçasynyň nusgasy we HÝoG kitapçasynyň blankasy.

HÝoG kitapçasynyň blankasynyň emeli ýasalmasyny kynlaşdyrmak we olary ýaýratmagy we hasaba almagy ýönekeýleşdirmek maksady bilen tejribede ýasalýan we ýaýradylýan görkezilen blankalar, identifisirleme belgisi we listleriň (sahypalaryň) belgisi, ştrih kody we başga ýörite gorag nyşanlary ýaly, HÝoG kitapçasynyň nusgasynda 1-nji goşundyda görkezilmedik goşmaça detallary we nyşanlary saklap biler. Görkezilen goşmaça detallar we nyşanlar HÝoG-nyň Dolandyrýan komiteti tarapyndan tassyklanýar.
(ECE/TRANS/WP.30/192, 26-njy bent; TRANS/WP.30/ 59, 46-njy bent we goşundy 5)

HÝoG kitapçasyny doldurmak

HÝoG kitapçasyny peýdalanmagyň Düzgünleriniň 10 b) bendi, egerde ondaky hemme sahypalardaky maglumatlary okamak ýeňil bolsa, onda el bilen ýa-da islendik başga serişdeleriň kömegi bilen HÝoG kitapçasyny doldurmagy gadagan etmeýär.
(TRANS/WP.30/200, 77-nji bent)

HÝoG kitapçasynyň № 2 belgili kesilip alynýan sahypasynyň 26-njy grafasyny we № 2 belgili koreşokdaky 3-nji bendi doldurmak

Ýokarda ýatlanyp geçilen grafalar ýük düşürlenden soň diňe barmaly ýerindäki gümrüklerde doldurmak maslahat berilýär, çykylýan ýerdäki (aralyk) gümrüklerde doldurmak maslahat berilmeýär.
(TRANS/WP.30/AC.2/69, 61-njy bent we 4-nji goşundy; TRANS/WP.30/AC.2/ 2003/9, 11-nji bent)

Birnäçe ugradylma ýerindäki ýa-da parmaly ýerindäki gümrükler bolan ýagdaýda, goşmaça listleri (sahypalary) ulanmak

Her goşmaça ugradylma ýerindäki gümrükler ýa-da barmaly ýerindäki gümrükler üçin HÝoG kitapçasyny peýdalanmagyň Düzgünleriniň 6-njy bendine laýyklykda goşmaça list (sahypa) talap edilýär. 0.1 b) düşündiriş ýazgysyna laýyklykda, olar statusyna bagly bolmazdan iki yyzgider ýerleşen gümrükleriň arasynda amala aşyrylýan HÝoG daşamanyň her milli bölegi HÝoG operasiýasy hökmünde seredilip bilner. Üznüksiz gümrük barlagyny üpjün etmek üçin, kesilip alynýan № 1/№ 2 listleriniň bir toplumyny ulanmak we her HÝoG operasiýasy üçin aýratyn prosedurasyny tamamlamagy peýdalanmak zerurdyr. Egerde birnäçe ugradylma ýerindäki gümrükler bar bolsa, onda indiki ugradylma (indiki gümrükler) ýerindäki gümrükler diňe bir täze HÝoG operasiýasy başlaman, eýsem degişli HÝoG kitapçasynyň № 2 kesilip alynýan listlerini we № 2 koreşogyny doldurmak arkaly, öňki HÝoG operasiýasyny bes edilenligini tassyklamalydyr. Şeýlelikde, indiki ugradylma ýerindäki gümrükler (indiki gümrükler) öňki ugradylma ýerindäki gümrüklerde ýüklenen ýüklere görä barmaly ýa-da çykylýan (aralykdaky gümrükleriň) ýerindäki gümrükleriň hem roluny oýnaýar. Bu, haçanda birnäçe barmaly ýerindäki gümrükler bolan ýagdaýynda mutatis mutandis hem degişlidir. Öňki barmaly ýerindäki gümrükler (öňki gümrükler) öňki HÝoG operasiýasy bes edilmegini diňe bir tassyklaman, eýsem HÝoG kitapçasynyň № 2 kesilip alynýan listlerini we № 2 koreşogyny doldurmak arkaly, HÝoG-nyň täze operasiýasyny başlaýar. Şeýlelikde, öňdäki barmaly ýerindäki gümrük (öňki gümrükler) indiki barmaly ýerindäki gümrüklere ugradylýan ýüklenen ýüklere görä ugradylma ýa-da girýän (aralykdaky gümrükleriň) ýerindäki gümrükleriň hem roluny oýnaýar.
(TRANS/WP.30/ 2003/13, 25-nji bent we goşundy;
TRANS/WP.30/AC.2/71, 68-nji bent we 2-nji goşundy)

HÝoG prosedurasyna laýyklykda daşalýan ýükleriň haýsydyr bir Ylalaşýan taraplaryň çägine girizilmesine boýun gaçyrlan ýagdaýynda HÝoG kitapçasyny ulanmak

Egerde aýratyn ýagdaýlarda ygtyýarlandyrlan edaralar HÝoG prosedurasyna laýyklykda daşalýan ýükleriň olaryň ýurdunyň çägine girizilmegine boýun gaçyrmak (ret etmek) barada çözgüt edýän bolsalar, onda gümrük edaralaryna "Resmi ulanmak üçin" grafasyna bu hili çözgüdi kabul etmeklige getiren anyk sebäbi hemme galan № 1/2 kesilip alynýan № 1/2 listlerde anyk görkezmegi tutanýerlilik bilen maslahat berýäris, onuň içinde bu çözgüde esaslandyrýan içki ýa-da halkara kanunçylygynyň düzgünlerine anyk salgylanma görkezilmelidir.

Ondan başga-da, gümrük edaralaryna degişi № 1 we 2 koreşoklaryň 5-nji grfasynda indiki ýazgyny ýazmaly: "Girizmäge boýun gaçyryldy (ret edildi)".
(ECE/TRANS/WP.30/ AC.2/2011/4 we ECE/TRANS/WP.30/AC.2/105, 35-nji bent)

HÝoG kitapçasynyň modeliniň 1-nji warinaty üçin salgylanmalaryň sanawy

ECE/TRANS/17/Amend.26, 2006-njy ýylyň 1-nji awgustynda güýje girdi,.
ECE/TRANS/17/Amend.21, 2002-nji ýylyň 12-nji maýynda güýje girdi.
ECE/TRANS/17/Amend.10, 1989-njy ýylyň 23-nji maýynda güýje girdi.
ECE/TRANS/17/Amend.8, 1987-nji ýylyň 1-nji awgustynda güýje girdi.
ECE/TRANS/17/Amend.7 we Corr.1, 1986-njy ýylyň 1-nji awgustynda güýje girdi.
ECE/TRANS/17/Amend.2, 1980-nji ýylyň 1-nji oktýabrynda güýje girdi.

HÝoG kitapçasynyň modeliniň 2-nji warinaty üçin salgylanmalaryň sanawy

ECE/TRANS/17/Amend.32, 2015-nji ýylyň 1-nji ýanwarynda güýje girdi
ECE/TRANS/17/Amend.26, 2006-njy ýylyň 1-nji aprelinde güýje girdi,.
ECE/TRANS/17/Amend.21, 2002-nji ýylyň 12-nji maýynda güýje girdi.
ECE/TRANS/17/Amend.17, 1994-nji 1-nji oktýabrynda güýje girdi

HÝoG kitapçasynyň nusgasy: WARIANT 1

Jildiň (daşlygyň) 1-nji sahypasy
Goşundy 1
3-nji sahypa]

(Halkara guramanyň atlandyrylyşy)

HÝoG KITAPÇASY*

..... sahypa №

1. Gümrük ýüki kabul edýänçä hakykydyr
Ugradylma ýeri .... çenli (içine almak bilen)

2. Berlen

9Resminamany beren birleşmäniň atlandyrylyşy)

3. Saklaýjy

(Identifikasiýa belgisi, atlandyrylyşy, salgysy, ýurdy)

4. Bu resminamany beren birleşigiň wekiliniň goly we bu birleşigiň möhüri

6. Halkara guramasynyň sekretarynyň goly

9Kitapçany saklaýjy ulanýança doldurylýar0

6. Ugradylýan ýurt (lar)

7. Eltilmeli ýurt (lary)

8. Ýol ulag serişdesiniň (leriniň) hasaba alyş belgi (leri)

9. Ýol ulag serişdesiniň (leriniň) ýola goýberlenligi barada şahadatnama (lar)
(belgi we sene)

10. Konteýneriň (leriň) tanama belgisi (leri)

11. Başga bellikler

12. Kitapçany saklaýjynyň goly

(1) Gerekmejegini çyzmaly

Birleşen Miller Guramasynyň Ýewropa ykdysady iş toparynyň işlän taýýarlan Konwensiýa, 1975 ý., Goşunda seret
Birleşen Milletler Guramasy.

HÝoG kitapçasynyň nusgasy: WARIANT 1

Daşlygyň 2-nji sahypasy

(1-nji goşundy, 4-nji sahypa)

HÝoG KITAPÇASYNY PEÝDALANMAGYŇ DÜZGÜNLERI

A. Umumy ýagdaýlar

1. **Berilme:** HÝoG kitapçasy ugradýan ýurtda ýa-da saklaýjynyň ýurdunda ýa-da hemişe bolýan ýerinde berilýär.

2. **Dili:** HÝoG kitapçasy daşlygyň ýüz tarapyny hasaba almazdan fransuz dilinde çap edilýär, rubrikalary hem iňlis dilinde çap edilýär. “HÝoG kitapçalaryny ulanmagyň Düzgünleri” iňlis dilinde bu daşlygyň 3-nji sahypasynda berilýär. Ondan başga-da, başga dillere terjime edilen çap edilen tekstli goşmaça sahypalar goşulyp bilner.

Kepillendirmegiň sebit ulgamlarynyň çäklerinde HÝoG daşamalary üçin ulanylýan kitapçalar Birleşen Milletler Guramasynyň islendik resmi dillerinde çap edilip bilner, daşlygyň 1-nji sahypasyny olara girmeýär, onuň rubrikalary iňlis ýa-da fransuz dilinde çap edilýär. “HÝoG kitapçalaryny ulanmagyň Düzgünleri” “HÝoG kitapçalaryny ulanmagyň Düzgünleriniň” resmi dilinde daşlygyň ikinji sahypasynda, hem-de daşlygyň üçünji sahypasynda iňlis ýa-da fransuz dilinde çap edilýär.

3. **Hereket edýän möhledi:** Egerde HÝoG kitapçasy resminamany beren birleşigiň kesgitlän möhledinde ugradylýan gümrük ýerinde resmileşdirlen bolsa, onda barmaly ýerindäki gümrükde HÝoG daşamgy tamamlamaga çenli HÝoG kitapçasy hakykydyr (daşlygyň ýüz tarapyndaky 1-nji rubrika).

4. **Kitaplaryň sany:** Ýa bir ulag serişdesine, ýa-da ulag serişdeleriniň düzümine ýüklenen, ulag serişdeleriniň düzümi (ýörite ulag serişdeleri) üçin ýa-da birnäçe konteýnerler üçin, bir sany HÝoG kitapçasy berlip bilner (aşakdaky 10 d) bende seret).

5. **Ugradylýan ýerindäki we barmaly ýerindäki gümrükleriň sany**: HÝoG kitapçasyny peýdalanmak bilen daşama ugry (marşrudy) birnäçe ugradylýan ýerindäki we barmaly ýerindäki gümrüklerden geçip biler; emma ugradylýan ýerindäki we barmaly ýerindäki gümrükleriň umumy sany dörtden köp bolmaly däldir. HÝoG kitapçasy, egerde onuň kabul edilmesi barada bellikleri diňe hemme ugradylma ýerindäki gümrükler ýerine ýetiren ýagdaýynda barmaly ýeriniň gümrügine hödürläp (berip) biler (aşakdaky 10 e) bende seret).

6. **Listleriň sany:** Egerde daşama marşrudy (ugry) diňe bir sany ugradylma ýerindäki gümrükden we bir sany barmaly ýerindäki gümrükden geçýän bolsa, onda HÝoG kitapçada azyndan ugradylýan ýurt üçin 2 list, barmaly ýurdy üçin 2 list we çägi boýunça daşamanyň amala aşyrylýan her başga ýurdy üçin 2 list bolmalydyr. Her goşmaça ugradylma ýerindäki gümrükler (barmaly ýerindäki gümrükler) 2 goşmaça list talap edilýär.

7. **Gümrüklerde hödürlemek**: HÝoG kitapçasy ýol ulag serişdesi, ulag seriişdesiniň düzümi ýa-da konteýneri (leri) bilen bilelikde her ugradylma ýerindäki gümrükde, her aralyk gümrükde we her barmaly ýerindäki gümrükde hödürmeli (bermeli). Soňky ugradylma ýerindäki gümrükde gümrügiň wezipeli adamsy marşrudyň (ugruň) galan böleginde ulanyp boljak hemme kesilip alynýan listlerinde ýük manifestine gol goýmaly we senesi ýazylan möhüri goýmaly (17-nji rubrika).

B. HÝoG kitapçasyny doldurmagyň usuly

8. **Arassalamalar, bellik etmeler:** HÝoG kitapçasynda arassalamalar, bellik etmeler bolmaly däldir. Hemme düzedilmeler ýalňyş görkezmeleriň üstüni çyzmak we zerur bolan ýagdaýynda, degişli görkezmeleri goşmak ýoly bilen amala aşyrylmalydyr. Her bir üýtgeme ony eden adam tarapyndan tassyklanan bolmalydyr we gümrük edaralary tarapyndan tassyklanan bolmalydyr.

9. **Hasaba almaga degişli maglumatlar**: Egerde milli kanunçylygyň düzgünleri tirkeg we ýarymtirkegler bilen hasaba almaklyk göz öňüne tutulmaýan bolsa, onda hasaba alma belgisiniň ornuna tanama ýa-da zawod belgisini görkezmek gerek.

10. Manifest:

a) Egerde gümrük edaralary başga dili ulanmaga rugsat berilmeýän bolsa, manifest ugradylýan ýurduň dilinde doldurylýar. Çäkleri boýunça daşama amala aşyrylýan başga ýurtlaryň gümrük edaralary manifesti öz ýurtlarynyň diline terjime edilmegini talap edip bilerler. Bu talap netijesinde bolup biljek saklanmalardan gaçmak üçin, daşaýjylar öz ygtyýaryna degişli terjimeleri saklamak maslahat berilýär.

b) Manifeste girizilen görkezmeler maşynkada çap edilen bolmalydyr ýa-da olar hemme listlerde amatly okar ýaly düşnükli ýazylan, gektotografirlenen bolmalydyr. Düşnüksiz doldurlan listler gümrük edaralary tarapyndan kabul edilmeýär.

c) Kesilip alynýan listlere manifestdäki ýaly şol bir nusganyň goşmaça listleri, ýa-da manifestde getirilýän hemme maglumatlary görkezmek bilen täjirçilik (kommersiýa) resminamalary çatylyp bilner. Bu ýagdaýda hemme kesilip alnan listlere indiki maglumatlary girizmek bolar: i) goşmaça listleriň sany (8-nji rubrika); ii) ýük ýerleriniň ýa-da predmetleriň sany we görnüşi, hem-de bu goşmaça listlerde sanalyp geçilen ýükleriň umumy brutto agramy (9-11-nji rubrikalar).

d) Egerde HÝoG kitapça ulag serişdeleriniň düzümine ýa-da birnäçe konteýnere berlen bolsa, manifestde her ulag serişdesiniň ýa-da konteýneriň içindäkileri aýratyn görkezilmeli. Bu görkezme ulag serişdesiniň hasab alyş belgisi ýa-da konteýneriň tanama belgisi hem goşulmalydyr (manifestiň 9-njy rubrikasy).

e) Egerde daşama maşrudy (ugry) birnäçe ugradylma we barmaly gümrüklerinden geçýän bolsa, onda ýükleri resmileşdirmek üçin kabul edilen ýazgylar ýa-da her gümrük üçin niýetlenen ýükler hem biri birinden aýratynlykda manifeste girizilmelidir.

11. **Gaplama listleri, fotosuratlar, shemalar we ş.m.:** Egerde agyr agramly ýa-da gabarasy uly ýükleri tanamak üçin, gümrük edaralary HÝoG kitapçasyna çatylan olara meňzeş resminamalary talap edýärler, soňkylar gümrük edaralary tarapyndan tassyklanan we kitapçanyň daşlygynyň 2-nji sahypasyna berkidilen bolmalydyr. Ondan başga-da, 8-nji rubrikadaky hemme kesilip alynýan listlerde bu resminamalary sanap geçmek gerek.

12. **Gol:** Hemme kesilip alynýan listlerde (14 we 15-nji rubrikalar) HÝoG kitapçasyny saklaýjynyň ýa-da onuň wekiliniň goly we senesi goýlan bolmalydyr.

C. Ýol-ulag hadysalary

13. Egerde ýolda gümrük plombalaryna we möhürlerine tötänleýin zeper ýeten bolsa ýa-da ýük ölen ýa-da zeper ýeten bolsa, egerde olar golýada bar bolsa, daşaýjy derrew gümrük edaralaryna, garşylykly ýagdaýda, onuň ýerleşen ýurduň başga ygtyýarlandyrlan edaralaryna ýüz tutmalydyr. Olar mümkin bolan gysga wagtyň içinde HÝoG kitapçasynda getirlen teswirnamany düzýärler.

14. Egerde ýol-ulag hadysalary netijesinde başga ulag serişdesine ýa-da konteýnere ýüki täzeden ýüklemek zerur bolsa, onda bu hili täeden ýüklemeklik ýokarda agzalan 13-nji bentde görkezilen edaralaryň biriniň wekiliniň gatnaşmagynda amala aşyrylyp bilner. Bu edara teswirnama düzýär. Egerde HÝoG kitapçasynda “agyr agramly ýa-da gabarasy uly ýükler” ýatlanyp geçilmedik bolsa, onda täze ýüklenen ýükleriň ulag serişdesi (leri) ýa-da konteýneri (leri) gümrük möhürleri we plombalary astynda ýükleri daşamaklyga goýberilýär. Emma daşamaga rugsat edilmedik ulag serişde (ler) ýa-da konteýner (ler) ýok bolsa, ýükleri daşamaga rugsat edilmedik ulag serişdesine (lerine) ýa-da konteýnerine (lerine), egerde ol (olar) ýeterlik ygtybarly bolsa, ýüklenip bilner. Bu soňky ýagdaýda mundan beýläk marşrut (ugur) boýunça ýerleşýän ýurtlaryň gümrük edaralary HÝoG kitapçasyny peýdalanmak bilen bu ulag serişdesinde ýa-da konteýnerde mundan beýläk ýükleri daşamaga goýbermeklige ýol berýärler.

15. Tutuş ýüki ýa-da onuň bölegini bada-bat düşürmekligi talap edýän gönüden göni howp abanýan ýagdaýynda, daşaýjy öz çözgüt tapyşyna görä, ýokarda 13-nji bentde atlanyp geçilen edaralaryň goşulyşmasyna garaşman we soraman zerur bolan çäreleri kabul edip biler. Bu hili ýagdaýda, ol ulag serişdesini ýa-da konteýneri ýa-da ýüki saklamagyň hatyrasyna bu hili hereket etmeli bolanlygyny subut etmelidir we fakty kesgitlemek, ýükleri barlamak, ulag serişdesine ýa-da konteýnere plomba goýmak we teswirnamalary düzmek üçin duýduryjy häsiýetli gyssagly çäreleri kabul etmek boýunça ýokarda 13-nji bentde ýatlanyp geçilen edaralaryň birine derrew habar etmelidir,

16. Teswirnama barmaly ýerindäki gümrüge gelýänçä HÝoG kitapçasynyň içinde galmalydyr.

17. Birleşiklere daşaýjylara HÝoG kitapçasynyň içine salnan nusgadan başga-da, daşaýjylaryň marşrudyndan (ugrundan) geçýän ýurtlaryň dillerinde düzülen teswirnamalaryň birnäçe blankalaryny bermeklik maslahat berilýär.

HÝoG kitapçasynyň nusgasy: WARIANT 1

[Goşundy 1
Sahypa 5

KESILIP ALYNÝAN 1 SAHYPA № 1

1. **HÝoG kitapçasy №**

2. Ugradylýan ýeriň gümrügi
1. ____ 2. ____
3. ____

3. Halkara guramanyň atlandyrylyşy

Resmi ulanmak üçin

4. Kitapçany saklaýjynyň (Identifikasiýa belgisi, atlandyrylyşy, salgysy, ýurdy)

5. Ugradýan ýurrt (lar)

6. Eltilmeli ýurrdy

7. Ýol ulag serişdesiniň (leriniň) hasaba alyş belgi (leri)

8. Manifeste çatylýan resminamalar

ÝÜK MANIFESTI

9.(a) Ýük bölümi (leri) ýa-da konteýner (ler)
(b) Ýük ýerleriniň ýa-da predmetleriniň tanalma byşanlary we belgileri

10. Ýük ýerleriniň ýa-da predmetleriň; ýükleriň, sany we kysymy,

11. Brutto agramy

16. Goýlan plombalar ýa-da Tanalma nyşanlary (sany, identitifakasiýa))

12. Manifeste ýazylan ýük ýerleriň umumy sany Eltilmeli ýerleri:	Sany
1. Gümrük	
2. Gümrük	
3. Gümrük	

13. Men rubrikada getirlen maglumatlaryň dogrulygyna we dolulygyny habar berýärin
14. Ýeri we senesi
15. Saklaýjynyň ýa-da onuň wekiliniň goly

17. Ugradylýan ýeriň gümrügi Gümrügiň wezipeli adamsynyň goly we gümrügiň seneli möhüri

18. Gümrük resmileşdirilmesine ýüküň kabul edilenligi barada şahadatnama (ugradylýan ýeriň gümrügi ýa-da girende aralyk gümrük)

19. Goýlan möhürler we plombalar ýa-da tanama nyşanlary zeperlenmedik hasaplanýar

20. Üstaşyr daşalmanyň dowamlylygy

21Hasaba alan gümrük (haýsy)

No.

22. Dürli (kesgitlenen marşrut, , ýüküň berilmeli gümrügi we ş.m.)

23. Wezipeli adamyň goly
Gümrügiň wezipeli adamsynyň goly we gümrügiň

KOREŞOK № 1 Sahypa 1 **HÝoG kitapçasy**

№

1. Gelenligi gümrük tarapyndan kesgitlenen (haýsy)____
2. №____
3. Goýlan plombalar ýa-da tanalma nyşanlary____
4. ☐ Goýlan möhürler we plombalar ýa-da tanama nyşanlary zeperlenmedik hasaplanýar
5. Dürli (kesgitlenen marşrut, ýüküň berilmeli gümrügi we ş.m.)____

6. Gümrügiň wezipeli adamsynyň goly we gümrügiň seneli möhüri

HÝoG kitapçasynyň nusgasy: WARIANT 1

Goşundy 1
Sahypa 6
(ýaşyl)]

KESILIP ALYNÝAN 2 SAHYPA № 2

1. **HÝoG kitapçasy №**

2. Ugradylýan ýeriň gümrügi
1. ______ 2. ______
3. ______

3. Halkara guramanyň atlandyrylyşy

Resmi ulanmak üçin

4. Kitapçany saklaýjynyň (Identifikasiýa belgisi, atlandyrylyşy, salgysy, ýurdy)

5. Ugradýan ýurrt (lar)

6. Eltilmeli ýurrdy

7. Ýol ulag serişdesiniň (leriniň) hasaba alyş belgi (leri)

8. Manifeste çatylýan resminamalar

ÝÜK MANIFESTI

9.(a) Ýük bölümi (leri) ýa-da konteýner (ler) (b) Ýük ýerleriniň ýa-da predmetleriniň tanalma byşanlary we belgileri	10. Ýük ýerleriniň ýa-da predmetleriň; ýükleriň, sany we kysymy,	11. Brutto agramy	16. Goýlan plombalar ýa-da Tanalma nyşanlary (sany, identitifakasiýa))

12. Manifeste ýazylan ýük ýerleriň umumy sany Eltilmeli ýerleri:	Sany
1. Gümrük	
2. Gümrük	
3. Gümrük	

13. Men rubrikada getirlen maglumatlaryň dogrulygyna we dolulygyny habar berýärin
14. Ýeri we senesi
15. Saklaýjynyň ýa-da onuň wekiliniň goly
______
______

17. Ugradylýan ýeriň gümrügi Gümrügiň wezipeli adamsynyň goly we gümrügiň seneli möhüri

18. Gümrük resmileşdirilmesine ýüküň kabul edilenligi barada şahadatnama (ugradylýan ýeriň gümrügi ýa-da girende aralyk gümrük)

☐ 19. Goýlan möhürler we plombalar ýa-da tanama nyşanlary zeperlenmedik hasaplanýar

20. Üstaşyr daşalmanyň dowamlylygy

21 Hasaba alan gümrük (haýsy)

No.

22. Dürli (kesgitlenen marşrut, , ýüküň berilmeli gümrügi we ş.m.)

23. Wezipeli adamyň goly
Gümrügiň wezipeli adamsynyň goly we gümrügiň
______

24. HÝoG operasiýasynyň bes edilenligi barada şahadatnama( )
çykylanda aralyk gümrük ýa-da barmaly ýeriň gümrügi

☐ 25. Goýlan möhürler we plombalar ýa-da tanama nyşanlary zeperlenmedik hasaplanýar

26. Operasiýanyň bes edilenligine şaýatlyk edýän ýük ýerleriniň sany

27. Resmileşdirlende gepleşilen
______

28. Wezipeli adamyň goly
Gümrügiň wezipeli adamsynyň goly we
______

HÝoG kitapçasy Sahypa 2

KOREŞOK № 2 Sahypa 2 **HÝoG kitapçasy**

№

1. Gelenligini kesgitlän gümrük (haýsy)______
2. ☐ Goýlan möhürler we plombalar ýa-da tanama nyşanlary zeperlenmedik hasaplanýar
3. Operasiýanyň bes edilenligine şaýatlyk edýän ýük ýerleriniň sany (manifestde görkezilişi ýaly)______
4. Täze goýlan möhürler plombalar______
5. Resmileşdirlende gepleşikler______
______

6. Gümrügiň wezipeli adamsynyň goly we gümrügiň seneli möhüri
______

HÝoG kitapçasynyň nusgasy: WARIANT 1

[Goşundy 1
Sahypa 7
(sary)]

TESWIRNAMA

HÝoG-nyň Konwensiýasynyň25-nji maddasynyň laýyklykda düzülen
(HÝoG kitapçasyny peýdalanmasyna degişli 13-17 düzgünlere hem seret)

1.Ugradylýan ýeriň gümrügi

2. HÝoG kitapçasy №

3. Halkara guramanyň atlandyrylyşy

4.Ýol ulag serişdesiniň (leriniň) hasaba alyş belgi (leri)
Konteýneriň (leriň) tanalma belgisi (leri)

5.Kitapçany saklaýjy (identifikasiýa belgisi, Atlandyrylyşy, salgy we ýurt)

6.Gümrük plombasy (lary) bozulmadyk ☐ bozulan ☐

7.Gümrük bölümi bozulmadyk ☐ bozulan ☐

8.Bellikler

9. ☐ Ýüküň görnüp duran ýitmesi kesgitlenmedik ☐ 10-13 rubrikalarynda görkezilen ýükler ýok (O) ýa-da 12 rubrikada görkezilişi ýaly ýok edilen (Y)

10. a) Ýük i bölümi (leri) ýa-da konteýner (leri) b) Ýük ýerleriniň ýa-da predmetleriň markalary we belgileri	11. Ýük ýerleriniň ýa-da predmetleriň sany we kysymy, Ýükleriň beýany	12. O ýa-da Y	13. Bellikler (hususan, ýetmeýän mukdaryny ýa-da ýok edilen ýükleri görkezmeli

14. Ýol ulag hadysasynyň senesi, ýeri we şertleri

15. HÝoG-nyň operasiýasyny dowam etmek üçin kabul edilen çäreler
☐ Täze möhürleri we plombalary goýmak: sany _____ beýany _____
☐ Ýüki täzeden ýüklemek (indiki 16-njy rubrika seret)
☐ Başgalar

16. Egerde ýükler aşa ýüklenen bolsa: ýol ulag serişdeleriniň tapawutlanan nyşanlary (-) ýa-da ýüki aşa ýüklenen konteýnerler şahadatnama № Sany we beýany
Hasaba alyş belgisi Howwa Ýok Möhürleri, plombalary goýmaga rugsat berme barada

a) Ulag serişdesi _____ ☐ ☐ _____ _____ / _____
_____ ☐ ☐ _____ _____ / _____

Tanama belgisi

b) Konteýner _____ ☐ ☐ _____ / _____
_____ ☐ ☐ _____ / _____

17. Bu teswirnamany düzen ygtyýarly edara

Ýeri/sene/möhür Goly

18. HÝoG kitapçasyny peýdalanmak bilen ýükleri daşalan indiki gümrüginiň wizasy

Goly

☐ Degişli rubrikalarda haçjagaz goýmaly

HÝoG kitapçasynyň nusgasy: Wariant 1

Daşlygyň 3-nji sahypasy

(1-nji goşundy, 8-nji sahypa)

HÝoG KITAPÇASYNY PEÝDALANMAGYŇ DÜZGÜNLERI

A. Umumy ýagdaýlar

1. **Berilme:** HÝoG kitapçasy ugradýan ýurtda ýa-da saklaýjynyň ýurdunda ýa-da hemişe bolýan ýerinde berilýär.

2. **Dili:** HÝoG kitapçasy daşlygyň ýüz tarapyny hasaba almazdan fransuz dilinde çap edilýär, rubrikalary hem iňlis dilinde çap edilýär. "HÝoG kitapçalaryny ulanmagyň Düzgünleri" iňlis dilinde bu daşlygyň 3-nji sahypasynda berilýär. Ondan başga-da, başga dillere terjime edilen çap edilen tekstli goşmaça sahypalar goşulyp bilner.

Kepillendirmegiň sebit ulgamlarynyň çäklerinde HÝoG daşamalary üçin ulanylýan kitapçalar Birleşen Milletler Guramasynyň islendik resmi dillerinde çap edilip bilner, daşlygyň 1-nji sahypasyny olara girmeýär, onuň rubrikalary iňlis ýa-da fransuz dilinde çap edilýär. "HÝoG kitapçalaryny ulanmagyň Düzgünleri" "HÝoG kitapçalaryny ulanmagyň Düzgünleriniň" resmi dilinde daşlygyň ikinji sahypasynda, hem-de daşlygyň üçünji sahypasynda iňlis ýa-da fransuz dilinde çap edilýär.

3. **Hereket edýän möhledi:** Egerde HÝoG kitapçasy resminamany beren birleşigiň kesgitlän möhledinde ugradylýan gümrük ýerinde resmileşdirlen bolsa, onda barmaly ýerindäki gümrükde HÝoG daşamgy tamamlamaga çenli HÝoG kitapçasy hakykydyr (daşlygyň ýüz tarapyndaky 1-nji rubrika).

4. **Kitaplaryň sany:** Ýa bir ulag serişdesine, ýa-da ulag serişdeleriniň düzümine ýüklenen, ulag serişdeleriniň düzümi (ýörite ulag serişdeleri) üçin ýa-da birnäçe konteýnerler üçin, bir sany HÝoG kitapçasy berlip bilner (aşakdaky 10 d) bende seret).

5. **Ugradylýan ýerindäki we barmaly ýerindäki gümrükleriň sany**: HÝoG kitapçasyny peýdalanmak bilen daşama ugry (marşrudy) birnäçe ugradylýan ýerindäki we barmaly ýerindäki gümrüklerden geçip biler; emma ugradylýan ýerindäki we barmaly ýerindäki gümrükleriň umumy sany dörtden köp bolmaly däldir. HÝoG kitapçasy, egerde onuň kabul edilmesi barada bellikleri diňe hemme ugradylma ýerindäki gümrükler ýerine ýetiren ýagdaýynda barmaly ýeriniň gümrügine hödürläp (berip) biler (aşakdaky 10 e) bende seret).

6. **Listleriň sany:** Egerde daşama marşrudy (ugry) diňe bir sany ugradylma ýerindäki gümrükden we bir sany barmaly ýerindäki gümrükden geçýän bolsa, onda HÝoG kitapçada azyndan ugradylýan ýurt üçin 2 list, barmaly ýurdy üçin 2 list we çägi boýunça daşamanyň amala aşyrylýan her başga ýurdy üçin 2 list bolmalydyr. Her goşmaça ugradylma ýerindäki gümrük (barmaly ýerindäki gümrükler) 2 goşmaça list talap edilýär.

7. **Gümrüklerde hödürlemek**: HÝoG kitapçasy ýol ulag serişdesi, ulag seriişdesiniň düzümi ýa-da konteýneri (leri) bilen bilelikde her ugradylma ýerindäki gümrükde, her aralyk gümrükde we her barmaly ýerindäki gümrükde hödürmeli (bermeli). Soňky ugradylma ýerindäki gümrükde gümrügiň wezipeli adamsy marşrudyň (ugruň) galan böleginde ulanyp boljak hemme kesilip alynýan listlerinde ýük manifestine gol goýmaly we senesi ýazylan möhüri goýmaly (17-nji rubrika).

B. HÝoG kitapçasyny doldurmagyň usuly

8. **Arassalamalar, bellik etmeler:** HÝoG kitapçasynda arassalamalar, bellik etmeler bolmaly däldir. Hemme düzedilmeler ýalňyş görkezmeleriň üstüni çyzmak we zerur bolan ýagdaýynda, degişli görkezmeleri goşmak ýoly bilen amala aşyrylmalydyr. Her bir üýtgeme ony eden adam tarapyndan tassyklanan bolmalydyr we gümrük edaralary tarapyndan tassyklanan bolmalydyr.

9. **Hasaba almaga degişli maglumatlar**: Egerde milli kanunçylygyň düzgünleri tirkeg we ýarymtirkegler bilen hasaba almaklyk göz öňüne tutulmaýan bolsa, onda hasaba alma belgisiniň ornuna tanama ýa-da zawod belgisini görkezmek gerek.

10. **Manifest:**

f) Egerde gümrük edaralary başga dili ulanmaga rugsat berilmeýän bolsa, manifest ugradylýan ýurduň dilinde doldurylýar. Çäkleri boýunça daşama amala aşyrylýan başga ýurtlaryň gümrük edaralary manifesti öz ýurtlarynyň diline terjime edilmegini talap edip bilerler. Bu talap netijesinde bolup biljek saklanmalardan gaçmak üçin, daşaýjylar öz ygtyýaryna degişli terjimeleri saklamak maslahat berilýär.

g) Manifeste girizilen görkezmeler maşynkada çap edilen bolmalydyr ýa-da olar hemme listlerde amatly okar ýaly düşnükli ýazylan, gektotografirlenen bolmalydyr. Düşnüksiz doldurlan listler gümrük edaralary tarapyndan kabul edilmeýär.

h) Kesilip alynýan listlere manifestdäki ýaly şol bir nusganyň goşmaça listleri, ýa-da manifestde getirilýän hemme maglumatlary görkezmek bilen täjirçilik (kommersiýa) resminamalary çatylyp bilner. Bu ýagdaýda hemme kesilip alnan listlere indiki maglumatlary girizmek bolar: i) goşmaça listleriň sany (8-nji rubrika); ii) ýük ýerleriniň ýa-da predmetleriň sany we görnüşi, hem-de bu goşmaça listlerde sanalyp geçilen ýükleriň umumy brutto agramy (9-11-nji rubrikalar).

i) Egerde HÝoG kitapça ulag serişdeleriniň düzümine ýa-da birnäçe konteýnere berlen bolsa, manifestde her ulag serişdesiniň ýa-da konteýneriň içindäkileri aýratyn görkezilmeli. Bu görkezme ulag serişdesiniň hasab alyş belgisi ýa-da konteýneriň tanama belgisi hem goşulmalydyr (manifestiň 9-njy rubrikasy).

j) Egerde daşama maşrudy (ugry) birnäçe ugradylma we barmaly gümrüklerinden geçýän bolsa, onda ýükleri resmileşdirmek üçin kabul edilen ýazgylar ýa-da her gümrük üçin niýetlenen ýükler hem biri birinden aýratynlykda manifeste girizilmelidir.

11. **Gaplama listleri, fotosuratlar, shemalar we ş.m.:** Egerde agyr agramly ýa-da gabarasy uly ýükleri tanamak üçin, gümrük edaralary HÝoG kitapçasyna çatylan olara meňzeş resminamalary talap edýärler, soňkylar gümrük edaralary tarapyndan tassyklanan we kitapçanyň daşlygynyň 2-nji sahypasyna berkidilen bolmalydyr. Ondan başga-da, 8-nji rubrikadaky hemme kesilip alynýan listlerde bu resminamalary sanap geçmek gerek.

12. **Gol:** Hemme kesilip alynýan listlerde (14 we 15-nji rubrikalar) HÝoG kitapçasyny saklaýjynyň ýa-da onuň wekiliniň goly we senesi goýlan bolmalydyr.

C. Ýol-ulag hadysalary

13. Egerde ýolda gümrük plombalaryna we möhürlerine tötänleýin zeper ýeten bolsa ýa-da ýük ölen ýa-da zeper ýeten bolsa, egerde olar golýada bar bolsa, daşaýjy derrew gümrük edaralaryna, garşylykly ýagdaýda, onuň ýerleşen ýurduň başga ygtyýarlandyrlan edaralaryna ýüz tutmalydyr. Olar mümkin bolan gysga wagtyň içinde HÝoG kitapçasynda getirlen teswirnamany düzýärler.

14. Egerde ýol-ulag hadysalary netijesinde başga ulag serişdesine ýa-da konteýnere ýüki täzeden ýüklemek zerur bolsa, onda bu hili täeden ýüklemeklik ýokarda agzalan 13-nji bentde görkezilen edaralaryň biriniň wekiliniň gatnaşmagynda amala aşyrylyp bilner. Bu edara teswirnama düzýär. Egerde HÝoG kitapçasynda "agyr agramly ýa-da gabarasy uly ýükler" ýatlanyp geçilmedik bolsa, onda täze ýüklenen ýükleriň ulag serişdesi (ler) ýa-da konteýneri (leri) gümrük möhürleri we plombalary astynda ýükleri daşamaklyga goýberilýär. Emma daşamaga rugsat edilmedik ulag serişde (ler) ýa-da konteýner (ler) ýok bolsa, ýükleri daşamaga rugsat edilmedik ulag serişdesine (lerine) ýa-da konteýnerine (lerine), egerde ol (olar) ýeterlik ygtybarly bolsa, ýüklenip bilner. Bu soňky ýagdaýda mundan beýläk marşrut (ugur) boýunça ýerleşýän ýurtlaryň gümrük edaralary HÝoG kitapçasyny peýdalanmak bilen bu ulag serişdesinde ýa-da konteýnerde mundan beýläk ýükleri daşamaga goýbermeklige ýol berýärler.

15. Tutuş ýüki ýa-da onuň bölegini bada-bat düşürmekligi talap edýän gönüden göni howp abanýan ýagdaýynda, daşaýjy öz çözgüt tapyşyna görä, ýokarda 13-nji bentde atlanyp geçilen edaralaryň goşulyşmasyna garaşman we soraman zerur bolan çäreleri kabul edip biler. Bu hili ýagdaýda, ol ulag serişdesini ýa-da konteýneri ýa-da ýüki saklamagyň hatyrasyna bu hili hereket etmeli bolanlygyny subut etmelidir we fakty kesgitlemek, ýükleri barlamak, ulag serişdesine ýa-da konteýnere plomba goýmak we teswirnamalary düzmek üçin duýduryjy häsiýetli gyssagly çäreleri kabul etmek boýunça ýokarda 13-nji bentde ýatlanyp geçilen edaralaryň birine derrew habar etmelidir,

16. Teswirnama barmaly ýerindäki gümrüge gelýänçä HÝoG kitapçasynyň içinde galmalydyr.

17. Birleşiklere daşaýjylara HÝoG kitapçasynyň içine salnan nusgadan başga-da, daşaýjylaryň marşrudyndan (ugrundan) geçýän ýurtlaryň dillerinde düzülen teswirnamalaryň birnäçe blankalaryny bermeklik maslahat berilýär.

HÝoG kitapçasynyň nusgasy: WARIANT 2

Jildiň (daşlygyň) 1-nji sahypasy [Goşundy 1 Sahypa 9]

(Halkara guramanyň atlandyrylyşy)

HÝoG KITAPÇASY*

..... sahypa **№**

1. Gümrük ýüki kabul edýänçä hakykydyr
Ugradylma ýeri .... çenli (içine almak bilen)

2. Berlen
(kim tarapyndan)

9Resminamany beren birleşmäniň atlandyrylyşy)

3. Saklaýjy
(Identifikasiýa belgisi, atlandyrylyşy, salgysy, ýurdy)

4. Bu resminamany beren birleşmäniň wekiliniň goly we bu birleşigiň/guramanyň möhüri

5. Halkara guramasynyň sekretarynyň goly

Kitapçany saklaýjy ulanýança doldurylýar0

6. Ugradylýan ýurt (lar)

7. Eltilmeli ýurt (lary)

8. Ýol ulag serişdesiniň (leriniň) hasaba alyş belgi (leri)

9. Ýol ulag serişdesiniň (leriniň) ýola goýberlenligi barada şahadatnama (lar) (belgi we sene)

10. Konteýneriň (leriň) tanalma belgisi (leri)

11. Başga bellikler

12. Kitapçany saklaýjynyň goly

(1) Gerekmejegini çyzmaly

Birleşen Miller Guramasynyň Ýewropa ykdysady iş toparynyň işlän taýýarlan Konwensiýa, 1975 ý., Goşunda seret
Birleşen Milletler Guramasy.

HÝoG kitapçasynyň nusgasy: Wariant 2

Daşlygyň 2-nji sahypasy

(1-nji goşundy, 10-nji sahypa)

HÝoG KITAPÇASYNY PEÝDALANMAGYŇ DÜZGÜNLERI

A. Umumy ýagdaýlar

1. **Berilme:** HÝoG kitapçasy ugradýan ýurtda ýa-da saklaýjynyň ýurdunda ýa-da hemişe bolýan ýerinde berilýär.

2. **Dili:** HÝoG kitapçasy daşlygyň ýüz tarapyny hasaba almazdan fransuz dilinde çap edilýär, rubrikalary hem iňlis dilinde çap edilýär. "HÝoG kitapçalaryny ulanmagyň Düzgünleri" iňlis dilinde bu daşlygyň 3-nji sahypasynda berilýär. Ondan başga-da, başga dillere terjime edilen çap edilen tekstli goşmaça sahypalar goşulyp bilner.

Kepillendirmegiň sebit ulgamlarynyň çäklerinde HÝoG daşamalary üçin ulanylýan kitapçalar Birleşen Milletler Guramasynyň islendik resmi dillerinde çap edilip bilner, daşlygyň 1-nji sahypasyny olara girmeýär, onuň rubrikalary iňlis ýa-da fransuz dilinde çap edilýär. "HÝoG kitapçalaryny ulanmagyň Düzgünleri" "HÝoG kitapçalaryny ulanmagyň Düzgünleriniň" resmi dilinde daşlygyň ikinji sahypasynda, hem-de daşlygyň üçünji sahypasynda iňlis ýa-da fransuz dilinde çap edilýär.

3. **Hereket edýän möhledi:** Egerde HÝoG kitapçasy resminamany beren birleşigiň kesgitlän möhledinde ugradylýan gümrük ýerinde resmileşdirlen bolsa, onda barmaly ýerindäki gümrükde HÝoG daşamgy tamamlamaga çenli HÝoG kitapçasy hakykydyr (daşlygyň ýüz tarapyndaky 1-nji rubrika).

4. **Kitaplaryň sany:** Ýa bir ulag serişdesine, ýa-da ulag serişdeleriniň düzümine ýüklenen, ulag serişdeleriniň düzümi (ýörite ulag serişdeleri) üçin ýa-da birnäçe konteýnerler üçin, bir sany HÝoG kitapçasy berlip bilner (aşakdaky 10 d) bende seret).

5. **Ugradylýan ýerindäki we barmaly ýerindäki gümrükleriň sany**: HÝoG kitapçasyny peýdalanmak bilen daşama ugry (marşrudy) birnäçe ugradylýan ýerindäki we barmaly ýerindäki gümrüklerden geçip biler; emma ugradylýan ýerindäki we barmaly ýerindäki gümrükleriň umumy sany dörtden köp bolmaly däldir. HÝoG kitapçasy, egerde onuň kabul edilmesi barada bellikleri diňe hemme ugradylma ýerindäki gümrükler ýerine ýetiren ýagdaýynda barmaly ýeriniň gümrügine hödürläp (berip) biler (aşakdaky 10 e) bende seret).

6. **Listleriň sany:** Egerde daşama marşrudy (ugry) diňe bir sany ugradylma ýerindäki gümrükden we bir sany barmaly ýerindäki gümrükden geçýän bolsa, onda HÝoG kitapçada azyndan ugradylýan ýurt üçin 2 list, barmaly ýurdy üçin 2 list we çägi boýunça daşamanyň amala aşyrylýan her başga ýurdy üçin 2 list bolmalydyr. Her goşmaça ugradylma ýerindäki gümrükler (barmaly ýerindäki gümrükler) 2 goşmaça list talap edilýär.

7. **Gümrüklerde hödürlemek**: HÝoG kitapçasy ýol ulag serişdesi, ulag seriişdesiniň düzümi ýa-da konteýneri (leri) bilen bilelikde her ugradylma ýerindäki gümrükde, her aralyk gümrükde we her barmaly ýerindäki gümrükde hödürmeli (bermeli). Soňky ugradylma ýerindäki gümrükde gümrügiň wezipeli adamsy marşrudyň (ugruň) galan böleginde ulanyp boljak hemme kesilip alynýan listlerinde ýük manifestine gol goýmaly we senesi ýazylan möhüri goýmaly (17-nji rubrika).

B. HÝoG kitapçasyny doldurmagyň usuly

8. **Arassalamalar, bellik etmeler:** HÝoG kitapçasynda arassalamalar, bellik etmeler bolmaly däldir. Hemme düzedilmeler ýalňyş görkezmeleriň üstüni çyzmak we zerur bolan ýagdaýynda, degişli görkezmeleri goşmak ýoly bilen amala aşyrylmalydyr. Her bir üýtgeme ony eden adam tarapyndan tassyklanan bolmalydyr we gümrük edaralary tarapyndan tassyklanan bolmalydyr.

9. **Hasaba almaga degişli maglumatlar**: Egerde milli kanunçylygyň düzgünleri tirkeg we ýarymtirkegler bilen hasaba almaklyk göz öňüne tutulmaýan bolsa, onda hasaba alma belgisiniň ornuna tanama ýa-da zawod belgisini görkezmek gerek.

10. **Manifest:**

k) Egerde gümrük edaralary başga dili ulanmaga rugsat berilmeýän bolsa, manifest ugradylýan ýurduň dilinde doldurylýar. Çäkleri boýunça daşama amala aşyrylýan başga ýurtlaryň gümrük edaralary manifesti öz ýurtlarynyň diline terjime edilmegini talap edip bilerler. Bu talap netijesinde bolup biljek saklanmalardan gaçmak üçin, daşaýjylar öz ygtyýaryna degişli terjimeleri saklamak maslahat berilýär.

l) Manifeste girizilen görkezmeler maşynkada çap edilen bolmalydyr ýa-da olar hemme listlerde amatly okar ýaly düşnükli ýazylan, gektotografirlenen bolmalydyr. Düşnüksiz doldurlan listler gümrük edaralary tarapyndan kabul edilmeýär.

m) Kesilip alynýan listlere manifestdäki ýaly şol bir nusganyň goşmaça listleri, ýa-da manifestde getirilýän hemme maglumatlary görkezmek bilen täjirçilik (kommersiýa) resminamalary çatylyp bilner. Bu ýagdaýda hemme kesilip alnan listlere indiki maglumatlary girizmek bolar: i) goşmaça listleriň sany (8-nji rubrika); ii) ýük ýerleriniň ýa-da predmetleriň sany we görnüşi, hem-de bu goşmaça listlerde sanalyp geçilen ýükleriň umumy brutto agramy (9-11-nji rubrikalar).

n) Egerde HÝoG kitapça ulag serişdeleriniň düzümine ýa-da birnäçe konteýnere berlen bolsa, manifestde her ulag serişdesiniň ýa-da konteýneriň içindäkileri aýratyn görkezilmeli. Bu görkezme ulag serişdesiniň hasab alyş belgisi ýa-da konteýneriň tanama belgisi hem goşulmalydyr (manifestiň 9-njy rubrikasy).

o) Egerde daşama maşrudy (ugry) birnäçe ugradylma we barmaly gümrüklerinden geçýän bolsa, onda ýükleri resmileşdirmek üçin kabul edilen ýazgylar ýa-da her gümrük üçin niýetlenen ýükler hem biri birinden aýratynlykda manifeste girizilmelidir.

11. **Gaplama listleri, fotosuratlar, shemalar we ş.m.:** Egerde agyr agramly ýa-da gabarasy uly ýükleri tanamak üçin, gümrük edaralary HÝoG kitapçasyna çatylan olara meňzeş resminamalary talap edýärler, soňkylar gümrük edaralary tarapyndan tassyklanan we kitapçanyň daşlygynyň 2-nji sahypasyna berkidilen bolmalydyr. Ondan başga-da, 8-nji rubrikadaky hemme kesilip alynýan listlerde bu resminamalary sanap geçmek gerek.

12. **Gol:** Hemme kesilip alynýan listlerde (14 we 15-nji rubrikalar) HÝoG kitapçasyny saklaýjynyň ýa-da onuň wekiliniň goly we senesi goýlan bolmalydyr.

C. Ýol-ulag hadysalary

13. Egerde ýolda gümrük plombalaryna we möhürlerine tötänleýin zeper ýeten bolsa ýa-da ýük ölen ýa-da zeper ýeten bolsa, egerde olar golýada bar bolsa, daşaýjy derrew gümrük edaralaryna, garşylykly ýagdaýda, onuň ýerleşen ýurduň başga ygtyýarlandyrlan edaralaryna ýüz tutmalydyr. Olar mümkin bolan gysga wagtyň içinde HÝoG kitapçasynda getirlen teswirnamany düzýärler.

14. Egerde ýol-ulag hadysalary netijesinde başga ulag serişdesine ýa-da konteýnere ýüki täzeden ýüklemek zerur bolsa, onda bu hili täeden ýüklemeklik ýokarda agzalan 13-nji bentde görkezilen edaralaryň biriniň wekiliniň gatnaşmagynda amala aşyrlyp bilner. Bu edara teswirnama düzýär. Egerde HÝoG kitapçasynda "agyr agramly ýa-da gabarasy uly ýükler" ýatlanyp geçilmedik bolsa, onda täze ýüklenen ýükleriň ulag serişdesi (leri) ýa-da konteýneri (leri) gümrük möhürleri we plombalary astynda ýükleri daşamaklyga goýberilýär. Emma daşamaga rugsat edilmedik ulag serişde (ler) ýa-da konteýner (ler) ýok bolsa, ýükleri daşamaga rugsat edilmedik ulag serişdesine (lerine) ýa-da konteýnerine (lerine), egerde ol (olar) ýeterlik ygtybarly bolsa, ýüklenip bilner. Bu soňky ýagdaýda mundan beýläk marşrut (ugur) boýunça ýerleşýän ýurtlaryň gümrük edaralary HÝoG kitapçasyny peýdalanmak bilen bu ulag serişdesinde ýa-da konteýnerde mundan beýläk ýükleri daşamaga goýbermeklige ýol berýärler.

15. Tutuş ýüki ýa-da onuň bölegini bada-bat düşürmekligi talap edýän gönüden göni howp abanýan ýagdaýynda, daşaýjy öz çözgüt tapyşyna görä, ýokarda 13-nji bentde atlanyp geçilen edaralaryň goşulyşmasyna garaşman we soraman zerur bolan çäreleri kabul edip biler. Bu hili ýagdaýda, ol ulag serişdesini ýa-da konteýneri ýa-da ýüki saklamagyň hatyrasyna bu hili hereket etmeli bolanlygyny subut etmelidir we fakty kesgitlemek, ýükleri barlamak, ulag serişdesine ýa-da konteýnere plomba goýmak we teswirnamalary düzmek üçin duýduryjy häsiýetli gyssagly çäreleri kabul etmek boýunça ýokarda 13-nji bentde ýatlanyp geçilen edaralaryň birine derrew habar etmelidir,

16. Teswirnama barmaly ýerindäki gümrüge gelýänçä HÝoG kitapçasynyň içinde galmalydyr.

17. Birleşiklere daşaýjylara HÝoG kitapçasynyň içine salnan nusgadan başga-da, daşaýjylaryň marşrudyndan (ugrundan) geçýän ýurtlaryň dillerinde düzülen teswirnamalaryň birnäçe blankalaryny bermeklik maslahat berilýär.

HÝoG kitapçasynyň nusgasy: Wariant 2

(1-nji goşundy, 11-njy sahypa)

Liste des marchandises devant être impérativement transportées sous le couvert de ce carnet TIR tabac/alcool

1) Alcool éthylique non dénaturé d'un titre alcoométrique volumique de 80% vol ou plus (code SH: 22.07.10)

2) Alcool éthylique non dénaturé d'un titre alcoométrique volumique de moins de 80%; eaux-de-vie, liqueurs et autres boissons spiritueuses; préparations alcooliques composées des types utilisés pour la fabrication des boissons (code SH: 22.08)

3) Cigares (y compris ceux à bout coupé) et cigarillos, contenant du tabac (code SH: 24.02.10)

4) Cigarettes contenant du tabac (code SH: 24.02.20)

5) Tabac à fumer, même contenant des succédanés de tabac en toute proportion (code SH: 24.03.11 and 24.03.19)

Häzirki HÝoG kitapçasyny peýdalanmak bilen daşalmaly ýükleriň sanawy "Temmäki önümleri/Alkogol içgileri"

1) Göwrümi boýunça 80 %-den az bolmadyk arassa spirti saklýan nedennaturirlenen etil spirti (kod CC:22.07.10)
2) Göwrümi boýunça 80 %-den az bolan arassa spirti; spirtleri, likýory we başga spirtli içgileri; içgileri taýýarlamak üçin ulanylýan spirt esasly birikmeleri saklýan nedennaturirlenen etil spirti (kod CC: 22.08)
3) Sigaralar, manil sigaralary we temmäki saklaýan "sigarilo" görnüşli sigaralar (kod CC: 24.02.10)
4) Temmäki saklaýan sigaralar (kod CC: 24.02.20)
5) Islendik proporsiýalarda temmäkiniň ornuny çalşyjysyny saklaýan ýa-da olary saklamaýan çilim çekilýän temmäki (kod CC: 24.03.11 we 24.03.19)

Перечень грузов, которые должны перевозиться с применением настоящей книжки МДП "Табачные изделия/Алкогольные напитки"

1) Неденатурированный этиловый спирт, содержащий по объему не менее 80% чистого спирта (код СС: 22.07.10)

2) Неденатурированный этиловый спирт, содержащий по объему менее 80% чистого спирта; спирты, ликеры и другие спиртные напитки; соединения на спиртовой основе, используемые для изготовления напитков (код СС: 22.08)

3) Сигары, манильские сигары и сигары типа "сигарильо", содержащие табак (код СС: 24.02.10)

4) Сигареты, содержащие табак (код СС: 24.02.20)

5) Курительный табак, содержащий заменители табака в любой пропорции или не содержащий их (код СС:24.03.11 и 24.03.19)

HÝoG kitapçasynyň nusgasy: WARIANT 2

[Goşundy 1
Sahypa 12
(ak)]

KESILIP ALYNÝAN 1 SAHYPA № 1

1. **HÝoG kitapçasy №**

2. Ugradylýan ýeriň gümrügi
1. ____________ 2. ____________
3. ____________

3. Halkara guramanyň atlandyrylyşy

Resmi ulanmak üçin

4. Kitapçany saklaýjynyň (Identifikasiýa belgisi, atlandyrylyşy, salgysy, ýurdy)

5. Ugradýan ýurt (lar)

6. Eltilmeli ýurrdy

7. Ýol ulag serişdesiniň (leriniň) hasaba alyş belgi (leri)

8. Manifeste çatylýan resminamalar

ÝÜK MANIFESTI

9.(a) Ýük bölümi (leri) ýa-da konteýner (ler)
(b) Ýük ýerleriniň ýa-da predmetleriniň tanalma byşanlary we belgileri

10. Ýük ýerleriniň ýa-da predmetleriniň; ýükleriň, sany we kysymy,

11. Brutto agramy

16. Goýlan plombalar ýa-da Tanalma nyşanlary (sany, identitifakasiýa))

12. Manifeste ýazylan ýük ýerleriň umumy sany Eltilmeli ýerleri:	Sany
1. Gümrük	
2. Gümrük	
3. Gümrük	

13. Men rubrikada getirlen maglumatlaryň dogrulygyna we dolulygyny habar berýärin
14. Ýeri we senesi
15. Saklaýjynyň ýa-da onuň wekiliniň goly
____
____

17. Ugradylýan ýeriň gümrügi Gümrügiň wezipeli adamsynyň goly we gümrügiň seneli möhüri

18. Gümrük resmileşdirilmesine ýüküň kabul edilenligi barada şahadatnama (ugradylýan ýeriň gümrügi ýa-da girende aralyk gümrük)

☐ 19. Goýlan möhürler we plombalar ýa-da tanama nyşanlary zeperlenmedik hasaplanýar

20. Üstaşyr daşalmanyň dowamlylygy

21. Hasaba alan gümrük (haýsy)

No.

22. Dürli (kesgitlenen marşrut, ýüküň berilmeli gümrügi we ş.m.)

23. Wezipeli adamyň goly
Gümrügiň wezipeli adamsynyň goly we gümrügiň
____

TABAC ALCOOL TOBACCO ALCOHOL

KOREŞOK № 1 Sahypa 1 **HÝoG kitapçasy**

№

1. Gelenligi gümrük tarapyndan kesgitlenen (haýsy) ____________
2. № ____________
3. Goýlan plombalar ýa-da tanalma nyşanlary____________
4. ☐ Goýlan möhürler we plombalar ýa-da tanama nyşanlary zeperlenmedik hasaplanýar
5. Dürli (kesgitlenen marşrut, ýüküň berilmeli gümrügi we ş.m.)____________
____

6. Gümrügiň wezipeli adamsynyň goly we gümrügiň seneli möhüri

____

HÝoG kitapçasynyň nusgasy: WARIANT 2

[Goşundy 1
Sahypa 13
(ýaşyl)]

KESILIP ALYNÝAN 1 SAHYPA № 1

1. **HÝoG kitapçasy №**

2. Ugradylýan ýeriň gümrügi
1. ____________ 2. ____________
3. ____________

3. Halkara guramanyň atlandyrylyşy

Resmi ulanmak üçin

4. Kitapçany saklaýjynyň (Identifikasiýa belgisi, atlandyrylyşy, salgysy, ýurdy)

5. Ugradýan ýurrt (lar)

6. Eltilmeli ýurrdy

7. Ýol ulag serişdesiniň (leriniň) hasaba alyş belgi (leri)

8. Manifeste çatylýan resminamalar

ÝÜK MANIFESTI

9.(a) Ýük bölümi (leri) ýa-da konteýner (ler)
(b) Ýük ýerleriniň ýa-da predmetleriniň tanalma byşanlary we belgileri

10. Ýük ýerleriniň ýa-da predmetleriň; ýükleriň, sany we kysymy,

11. Brutto agramy

16. Goýlan plombalar ýa-da Tanalma nyşanlary (sany, identitifakasiýa))

TABAC ALCOOL TOBACCO ALCOHOL

12. Manifeste ýazylan ýük ýerleriň umumy sany Eltilmeli ýerleri:	Sany
1. Gümrük	
2. Gümrük	
3. Gümrük	

13. Men rubrikada getirlen maglumatlaryň dogrulygyna we dolulygyny habar berýärin
14. Ýeri we senesi
15. Saklaýjynyň ýa-da onuň wekiliniň goly
____
____

17. Ugradylýan ýeriň gümrügi Gümrügiň wezipeli adamsynyň goly we gümrügiň seneli möhüri

18. Gümrük resmileşdirilmesine ýüküň kabul edilenligi barada şahadatnama (ugradylýan ýeriň gümrügi ýa-da girende aralyk gümrük)

19. ☐ Goýlan möhürler we plombalar ýa-da tanama nyşanlary zeperlenmedik hasaplanýar

20. Üstaşyr daşalmanyň dowamlylygy

21. Hasaba alan gümrük (haýsy) No.

22. Dürli (kesgitlenen marşrut, ýüküň berilmeli gümrügi we ş.m.)

23. Wezipeli adamyň goly
Gümrügiň wezipeli adamsynyň goly we gümrügiň
____

24. HÝoG operasiýasynyň bes edilenligi barada şahadatnama(çykylanda aralyk gümrük ýa-da barmaly ýeriň gümrügi)

25. ☐ Goýlan möhürler we plombalar ýa-da tanama nyşanlary zeperlenmedik hasaplanýar

26. Operasiýanyň bes edilenligine şaýatlyk edýän ýük ýerleriniň sany

27. Resmileşdirlende gepleşilen
____

28. Wezipeli adamyň goly
Gümrügiň wezipeli adamsynyň goly we
____

HÝoG kitapç asy Sahyp a 2

KOREŞOK № 2 Sahypa 2 **HÝoG kitapçasy**

№

1. Gelenligini kesgitlän gümrük (haýsy)____________________________
2. ☐ Goýlan möhürler we plombalar ýa-da tanama nyşanlary zeperlenmedik hasaplanýar
3. Operasiýanyň bes edilenligine şaýatlyk edýän ýük ýerleriniň sany (manifestde görkezilişi ýaly)____________________________
4. Täze goýlan möhürler plombalar____________________________
5. Resmileşdirlende gepleşikler____________________________
____

6. Gümrügiň wezipeli adamsynyň goly we gümrügiň seneli möhüri

____

HÝoG kitapçasynyň nusgasy: WARIANT 2

[Goşundy 1
Sahypa 14
(sary)]

TESWIRNAMA

HÝoG-nyň Konwensiýasynyň25-nji maddasynyň laýyklykda düzülen
(HÝoG kitapçasyny peýdalanmasyna degişli 13-17 düzgünlere hem seret)

1.Ugradylýan ýeriň gümrügi

2. HÝoG kitapçasy №

3. Halkara guramanyň atlandyrylyşy

4.Ýol ulag serişdesiniň (leriniň) hasaba alyş belgi (leri)
.
Konteýneriň (leriň) tanalma belgisi (leri)

5.Kitapçany saklaýjy (identifikasiýa belgisi,
Atlandyrylyşy, salgy we ýurt)

6.Gümrük plombasy (lary) bozulmadyk ☐ bozulan ☐

7.Gümrük bölümi bozulmadyk ☐ bozulan ☐

8.Bellikler

9. ☐ Ýüküň görnüp duran ýitmesi kesgitlenmedik ☐ 10-13 rubrikalarynda görkezilen ýükler ýok (O) ýa-da 12 rubrikada görkezilişi ýaly ýok edilen (Y)

10. a) Ýük i bölümi (leri) ýa-da konteýner (leri) B) Ýük ýerleriniň ýa-da predmetleriň markalary we ölçegleri	11. Ýük ýerleriniň ýa-da predmetleriň sany we kysymy, Ýükleriň beýany	12. O ýa-da Y	13. Bellikler (hususan, ýetmeýän mukdaryny ýa-da ýok edilen ýükleri görkezmeli

TABAC ALCOOL TOBACCO ALCOHOL

14. Ýol ulag hadysasynyň senesi, ýeri we şertleri

15. HÝoG-nyň operasiýasyny dowam etmek üçin kabul edilen çäreler
☐ Täze möhürleri we plombalary goýmak: sany ____________ beýany ____________
☐ Ýüki täzeden ýüklemek (indiki 16-njy rubrika seret)
☐ Başgalar

16. Egerde ýükler aşa ýüklenen bolsa: ýol ulag serişdeleriniň tapawutlanan nyşanlary (-) ýa-da ýüki aşa ýüklenen konteýnerler şahadatnama № Sany we beýany
Hasaba alyş belgisi Howwa Ýok Möhürleri, plombalary goýmaga rugsat berme barada

a) Ulag serişdesi ____________ ☐ ☐ ____________ ______ / ______
____________ ☐ ☐ ____________ ______ / ______
Tanama belgisi
b) Konteýner ____________ ☐ ☐ ______ / ______
____________ ☐ ☐ ______ / ______

17. Bu teswirnamany düzen ygtyýarly edara

____________ ____________
Ýeri/sene/möhür Goly

18. HÝoG-nyň kitapçasyny peýdalanyp getirlen ýükleriň indiki gümrügiň wizasy
.

____
Goly

☐Degişli rubrikalarda haçjagaz goýmaly

HÝoG kitapçasynyň nusgasy: Wariant 2

Daşlygyň 3-nji sahypasy

(1-nji goşundy, 15-nji sahypa)

HÝoG KITAPÇASYNY PEÝDALANMAGYŇ DÜZGÜNLERI

A. Umumy ýagdaýlar

1. **Berilme:** HÝoG kitapçasy ugradýan ýurtda ýa-da saklaýjynyň ýurdunda ýa-da hemişe bolýan ýerinde berilýär.

2. **Dili:** HÝoG kitapçasy daşlygyň ýüz tarapyny hasaba almazdan fransuz dilinde çap edilýär, rubrikalary hem iňlis dilinde çap edilýär. "HÝoG kitapçalaryny ulanmagyň Düzgünleri" iňlis dilinde bu daşlygyň 3-nji sahypasynda berilýär. Ondan başga-da, başga dillere terjime edilen çap edilen tekstli goşmaça sahypalar goşulyp bilner.

Kepillendirmegiň sebit ulgamlarynyň çäklerinde HÝoG daşamalary üçin ulanylýan kitapçalar Birleşen Milletler Guramasynyň islendik resmi dillerinde çap edilip bilner, daşlygyň 1-nji sahypasyny olara girmeýär, onuň rubrikalary iňlis ýa-da fransuz dilinde çap edilýär. "HÝoG kitapçalaryny ulanmagyň Düzgünleri" "HÝoG kitapçalaryny ulanmagyň Düzgünleriniň" resmi dilinde daşlygyň ikinji sahypasynda, hem-de daşlygyň üçünji sahypasynda iňlis ýa-da fransuz dilinde çap edilýär.

3. **Hereket edýän möhledi:** Egerde HÝoG kitapçasy resminamany beren birleşigiň kesgitlän möhledinde ugradylýan gümrük ýerinde resmileşdirlen bolsa, onda barmaly ýerindäki gümrükde HÝoG daşamgy tamamlamaga çenli HÝoG kitapçasy hakykydyr (daşlygyň ýüz tarapyndaky 1-nji rubrika).

4. **Kitaplaryň sany:** Ýa bir ulag serişdesine, ýa-da ulag serişdeleriniň düzümine ýüklenen, ulag serişdeleriniň düzümi (ýörite ulag serişdeleri) üçin ýa-da birnäçe konteýnerler üçin, bir sany HÝoG kitapçasy berlip bilner (aşakdaky 10 d) bende seret).

5. **Ugradylýan ýerindäki we barmaly ýerindäki gümrükleriň sany**: HÝoG kitapçasyny peýdalanmak bilen daşama ugry (marşrudy) birnäçe ugradylýan ýerindäki we barmaly ýerindäki gümrüklerden geçip biler; emma ugradylýan ýerindäki we barmaly ýerindäki gümrükleriň umumy sany dörtden köp bolmaly däldir. HÝoG kitapçasy, egerde onuň kabul edilmesi barada bellikleri diňe hemme ugradylma ýerindäki gümrükler ýerine ýetiren ýagdaýynda barmaly ýeriniň gümrügine hödürläp (berip) biler (aşakdaky 10 e) bende seret).

6. **Listleriň sany:** Egerde daşama marşrudy (ugry) diňe bir sany ugradylma ýerindäki gümrükden we bir sany barmaly ýerindäki gümrükden geçýän bolsa, onda HÝoG kitapçada azyndan ugradylýan ýurt üçin 2 list, barmaly ýurdy üçin 2 list we çägi boýunça daşamanyň amala aşyrylýan her başga ýurdy üçin 2 list bolmalydyr. Her goşmaça ugradylma ýerindäki gümrükler (barmaly ýerindäki gümrükler) 2 goşmaça list talap edilýär.

7. **Gümrüklerde hödürlemek**: HÝoG kitapçasy ýol ulag serişdesi, ulag seriişdesiniň düzümi ýa-da konteýneri (leri) bilen bilelikde her ugradylma ýerindäki gümrükde, her aralyk gümrükde we her barmaly ýerindäki gümrükde hödürmeli (bermeli). Soňky ugradylma ýerindäki gümrükde gümrügiň wezipeli adamsy marşrudyň (ugruň) galan böleginde ulanyp boljak hemme kesilip alynýan listlerinde ýük manifestine gol goýmaly we senesi ýazylan möhüri goýmaly (17-nji rubrika).

B. HÝoG kitapçasyny doldurmagyň usuly

8. **Arassalamalar, bellik etmeler:** HÝoG kitapçasynda arassalamalar, bellik etmeler bolmaly däldir. Hemme düzedilmeler ýalňyş görkezmeleriň üstüni çyzmak we zerur bolan ýagdaýynda, degişli görkezmeleri goşmak ýoly bilen amala aşyrylmalydyr. Her bir üýtgeme ony eden adam tarapyndan tassyklanan bolmalydyr we gümrük edaralary tarapyndan tassyklanan bolmalydyr.

9. **Hasaba almaga degişli maglumatlar**: Egerde milli kanunçylygyň düzgünleri tirkeg we ýarymtirkegler bilen hasaba almaklyk göz öňüne tutulmaýan bolsa, onda hasaba alma belgisiniň ornuna tanama ýa-da zawod belgisini görkezmek gerek.

10. **Manifest:**

p) Egerde gümrük edaralary başga dili ulanmaga rugsat berilmeýän bolsa, manifest ugradylýan ýurduň dilinde doldurylýar. Çäkleri boýunça daşama amala aşyrylýan başga ýurtlaryň gümrük edaralary manifesti öz ýurtlarynyň diline terjime edilmegini talap edip bilerler. Bu talap netijesinde bolup biljek saklanmalardan gaçmak üçin, daşaýjylar öz ygtyýaryna degişli terjimeleri saklamak maslahat berilýär.

q) Manifeste girizilen görkezmeler maşynkada çap edilen bolmalydyr ýa-da olar hemme listlerde amatly okar ýaly düşnükli ýazylan, gektotografirlenen bolmalydyr. Düşnüksiz doldurlan listler gümrük edaralary tarapyndan kabul edilmeýär.

r) Kesilip alynýan listlere manifestdäki ýaly şol bir nusganyň goşmaça listleri, ýa-da manifestde getirilýän hemme maglumatlary görkezmek bilen täjirçilik (kommersiýa) resminamalary çatylyp bilner. Bu ýagdaýda hemme kesilip alnan listlere indiki maglumatlary girizmek bolar: i) goşmaça listleriň sany (8-nji rubrika); ii) ýük ýerleriniň ýa-da predmetleriň sany we görnüşi, hem-de bu goşmaça listlerde sanalyp geçilen ýükleriň umumy brutto agramy (9-11-nji rubrikalar).

s) Egerde HÝoG kitapça ulag serişdeleriniň düzümine ýa-da birnäçe konteýnere berlen bolsa, manifestde her ulag serişdesiniň ýa-da konteýneriň içindäkileri aýratyn görkezilmeli. Bu görkezme ulag serişdesiniň hasab alyş belgisi ýa-da konteýneriň tanama belgisi hem goşulmalydyr (manifestiň 9-njy rubrikasy).

t) Egerde daşama maşrudy (ugry) birnäçe ugradylma we barmaly gümrüklerinden geçýän bolsa, onda ýükleri resmileşdirmek üçin kabul edilen ýazgylar ýa-da her gümrük üçin niýetlenen ýükler hem biri birinden aýratynlykda manifeste girizilmelidir.

11. **Gaplama listleri, fotosuratlar, shemalar we ş.m.:** Egerde agyr agramly ýa-da gabarasy uly ýükleri tanamak üçin, gümrük edaralary HÝoG kitapçasyna çatylan olara meňzeş resminamalary talap edýärler, soňkylar gümrük edaralary tarapyndan tassyklanan we kitapçanyň daşlygynyň 2-nji sahypasyna berkidilen bolmalydyr. Ondan başga-da, 8-nji rubrikadaky hemme kesilip alynýan listlerde bu resminamalary sanap geçmek gerek.

12. **Gol:** Hemme kesilip alynýan listlerde (14 we 15-nji rubrikalar) HÝoG kitapçasyny saklaýjynyň ýa-da onuň wekiliniň goly we senesi goýlan bolmalydyr.

C. Ýol-ulag hadysalary

13. Egerde ýolda gümrük plombalaryna we möhürlerine tötänleýin zeper ýeten bolsa ýa-da ýük ölen ýa-da zeper ýeten bolsa, egerde olar golýada bar bolsa, daşaýjy derrew gümrük edaralaryna, garşylykly ýagdaýda, onuň ýerleşen ýurduň başga ygtyýarlandyrlan edaralaryna ýüz tutmalydyr. Olar mümkin bolan gysga wagtyň içinde HÝoG kitapçasynda getirlen teswirnamany düzýärler.

14. Egerde ýol-ulag hadysalary netijesinde başga ulag serişdesine ýa-da konteýnere ýüki täzeden ýüklemek zerur bolsa, onda bu hili täeden ýüklemeklik ýokarda agzalan 13-nji bentde görkezilen edaralaryň biriniň wekiliniň gatnaşmagynda amala aşyrylyp bilner. Bu edara teswirnama düzýär. Egerde HÝoG kitapçasynda "agyr agramly ýa-da gabarasy uly ýükler" ýatlanyp geçilmedik bolsa, onda täze ýüklenen ýükleriň ulag serişdesi (leri) ýa-da konteýneri (leri) gümrük möhürleri we plombalary astynda ýükleri daşamaklyga goýberilýär. Emma daşamaga rugsat edilmedik ulag serişde (ler) ýa-da konteýner (ler) ýok bolsa, ýükleri daşamaga rugsat edilmedik ulag serişdesine (lerine) ýa-da konteýnerine (lerine), egerde ol (olar) ýeterlik ygtybarly bolsa, ýüklenip bilner. Bu soňky ýagdaýda mundan beýläk marşrut (ugur) boýunça ýerleşýän ýurtlaryň gümrük edaralary HÝoG kitapçasyny peýdalanmak bilen bu ulag serişdesinde ýa-da konteýnerde mundan beýläk ýükleri daşamaga goýbermeklige ýol berýärler.

15. Tutuş ýüki ýa-da onuň bölegini bada-bat düşürmekligi talap edýän gönüden göni howp abanýan ýagdaýynda, daşaýjy öz çözgüt tapyşyna görä, ýokarda 13-nji bentde atlanyp geçilen edaralaryň goşulyşmasyna garaşman we soraman zerur bolan çäreleri kabul edip biler. Bu hili ýagdaýda, ol ulag serişdesini ýa-da konteýneri ýa-da ýüki saklamagyň hatyrasyna bu hili hereket etmeli bolanlygyny subut etmelidir we fakty kesgitlemek, ýükleri barlamak, ulag serişdesine ýa-da konteýnere plomba goýmak we teswirnamalary düzmek üçin duýduryjy häsiýetli gyssagly çäreleri kabul etmek boýunça ýokarda 13-nji bentde ýatlanyp geçilen edaralaryň birine derrew habar etmelidir,

16. Teswirnama barmaly ýerindäki gümrüge gelýänçä HÝoG kitapçasynyň içinde galmalydyr.

17. Birleşiklere daşaýjylara HÝoG kitapçasynyň içine salnan nusgadan başga-da, daşaýjylaryň marşrudyndan (ugrundan) geçýän ýurtlaryň dillerinde düzülen teswirnamalaryň birnäçe blankalaryny bermeklik maslahat berilýär.

Goşundy 2

GÜMRÜK MÖHÜRLERI WE PLOMBALARY ASTYNDA HALKARA ÝÜK GATNAWLARYNY AMALA AŞYRÝAN ÝOL ULAG SERIŞDELERINE PEÝDALANYLÝAN TEHNIKI ŞERTLERINE DEGIŞLI DÜZGÜNLER

Madda 1

Esasy prinsipler

Gümrük möhürleri we plombalary astynda ýükleriiň halkara daşamasyna indiki görnüşde diňe ýük bölümi gurnalan we enjamlaşdyrlan ulag serişdeleri goýberlip bilner:

a) gümrük möhürlerine we plombalarynya zeper ýetirmezden ýa-da görnüp duran döwülme yzlaryny galdyrmazdan ulag serişdesiniň möhürlenen ýerinden ýüki alyp bilmez ýaly ýa-da ýüklemez ýaly;

b) gümrük möhürleri we plombalary ýönekeý we ygtybarly usullar bilen goýlar ýaly;

c) olarda ýükleri gizlemek üçin hiç hili gizlin ýerleri bolmaz ýaly;

d) ýükleriň ýerleşdirilip bilinjek hemme ýerleri gümrük gözden geçirilmesine elýetrli bolar ýaly.

1-nji madda kommentariýalar

Ulag serişdeleri silindr şekilli baklary

Goşmaça ýük baklary, egerde olar ýangyç guýmak üçin ulanylýan blsa, olar ýük bölümi hökmünde seredilip bilinmez. Başga ýükleri daşamak üçin ulanylýan goşmaça göwrümler hem bu göwrümler ýangyç baklary bolýarmy ýa-da ýoklygy kesgitlenende we olar giýberlende ýüze çykýan tehniki kynçylyklar sebäpli ýük bölümleri hökmünde seredilip bilinmez. (TRANS/GE.30/39, 51 -54-nji bent)

Ýük bölümlerindäki nyşanlar

Ýük bölümleriniň diwaryndan ýa-da brezentinden aýryp bolmaýan ýazgylar, trafaretler, ýagtylyk serpikdiriji materialdan zolaklar we olara başga meňzeş nyşanlar, egerde olar diwaryň strukturasyny ýa-da brezentini ýapmaýan bolsa we açyk tapawutlandyryp bolýan bolsa,, olar rugsat berilýär.

. Ýük bölümindäki deşikleri ýapyp biljek üstünden ýelimlenýäni we başga meňzeş nyşanlary ulanmaga rugsat edilmeýär.
(TRANS/WP.30/151, 39-njy bent; TRANS/GE.30/57, 45-nji bent;

Madda 2

Ýük bölümleriniň konstruksiýasy

1. Häzirki Düzgünleriň 1-nji maddasyny kanagatlandyrmak üçin talaplar:

a) ýük bölüminiň düzüm elementleri (diwarlar, pol, gapylar, üçekler, diregler (sütünler), ramalar (çarçuwalar), keseleýin elementleri we ş.m.) daşyndan aýryp bolmaýan we täzeden görnüp duran yz gaýmazdan ýerine goýup bolmaýan gurluşlaryň kömegi bilen ýa-da göze görnüp duran yz goýmazdan üýtgedip bolmaýan bu hili konstruksiýany üpjün edýän usullaryň kömegi bilen birikdirilmelidir. Haçanda diwarlar, pol, gapylar we üçek dürli elementlerden ýasalan bolsalar, olar şol bir talaplara jogap bermelidiri we ýeterlik berk bolmalydyr;

2-nji maddanyň 1 a) bendine düşündiriş ýazgysy

2.2.1. a) Düzüm elementlerini ýygnamak

a) Berkidiji detallar (berçin çüýleri, şuruplar, boltlar, gaýkalar we ş.m.) peýdalanylýan ýagdaýynda, bu hili detallaryň (şaýlaryň) ýeterlik sany daşky tarapyndan goýulmalydyr, berkidilýän elementleriň içinden geçmelidir, iç ýüzünden çykmalydyr we ol ýerde ykjam edip berkidilmelidir (meselem, berçin çüýleriniň, kebşirlemeleriň, wtulkalaryň, boltlaryň, berçinlemäniň ýa-da gaýkalary kebirlemek bilen). Emma adaty berçin çüýleri (ýagny goýlanda ýygnalýan düwüniň iki tarapynda amala aşyrylýan berçin çüýleri) hem içki tarapdan goýlup bilner.

Ýokarda aýdylanlara bagly bolmazdan, ýük bölümi parlaýjy maddalayň zarýadynyň kömegi bilen goýulýan özi kesýän şuruplaryň ýa-da özi köwleýän berçin çüýleriň kömegi bilen ýa-da egerde, şpilkalaryň birnäçesiniň ahyry kese goýlan söýegiň daşky üstünde deň tekiz bolup ýerleşen ýa-da olara kebşirlenen bolsa, içinden goýulýan we poldan we aşakky metal keseligine goýlan söýegden parran geçýän gysylan howanyň kömegi bilen goýulýan şpilkalaryň kömegi bilen berkidilip bilner.

(ECE/TRANS/17/Amend.3, 1981-nji ýylyň 1-nji oktýabrynda güýje girdi)

b) Ygtyýarlandyrlan edarahaýsy berkidiji detallar (şaýlar) we näçe mukdarda häzirki ýazgynyň a) bendiniň talaplaryna laýyk gelmelidigini kesgitleýär; onda ol düzüm elementleriini göze görnüp duran yzlar goýmazdan aýyrmak we täzeden goýmak mümkin bolmadyk görnüşde ýygnalan bolmagyna göz ýetirmelidir. Beýleki berkidiji detallary saýlap almak we ýerleşdirmek hiç hili çäklendirmelere degişli däldir.

c) Göze görnüp duran yzlary goýmazdan bir tarapyndan aýryp bolýan ýa-da çalşyp bolýan berkidiji detallar peýdalanmak, ýagny goýulyşy diňe ýüygnalýan düzümiň bir tarapyndan amala aşyrylýan detallar häzirki ýazgynyň a) şertleri boýunça rugsat edilmeýär. Bu hili detallaryň mysallary söýeg berçin çüýleri, petik berçin çüýleri we ş.m. bolup durýar.

d) Ýygnamagyň ýokarda beýan edilen usullary ýörite ulag serişdelerine ýaýraýar, meselem, izotermiki ulag serişdelerine, refrižerator ulag serişdelerine we awtosisternalara, olar tehniki talaplara haýsy derejede garşy gelmeýän bolsa, öz niýetlenişine laýyklykda bu hili ulag serişdelerini kanagatlandyrmalydyr. Haçanda tehniki sebäpler boýunçahäzirki ýazgylaryň a(bendinde beýän edilen usullaryň düzüm elementlerini berkitmek mümkin bolmadyk ýagdaýlarynda, egerde diwaryň içki tarapynda ulanylýan berkidiji detallara daşky tarapdan elýeterli bolmaz ýaly şertde, düzüm elementleri häzirki ýazgylaryň c) bentde beýan edilen detallaryň kömegi bilen birikdirilip bilner.

<u>Düşündiriş ýazgysy 2.2.1 a) kommentariýalar</u>

1. Berkidiji gurluş

Aşakda şekillendirlen berkidiji gurluş, bu hili gurluşlaryň ýeterlik sany daşyndan berkidilen we 6-njy goşundynyň 2.2.1 a) düşündiriş ýazgysynyň düzgünlerine laýyklykda içki tarapyndan berkidilen şertinde, 2-nji goşundynyň 2-nji maddasynyň 1 a) bendiniň düzgünlerine jogap berýär. (ECE/TRANS/WP.30/123, 34-36-nji bentler; TRANS/WP.30/ 127, 45-nji bent;TRANS/WP.30/AC.2/23, goşundy 3)

<u>Oturtma yzygiderligi</u>

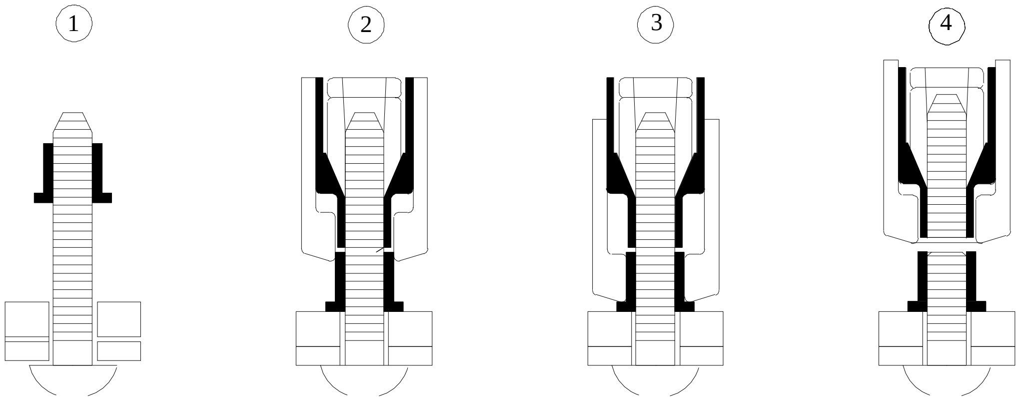

Bolt deşige salynýar.
Ters tarapyndan oňa wtulka geýdirilýär.

Soňra bolta nakoneçnik geýdirilýär.
Oturdyjy gural bilen nakoneçnik bolty çekýär we listleri gysýar.

Mundan beýläk güýjüň täsiri astynda wtulka bekleýji ganawjyklara preslenýär.

Güýç artdygy saýyn nakoneçnikden preslenen wtulkany aýryp boltuň sterženini döwülýär

2. Berkidiji gurluş

Mysallary aşakda getirlen berkidiji gurluş 6-njy goşundynyň 2.2.1. a) düşündiriş ýazgysynyň düzgünlerine laýyk gelýär. Onuň tehniki häsiýetnamalaryna özboluşly degişliligi hasaba alyp, meselem, uly diametrli tekiz kellejik, kellejigiň içki tarapyndaky nakatkaly podgolownik ýa-da inedördil podgolownik we üstüne atylýan gaýkaly ýapyjy (gulplaýjy) bolt (plastiki tutujyly) ýaly, bu gurluş gük bölemleriniň içinde haýsydyr bir kebşirlemezden, berçinlemezden we ş.m. Jebis berkidilip bilner. Emma bu berkidiji gurluşyň ýygnalyşy ýygnama degişli düzüm elementleriniň iki taraplaryndan güýjüň goýulmagyny talap edýär, bu gurluş diňe üstünden geýdirilýän gaýka tarapyndan, ýagny ýük bölüminiň içinden sökülip bilner. Inedördil podgolownikli bu gurluş adatça ýük bölümilerine petläni berkitmek üçin peýdalanylýar. (TRANS/WP.30/135, 43 we 44-nji bentler; TRANS/WP.30/137, 59-61-nji bentler; TRANS/WP.30/AC. 2/27, goşundy 3)

Berkidiji gurluşyň mysaly

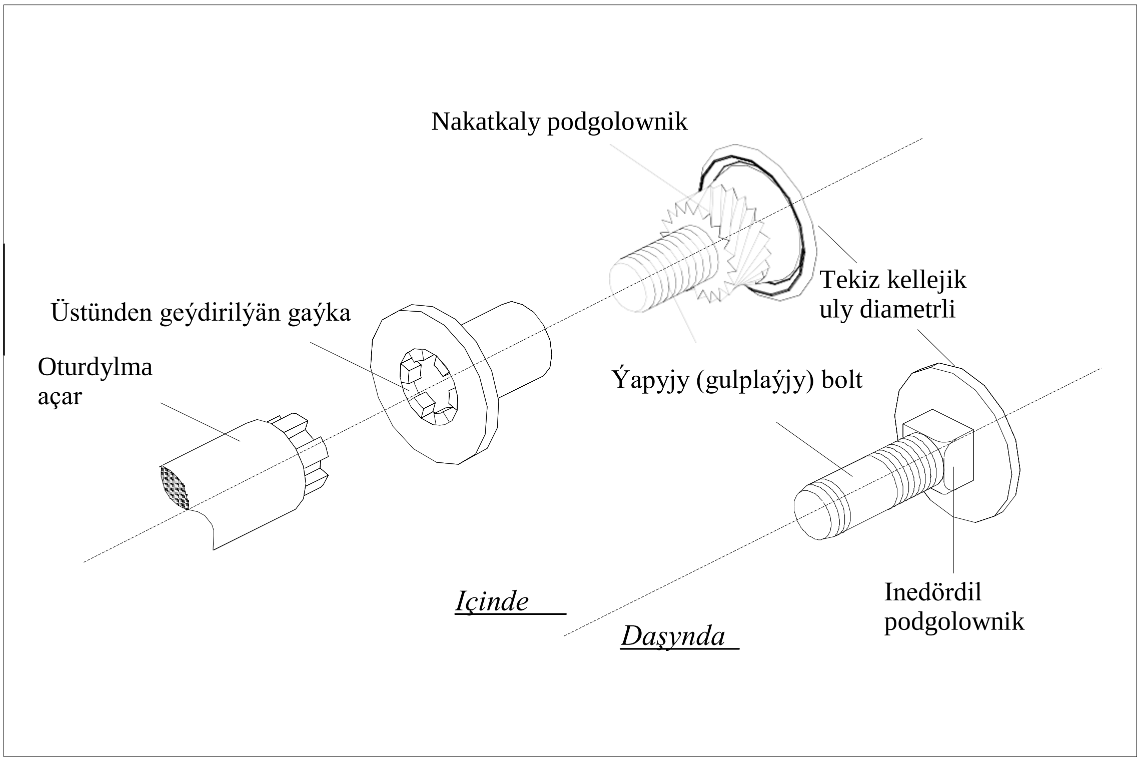

Ýük bölüminiň pollaryny berkitmek üçin oturdylýan pnewmatiki şpilkalar

Konstruksiýalaryň birindegelikoidal hyrly şpilkalar ulanylýar, ol özi kesýän şuruplaryň hyrlaryna köp derejede meňzeş bolup. Haçanda pol otnositel ýuka bolanda birikmäniň berkiligini ýokarlandyrýar. Bu hili usulda şpilkany oturtma prosesinde poluň keseleýin söýeginiň materialy bilen şpilkanyň hromsinkli örtüginiň biri-biriniň içine ornaşmasy bolup geçýär, netijede olaryň arasynda birikmäniň ýeterlik berkligine ýetilýär. (TRANS/GE.30/33, 125-njy bent; TRANS/GE.30/10, 52-54-nji bent)

Özi köwüji we özi kesýän şuruplar

1-nji suratda şekillendirlen özi kesýän, özi köwüji şurup Konwensiýanyň 6-njy goşundysynyň 2.2.1 a) a) düşündiriş ýazgysy manysy boýunça özi kesýän şurup hökmünde seredilmeýär. 6-njy goşundynyň 2.2.1 a) a) we b) düşündiriş ýazgylarynyň düzgünlerine laýyklykda, bu hili özi kesýän, özi köwleýän şuruplar metal kese söýegleriň aşakky bölegine kebşirlenmelidir. Garşylykly ýagdaýda, bu şuruplaryň çykyp duran käbirleri 2-nji suratda görkezilişi ýaly 45 gradusdan kiçi bolmadyk burç astynda egreldilip bilner. Emma poluň konstruksiýasy bilen bilelikde ulanylan ýagdaýynda, nusgalary 3 we 4-nji suratda görkezilen şuruplaryň kebşirlenmesi ýa-da egreldilmesi hökmany hasap edilmeýär. (ECE/TRANS/WP.30/135, 48-51-nji bentler; TRANS/WP.30/AC.2/27, 3-nji goşundy)

Surat 1

oturtma prosedurasy

1. Agajyň içine towlap

2. Agaç gaty we polat gaty geçilen (kesiji ýelegi metal bilen galtaşanda bölünip aýrylýar)

3. Hyry kesmegiň tamamlanmasy (1 we 2 strukturaly komponentler berkidilen)

Strukturaly komponent I (agaç)
Strukturaly komponent II (polat)

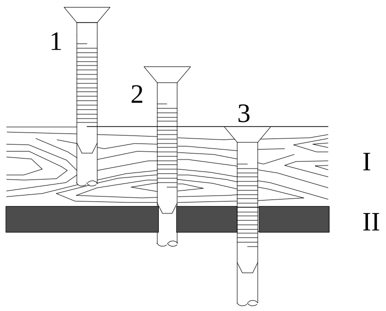

Kese kesik

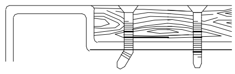

Surat 2

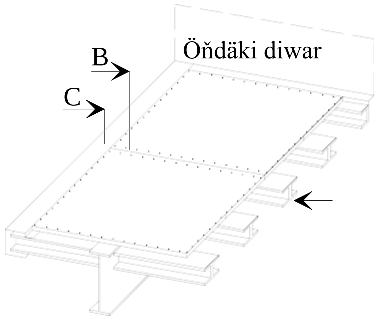

Görnü

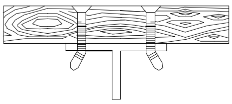

Surat 3

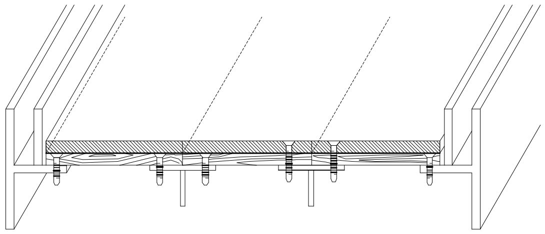

Pol we goşmaça
Sürtülmä durnukly örtük özi köwleýän şuruplaryň kömegi bilen şassä berkidilýär.

Surat 4

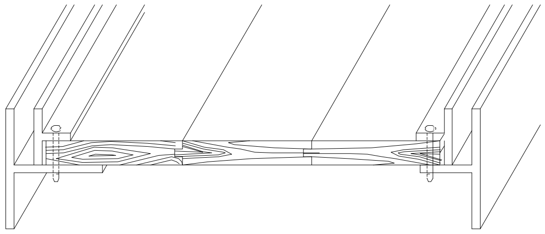

Bruslardan eltilip sazlanan pol özi köwleýän şuruplaryň kömegi bilen şassä berkidilýär.

Petik berçin çüýleriniň ygtybarlygy

Umuman häzirki Konwensiýanyň düzgünlerine laýyklykda, petik berçin çüýüni ulanmaklyk gadagan edilýär (6-njy goundy, 2.2.1 a) c) düşündiriş ýazgysy). Başga tarapdan, prinsipde petik berçin çüýleri, düzüm elementleri 6-njy goşundynyň 2.2.1 a) a) düşündiriş ýazgysynyň talaplaryna kogap berýän berkidiji gurluşynyň ýeterlik sany bilen berkidilýär.
(ECE/TRANS/WP.30/137, 54-58-nji bentler; TRANS/WP.30/AC.2/29, 3-nji goşundy)

b) **gapylar we ýapmagyň başga ulgamlary (ýapyjy kranlary, lazlaryň gapaklary, flanesleri we ş.m.) gümrük möhürleri we plombalary goýlan bolmagy mümkin bolan gurluşy bardyr. Bu gurluş göze görnüp duran yzlary goýmazdan daşyndan aýryp we täzeden goýup bolmaly däldir we gapylary we ýapyjy gurluşlary gümrük möhürleri we plombalary bozmazdan açyp bolmaly däldir. Soňkular degişli görnüşde goralan bolmalydyr. Açylýan gapaklary etmäge rugsat edilýär;**

2-nji maddasynyň 1 b) bendine düşündiriş ýazgysy

2.2.1 b) Gapylar we ýapmagyň başga ulgamlary

a) Gümrük möhürleri we plombalary goýlup bilinjek gurluş bolmalydyr:

i) 2.2.1 a) düşündiriş ýazgysynyň a) bendiniň talaplaryny kanagatlandyrýan azyndan iki berkidiji detallaryň ýa-da kebşirlemäniň kömegi bilen berkidilýär; ýa-da

ii) ýük bölümi ýapylandan we möhürlenenden soň, göze görnüp duran yzlary goýmazdan bu gurluşy aýryp bolmaýan konstruksiýasy bolmaly.

Onuň ýene-de bolmaly:

iii) 11 mm-den kiçi bolmadyk diametrli deşikleri ýa-da 3 mm inlikde 11 mm-den kiçi bolmadyk uzynlyly kesigi (diligi) bolmaly; we

iv) ulanylýan möhürlere we plombalara bagly bolmazdan deň derejede howpsuzlyk derejesi üpjün edilmeli.

b) Petleler, asgyçlar, şarnirler we gapylary asmak üçin başga detallar we ş.m. Häzirki ýazgynyň a) bendiniň i) we ii) kiçi bentleriniň talaplaryna laýyklykda berkidilip bilner. Ondan başga-da, egerde olar ýük bölüminiň gümrük howpsuzlygyny kepillendirmegi üpjün etmek üçin zerur bolsa, bu gurluşlaryň dürli düzüm bölekleri (meselem, petleler, şkworenler ýa-da şarnirler) ýapyk we möhürlenen ýük bölümde olary göze görnüp duran yzlary goýmazdan aýyrmak ýa-da söküp bolmaz ýaly berkidýärler; (6-njy goşundynyň 1 a) surata seret).

Egerde, haçanda bu gurluşa daşky tarapdan elýetrlilik bolmadyk ýagdaýynda, ýapyk we möhürlenen gapyny ýa-da oňa meňzeş gurluşlary göze görnüp duran yzlary goýmazdan aýyrmagyň mümkin bolmazlygyny üpjün etmek ýeterlikdir. Egerde gapy ýa-da ýapylma ulgamy ikiden köp petleleri bar bolan ýagdaýynda, onda diňe iki sany golaý gyralarynda ýerleşen gapy petleleri ýokarda getirlen a) bendiň i) we ii) kiçi bentleriň talaplaryna laýyklykda berkidilmelidir. (ECE/TRANS/17/Amend.8, 1987-nji ýylyň 1-nji awgustynda güýje girdi)

(Düşündiriş ýazgysy 2.2.1 b) b) kommentariler

Iki petleden köp bolan gapy ýa-da gapylary ýapma ulgamy.

Bu hili ýagdaýda, egerde gapynyň ýa-da gapylary ýapma ulgamyň ikiden köp petleleri bar bolsa, onda ygtyýarlandyrlan edaralar Konwensiýanyň 2-nji goşundysynyň 1-nji maddasynyň talaplaryny ýerine ýetirmek maksady bilen goşmaça petleler bilen berkidilmegi talap edilip bilner. (TRANS/WP.30/AC.2/35, 6-nji goşundy; TRANS/WP.30/ 155, 45-nji bent)

Iki gabsaly tores petleleri

Aşakda şekilledirlen gurluş 6-njy goşundynyň 1.1.1 düşündiriş ýazgysynyň a) ii) kiçi bendiniň we b) bendiniň talaplaryna jogap berýär.

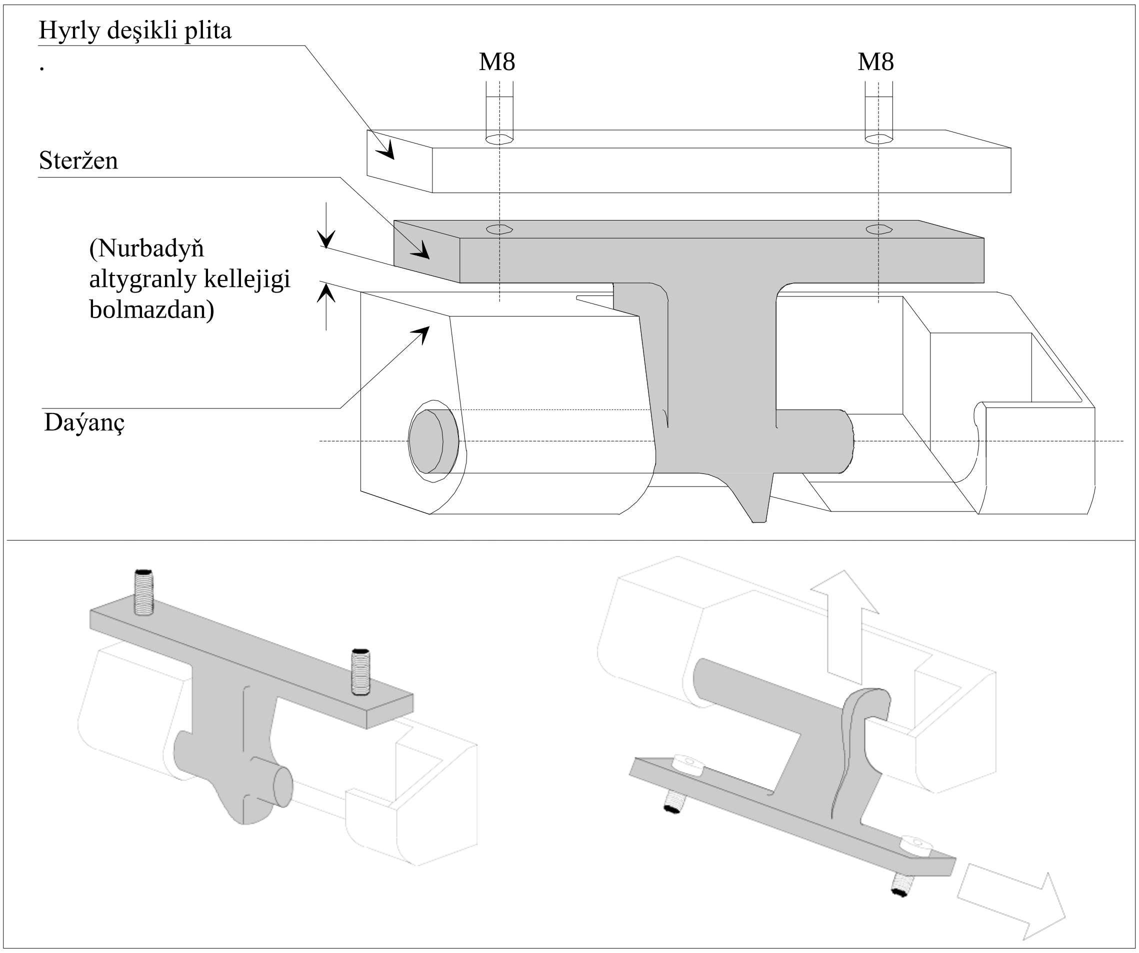

<u>*Beýany*</u>

Sterženiň we daýanjyň aýratyn şekili bardyr, olar bu detallary ýapyk petlede aýyrmaga mümkinçilik bermeýär. Ondan başga-da, bu konstruksiýada steržen astyndan geçýän altygranly kellejik bilen bolty ulanmaly däldir. Haçanda petle ýapyk wagty, boltuň kellejigi bilen daýanjyň arasyndaky giňişlik göze görnüp duran yzlary goýmazdan bolty towlap çykarma mümkinçiliginiň öňüni almak ýeterlik az bolmalydyr. Bu ýagdaýda bolty kebşirlemezlik mümkindir.
(TRANS/WP.30/AC.2/123, 46 we 47-nji bentler we goşundy 2; TRANS/WP.30/AC.2/23, goşundy 3)

c) Kadadan çykma hökmünde, egerde ulag serişdeleri gümrük möhürleri we plombalary oturtmak üçin gurluşy bolan izotermiki ýül bölümleri bar bolsa, aýrylanda ýük bölümiiniň içine elýeterli bolmaga mümkinçilik berýän ýa-da ýükleri gizlemäge ýaramly petleler we başga detallar indiki ulgamlaryň kömegi bilen bu ýük bölümleriniň gapylaryna berkidilip bilner.

i) 2.2.1 a) düşündiriş ýazgysynyň ýokarsynda getirlen a) kiçi bendiň talaplaryny kanagatlandyrmaýan başga ýagdaýlarda, daşyndan goýulýan towlanýan boltlar ýa-da şuruplar şertlerde:

towlanýan boltlaryň ýa-da towlanýan şuruplaryň sterženi hyr deşikli listlere ýa-da daşky paneliň içinde ýa-da gapynyň daşky paneliniň içinde ýerleşen oňa meňzeş gurluşa berkidilýär, we

towlanýan boltlaryň ýa-da towlanýan şuruplaryň degişli mukdaryndaky kellejikler, olar doly deformirlener ýaly görnüşde petlelere we ş.m. gümrük plombasy üçin gurluşa kebşirlenýär, we

towlanan boltlar ýa-da uruplar göze görnüp duran yzlary goýmazdan aýyrmak mümkin däldir (6-njy goşundynyň 1-nji suradyna seret);

ii) izotermiki konstruksiýada gapysynyň içki tarapynda berkidiji gurluş goýulýar, ýagny indiki şertde:

pnewmatiki ýa-da gidrawliki gurallaryň kömegi bilen berkidiji bolt we gurluşyň berkidiji gaýkasy bilen birikdirlen we plastinanyň ters tarapyndan ýa-da gapy bilen izolýasiýanyň konstruksiýanyň daşky gatynyň arasynda gurnalan öňa meňzeş gurluş bilen berkidilýär;we

ýük bölüminiň içinden berkidiji boltunyň kellejigine elýetrlik ýok; we berkidiji gaýkalaryň we berkidiji boltlaryň ýeterlik mukdary kebşirlemäniň kömegi bilen berkidilen, we gurluy göze görnüp duran yzlary goýmazdan aýyrmak mümkin däldir (6-njy goşundynyň 5-nji suradyna seret).

(ECE/TRANS/17/Amend.13, 1991-nji ýylyň 1-nji awgustynda güýje girdi)

“Izotermiki ýük bölümi’ adalgasy hem refrižerator, hem-de ýylylyk izolirleme ýük bölümine girýänligi düşünilýär.

Düşündiriş ýazgysy 2.2.1 b) c) ii) kommentariýalar

Bu paragraf, egerde tekstde "pnewmatiki ýa-da gidrawliki gurallaryň kömegi bilen birikdirlen" we "berkidilýär" sözlerinden soň "boltuň kellejigini berkidýärler" sözler bilen çalşylsa has takyk bolýar bilen manysyna düşünilmeli.
(TRANS/WP.30/AC.2/29, 25-nji bent)

d) Klapanlar, stopor kranlary, lýuklaryň gapaklary, flanesler we ş.m. Ýaly ýapyjy gurluşlaryň köp sanlysy bilen ulag serişdeleriniň gümrük möhürleriniň we plombalarynyň mümkin bolan sanynyň çäklendirýän konstruksiýasy bolmalydyr. Bu maksat bilen gňşy ýapyjy gurluşlar diňe bir gümrük möhürleriň we plombalaryň goýulmagyny talap edýän umumy gurluşyň kömegi bilen baglanyşdyrylmalydyr ýa-da şol talaplara jogap berýän gapak bilen üpjün edilen bolmalydyr.

e) Açylýan gapakly ulag serişdeleri olary gümrük möhürleriniň we plombalarynyň minimal sanynyň kömegi bilen gurnalan bolmalydyr.

f) Haçanda gümrük howpsuzlygyny üpjün etmek üçin birden köp bolan gümrük plombasyny goýmak talap edilýän ýagdaýlarynda, bu plombalarynyň mukdary ulag serişdesini goýbermek barada şahadatnamanyň 5-nji grafasynda görkezilen bolmalydyr (1975-nji ýyldaky HÝoG Konwensiýasynyň 4-nji goşundysy). Goýbermek barada şahadatnama gümrük plombalarynyň takyk ýerleşme shemasy bilen ýol ulag serişdesiniň surady ýa-da fotosurady ýanyna çatylmalydyr.

(ECE/TRANS/17/Amend.23, 2003-nji ýylyň 7-nji noýabrynda güýje girdi)

Düşündiriş ýazgysy 2.2.1 b) f) kommentariler

Haçanda birden köp gümrük plombasy talap edilýän ýagdaýynda, möhürleri we plombalary goýmagyň mukdary we ýeri barada maglumat goýbermek barada şahadatnama girizmegiň amala aşyrma döwri.

2003-Nji ýylyň 7-nji awgustynda güýje girýän 2.2.1 b) f) düşündiriş ýazgysynyň düzgünleri, zerur bolanda ilkinji gezek goýberilmä degişli ýa-da 2.2.1 b) f) düşündiriş ýazgysynyň güýje girenden soň goýberilmäniň täzelenmegi we iki ýylda bir gezek gözden geçirilme bilen baglanyşykly ýol ulag serişdelerine görä peýdalanylýar.

Netijede 2005-nji ýylyň 7-nji awgustyndan başlap, gümrük howpsuzlygyny üpjün etmek üçin hemme ýol ulag serişdelerinde birden köp gümrük plombasyny goýmak talap edilýän 2.2.1 b) f) düşündiriş ýazgysyna laýyk gelýän goýberilenligi barada şahadatnamasy bolmalydyr. (TRANS/WP.30/206, 62-nji bent we 2-nji goşundy; TRANS/WP.30/AC.2/69, 59-njy bent we 2-nji goşundy we; TRANS/ WP.30/AC.2/ 69/ Corr.1)

2-nji maddanyň 1 b) bendine kommentariýalar

Gapylaryň howpsuzlygy

Egerde ulag serişdeleriniň ýa-da konteýnerleriň gapylary izotermiki bolmadyk ýagdaýynda, ýöne içki jähegi, petleleri berkidmegi üpjün edýän detallary (şaýlary) we gümrük plombasy üçin gurluşlary bar bolsa gapylaryň tutuş galyňlygynyň içinden (jähegi hem içine almak bilen) geçmelidir we görnüp duran şekilde içinden berkidilmelidir. (TRANS/GE.30/14, 101-njy bent)

Gümrük plombalarynyň mukdary Aýrylan.
(TRANS/WP.30/AC.2/69, goşundy 2)

Gümrük plombalaryny goýmak üçin gurluşlaryň nusagalary

Konteýnerleriň we ulag serişdeleri ýük bölümleriniň gümrük howpsuzlygyny üpjün etmek üçin, gümrük plombalaryny goýmak üçin gurluşlar 6-njy goşundynyň 2.2.1 b) düşündiriş ýazgysynyň a) bendiniň talaplaryny kanagatlandyrmalydyr (1-4-nji suratlara seret). Ondan başga-da, gümrük plombalary goýlanda indiki talaplary ýerine ýetirmek zerurdyr:

berkidi ýüp gerek boldugyndan has uzyn we has güýçli çekdirlen bolmalydyr;

berkidi ýüp HÝoG-nyň halkasynyň içinden geçirlen bolmalydyr;

gümrük plombalary has dykyz gýulýar;

Ýapyjy (gulplaýjy) ulgamyň beýleki bölekleriniň howpsuzlygy (ýapyjy mehanizmleriň saplary, kulaçogy oturtmak üçin gurluş, ýapyjy ştyryň girişiniň öýjügi) 6-njy goşundynyň 2.2.1 a) düşündiriş ýazgysynyň a) bendinde beýan edilen usullar arkaly üpjün edilýär (1-4-nji suratlara seret).

Egerde ýapyjy ştyrlar, petleler ýa-da kulaçogy oturtmak üçin gurluşlar iýlen ýa-da zeperlenen bolsa, gümrük plombalarynyň ygtybarlygy düýpli gowşap biljekdigini ýada salmak zerurdyr. Görkezilen ýetmezçilikleri ýüze çykarmak zerurdyr.
(TRANS/WP.30/145, 17-nji bent; TRANS/WP.30/AC.2/31, 3-nji bent)

<u>*Surat 1*</u>

Ýük bölüminiň we konteýnerleriň yzky gapysyny ýapmak üçin ygtybarly gümrük ulgamynyň mysaly

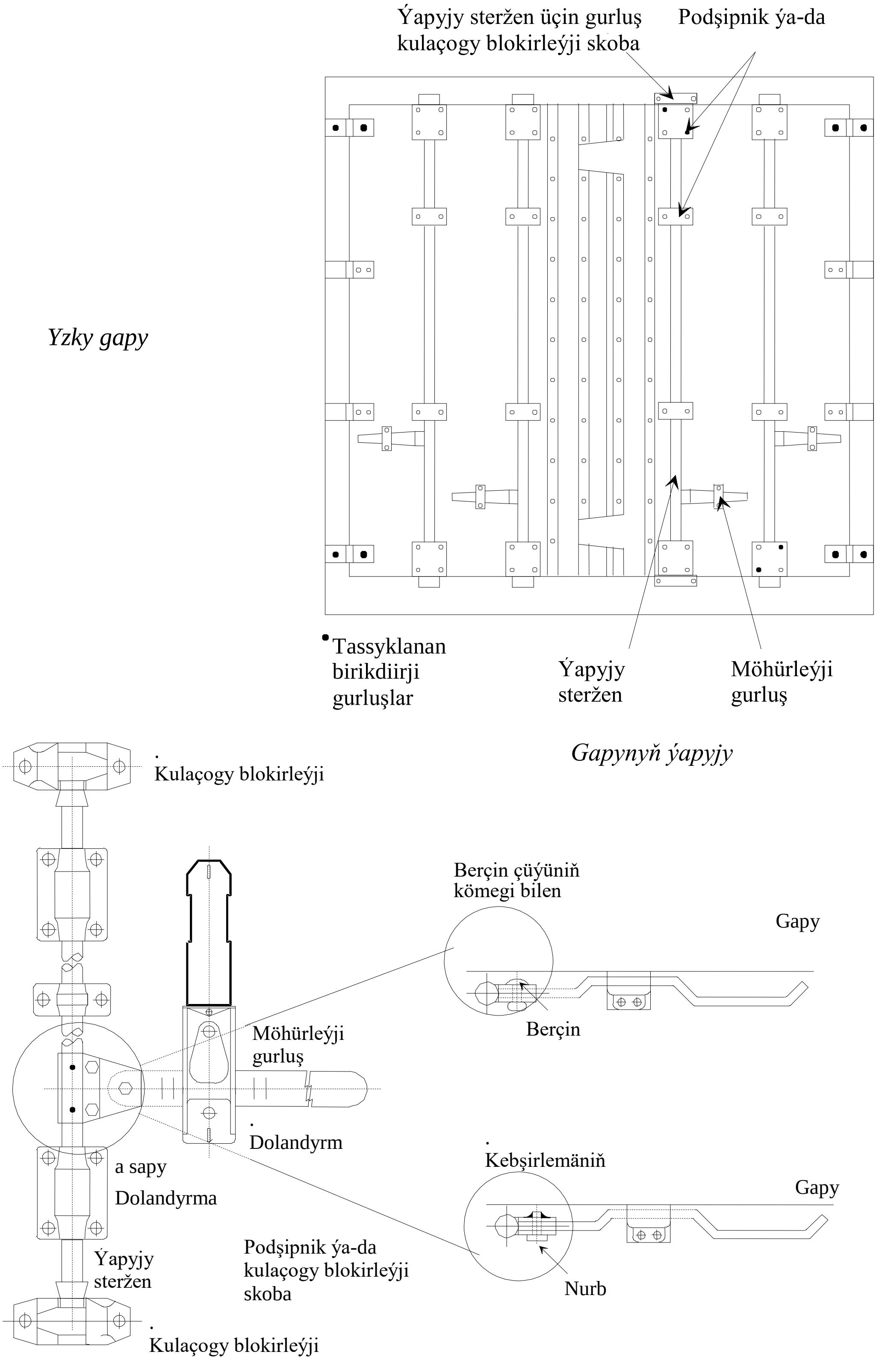

<u>*Surat 2*</u>

Gümrük möhürleýji gurluşlaryň mysaly

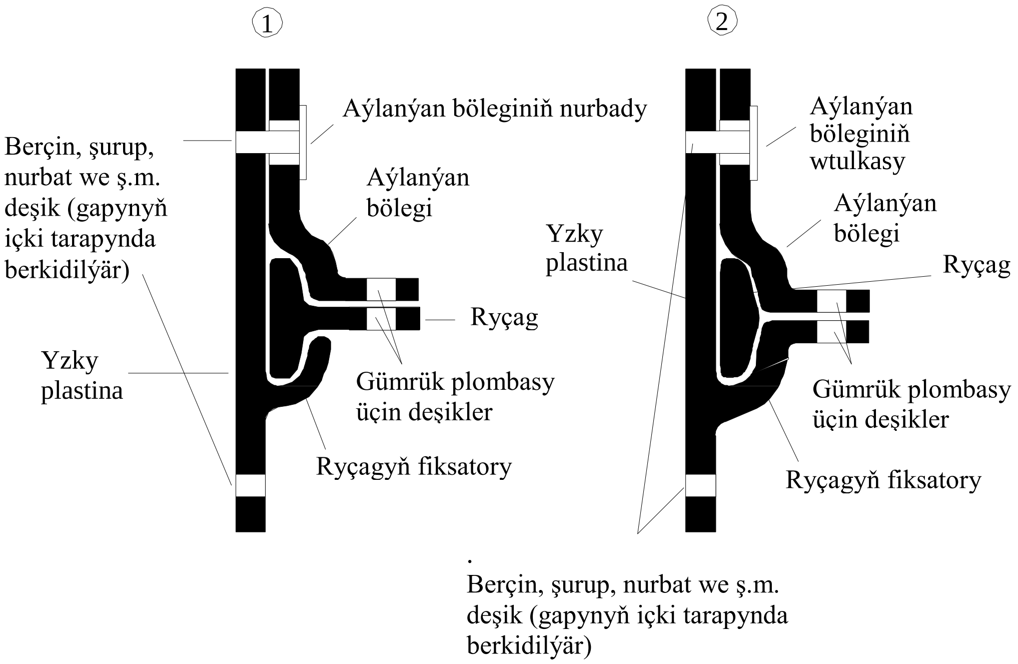

Hususanda, № 1 belgili möhürleýji gurluş, egerde ýokarda ýatlanyp geçilen talaplar ýerine ýetirilmedik ýagdaýynda, sanksionirlenmedik açylma sezewar edilýär. Onuň bilen baglanyşykda, aşakda şekillendirlen gurluşlary ulanmaga artykmaçlyk berilýär, sebäbi olar gümrük möhürini goýmaga çenli sanksionirlenmedik açylmadan goragy gowy üpjün edýärler.

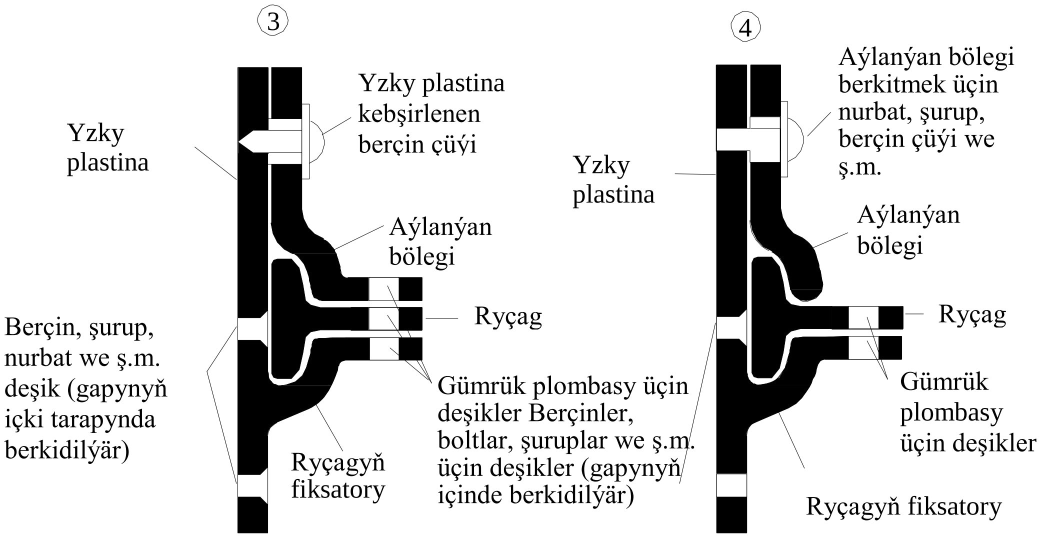

№ 3 we 4 belgili gümrük möhürleýji gurluşlar hem sowadyjy we izotermiki konteýnerleriň we ýük bölümleriniň gapylaryny möhürlemek üçin ulanylyp bilner. Bu ýagdaýda, möhürleýji gurluşlar gapy örtüginiň daşky gatynyň daşynda ýerleşýän içki hyrly metal plastina towlanyp salynýan azyndan iki stoporlaýjy şuruplaryň ýa-da nurbatlaryň kömegi bilen berkidilmelidir. Bu hili ýagdaýlarda, stopor nurbatlarynyň ýa-da stopor şuruplarynyň kellejikleri doly deformirlenýänçä kebşirlenmelidir (6-njy goşundynyň 1-nji suradyna seret).
{TRANS/GE.30/6, 35-nji bent}

<u>*Surat 3*</u>

Gümrük möhürleýji gurluşlaryň mysaly

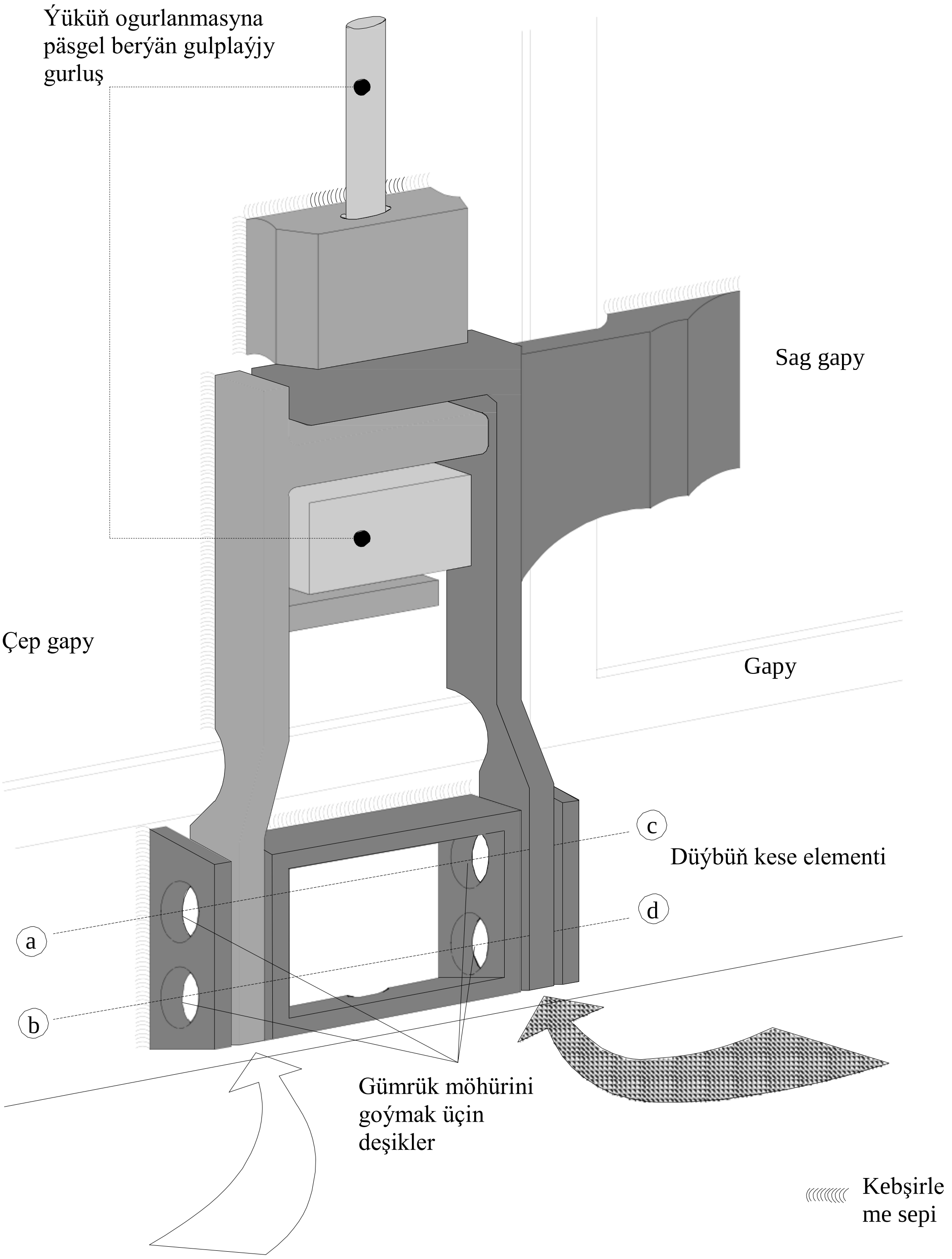

Bu gümrük möhürleýji gurluşyny metal konteýnerlerde peýdalanmaga artykmaçlyk berilýär. Onda plombanyň ýerleşdirilmeli ýerini ýalňyşmaz ýaly derejede bolmagyny üpjün etmek zerurdyr. Bu ýerde plombalaryň dürli görnüşleri ulanylyp bilner. Egerde “sekizlik” görnüşinde simli plombalar ulanylan ýagdaýynda, simi hemme dört deşiklerden (a, b, c ýa-da d) geçirmek maslahat berilýär. Gaty plombalar ulanylan ýagdaýynda, bu plombalary c ýa-da d deşiklerden geçirmek gerek.

<u>Surat 4</u>

Gümrük möhürleýji gurluşlaryň mysaly

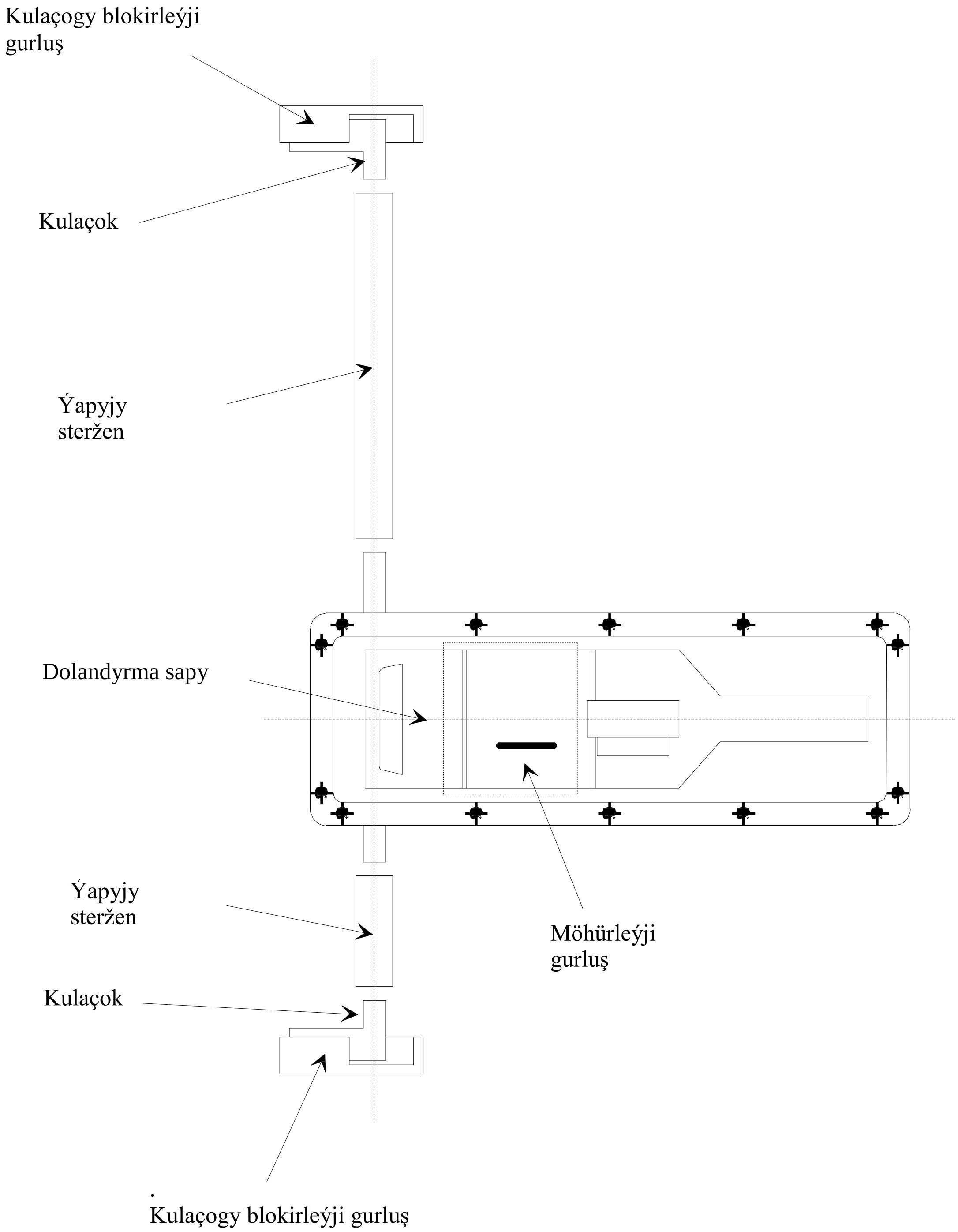

Gümrük möhürleýji gurluşyň bu görnüşi izotermiki konteýnerleriň we ýük bölümleriniň gapylaryna plombalary goýmak üçin ulanylýar. Dürli konstruksiýaly gurluşlarda plombalary goýma nokady plombalaryň gorizontal ýa-da wertikal goýluşyna görä deşikleriň ýerleşişine baglylykda üýtgeýär. Haçanda gümrük nukdar nazaryndan ygtybarlygy üpjün etmek üçin gorizontal deşikli gurluş ulanylanda dykyz plombalama talap edilende, gümrük nukdaý nazaryndan wertikal deşikleri bilen gurluş uly ygtybarlygy üpjün edýär.

c) **howalandyrma we drenaž deşikler ýük bölüminiň içine elýeterli bolmaga päsgel berýän gurluş bien üpjün edilen bolmalydyr. Bu gurluş, ony daşyndan aýryp bolmaz ýaly we göze görnüp duran yzlary goýmazdan ýerine goýmak mümkin bolmaz ýaly konstruksiýada bolmalydyr.**

2-nji maddasynyň 1 (c) bendine düşündiriş ýazgysy

2.2.1 c)-1 Howalandyrma deşikleri

a) Olaryň maksimal ölçegi umuman 400 mm-den ýokary bolmaly däldir.

b) Ýük bölümine gönüden göni elýeterligi berýän deşikleriň öňü germelen (ýapylan) bolmalydyr:

i) simli tor ýa-da perforirlenen metal ekran bilen (iki ýagdaýda-da deşikleriň maksimal ölçegi 3 mm) we kebşirlenen metal gözenek bilen goralan bolmalydyr (deşikleriň maksimal ölçegi 10 mm); ýa-da

ii) ýeterlik berklikli bir sany perforirlenen metal ekran bilen (deşiginiň maksimal ölçegi 3 mm we galyňlygy 1 mm-den kiçi bolmadyk).

(ECE/TRANS/17/Amend.12, 1990-njy ýylyň 1-nji awgustynda güýje girdi)

<u>Düşündiriş ýazgysy 2.2. 1(c) -1 kommentariýalar</u>

Izotermiki ýük bölümlerinde howalandyrma deşikleri

Izotermiki ýük bölümleriniň içki we daşky üstleriniň arasyndaky ekranyň nusgasy (TRANS/WP.30/127, 43-nji bent; TRANS/WP.30/AC.2/25, 3-nji bent)

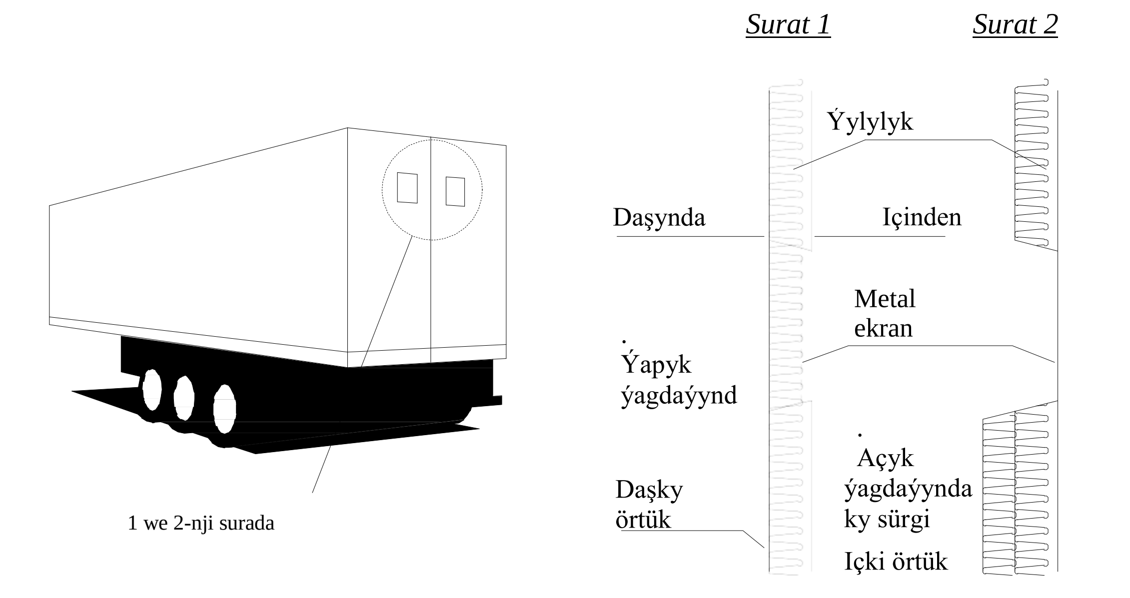

(c) Ýük bölümine göni elýeterli bolmagyna ýol bermeýän deşikler (meselem, tirsek ýa-da deflektor ulgamynyň bar bolmagy netijesinde) b) kiçi bentde aýdylýan gurluşlar bilen enjamlaşdyrylmalydyr, ýöne 10 mm-e çenli (simli tor ýa-da metal ekran üçin) we 20 mm çenli (metal gözenek üçin) deşikleriň ölçegleriniň bolmagyna rugsat edilýär.
(ECE/TRANS/17/Amend.12, 1990-njy ýylyň 1-nji awgustynda güýje girdi)

d) Haçanda deşikler brezentde gurnalan ýagdaýynda, häzirki ýazgynyň bendinde ýatlanyp geçilýän gurluşlarynyň bar bolmagynyň göz öňüne tutulmalydyr.
b) . Emma daşynda ýerleşdirilýän perforirlenen metal ekran we içki tarapdan ýerleşdirilýän simli ýa-da başga torlar görnüşinde ýapylýan gurluşlaryň goýulmagyna rugsat edilýär.

e) Deşikleriň ölçegleri saklanan we bu ölçegleriň göze görnüp duran zeperlenmeleri goýmazdan bu ölçegleri has ulaldylmagy mümkin bolmadyk ulanylýan material ýeterlik berk bolan şertinde olara meňzeş metaldan bolmadyk gurluşlaryň bolmagyna rugsat edilýär. Ondan başga-da, howalandyrma gurluşyň diňe brezentiň bir tarapynda işläp, ony çalşyp bolmaýan görnüşde konstruktirlenen bolmalydyr.

f) Howalandyrma deşigi gorag gurluşy bilen enjamlaşdyrlan bolup biler. Bu gurluş gümrük gulluklarynyň işgärleriniň howalandyrma deşiklerinden seretmegini kynlaşdyrmaz ýaky şekilde brezente berkidilmelidir. Brezente gorag gurluşyny berkidilme ýeri howalandyrma deşikleriniň ekranyndan azyndan 5 sm aralykda ýerleşmelidir. (ECE/TRANS/17/Amend.5, 1984-nji ýylyň 1-nji awgustynda güýje girdi.)

Düşündiriş ýazgysy 2.2. 1(c) -1 kommentariýalar

Gorag gurluşynyň nusgasy

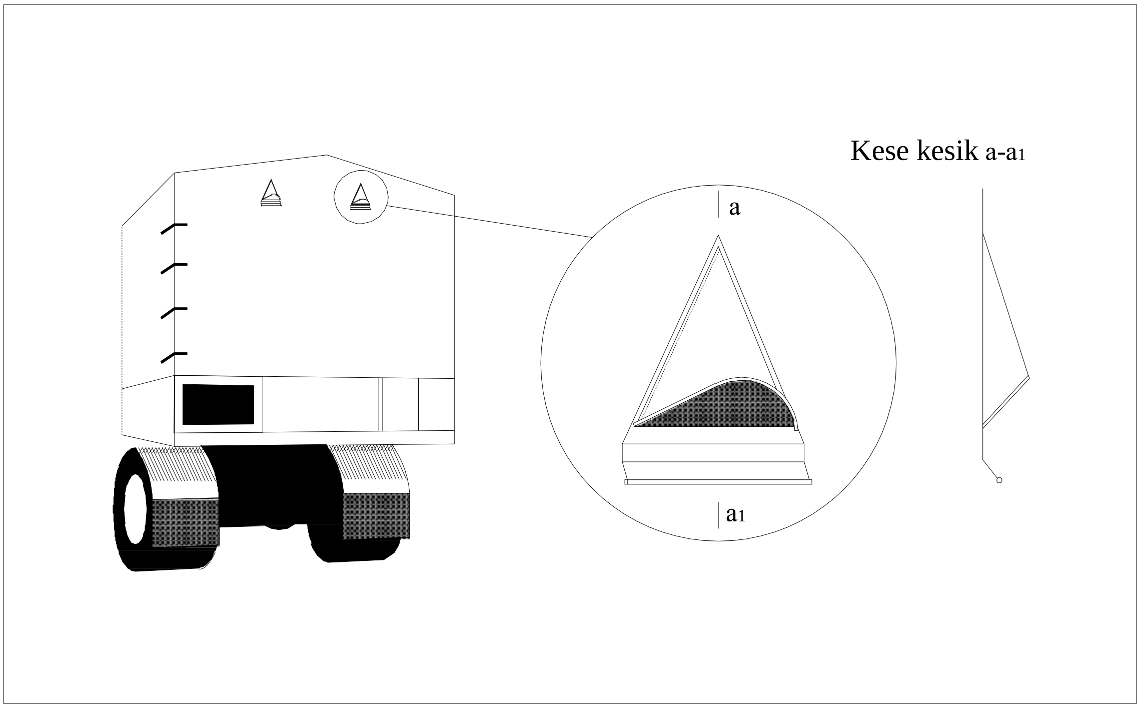

Ýük bölümlerinde howalandyrma deşikleri

Emma howalandyrma deşikleriň ölçegi 400 mm-den ýokary bolmaly däldir, gümrük edaralary 400 mm-den uly ölçegli howalandyrma deşikleri bilen ulag serişdeleri oňa berlende, hemme galan talaplaryň ýerine ýetirlen şertinde daşamaga bu hili ulag serişdesine ýol berip biler. (TRANS/GE.30/14, 102-nji bent; TRANS/GE.30/143, 36 we 37-nji bentler;
TRANS/WP.30/AC.2/31, goşundy 3)

<u>2-nji maddasynyň 1 (c) bendine düşündiriş ýazgysy</u>

2.2.1 (c)-2 Drenaž deşikleri

a) Olaryň maksimal ölçegi umuman 35 mm-den ýokary bolmaly däldir;

b) Ýük bölümine gönüden göni elýeterli bolmagyna ýol berýän deşikler howalandyrma deşikler üçin 2.2.1(c)-1 düşündiriş ýazgysynyň b) kiçi bendinde ýazylan gurluşlar bilen enjamlaşdyrylmalydyr;

c) Haçanda drenaž deşikleri gurluşyň häzirki ýazgysynyň b) kiçi bendinde görkezilen ýük bölümine göni elýeterli bolmagyna ýol berilmeýär ýagdaýlarda, ýük bölüminiň içki tarapynan ýeňil elýeterlii deşikler deflektorlaryň ygtybarly ulgamy bilen enjamlaşdyrlan şertinde talap edilmeýär.

2. Häzirki Düzgünleriň 1-nji maddasynyň c) kiçi bendiniň düzgünlerine seretmezden, praktiki taýdan düşünilişine görä boşluk giňişligini öz içine almaly (meselem, iki gat diwaryň düzüm bölekleriniň arasynda) ýük bölüminiň düzüm elementleriniň bolmagyna rugsat edilýär. Bu giňişligi ýükleri gizlemek maksady bilen ulanmak mümkin bolmaz ýaly:

i) haçanda içki jähek ýük bölümi onuň poldan potologa çenli tutuş beýikligini ýapýan ýagdaýlarynda ýa-da haçanda jähek bilen daşky diwaryň arasyndaky giňişlik ýapyk bolan ýagdaýlarynda, içki jähegi aýyrmak we göze görnüp duran yzlary goýmazdan ýerine goýmak mümkin bolmaz ýaly görnüşde berkidilmegini üpjün etmek zerurdyr; we

ii) **Haçanda jähek ýük bölüminiň tutuş beýikligini ýapmaýan bolsa we haçanda jähek bilen daşky diwaryň arasyndaky giňişlik doly ýapylmadyk ýagdaýynda, we haçanda ýük bölüminiň konstruksiýasy boş giňişligi bolan hemme başga ýagdaýlarynda, görkezilen giňişlikleriň mukdaryny minimuma çenli çäklendirmek we bu giňişlikleriň gümrük barlagy üçin ýeňil elýeterli bolmagy zerurdyr.**

2-nji maddanyň 2-nji bendine kommentariýalar

Boşluk düzüm komponentlerini aýyrmak

Ýük bölümleriniň boşluk düzüm komponentleriniň mukdary täze ýük bölümleriniň konstruksiýasynda içi boşluk balkalar minimuma çenli çäklendirlen bolmalydyr, we mümkin boldugyndan, olar açyk profilli balkalary ulanmak arkaly ýuwaş-ýuwaşdan aýrylan bolmalydyr. Egerde ýük bölümlerde konstruktiw sebäpler boýunça paklawuk (içi boşlukly) düzüm komponentleri bar bolsa, onda bu hili içi boş komponentleriň gümrük edaralary tarapyndan gözden geçirilmegi üçin niýetlenen deşikleri ulanmaga rugsat edilýär. Bu hili seredilýän deşikleriň barlygy barada bellik awtoulag serişdelerini goýberme barada şahadatnamanyň 12-nji bendinde görkezilýär (Konwensiýanyň 4-nji goşundysy).
(ECE/TRANS/WP.30/135, 63-65-nji bentler; TRANS/WP.30/137, 65-67-nji bentler;TRANS/WP.30/AC.2/27, 3-nji goşundy; TRANS/WP.30/151, 33 -36-njy bentler)

3. Penjireleriň gurluşy, olar ýeterlik berk materiallardan edilen we daşyndan aýryp we göze görnüp duran yzlary goýmazdan täzeden dikeltmek mümkin bolmadyk şertlerde rugsat edilýär. Egerde howpsuz aýnanyň deregine başga aýna ulanylýan bolsa, aýna daşyndan aýryp bolmaýan berk berkidilen metal gözenek bilen enjamlaşdyrlanda, olardan pes bolmadyk aýnalaryň oturdylmagyna rugsat edilýär; gözenekde öýjükleriň ölçegi 10 mm-den ýokary bolmaly däldir. (ECE/TRANS/17/Amend.7, 1986-njy ýylyň 1-nji awgustynda güýje girdi)

2-nji maddasynyň 3-nji bendine düşündiriş ýazgysy

2.2.3 Howpsuz aýna

Ulag serişdeleriniň kadaly ulanma şertlerinde adatça bar bolan, egerde islendik faktoryň täsiri netijesinde aýnanyň döwülme howpy ýok bolsa, aýna howpsuz hasaplanýar. Bu hili aýna bu aýnanyň howpsuzlygyny görkezýän markalama (belgileme) ýazylan bolmalydyr.
(ECE/TRANS/17/Amend.7, 1986-njy ýylyň 1-nji awgustynda güýje girdi)

4. Ýaglama, hyzmat etme, çäge saklaýanyň doldurylmagy ýaly, tehniki maksatlar polda edilen deşikleriň bolmagyna diňe olar gapak bilen enjamlaşdyrlan şertinde ýol berilýär, gapak daşyndan ýük bölümine girmek mümkin bolmaz ýaly görnüşde oturdylan bolmalydyr.

2-nji maddanyň 4-nji bendine kommentariýalar

Tehniki maksatlar üçin niýetlenen deşikleri goramak

Egerde daşyndan ýük bölümine girmäge (barmaga) päsgel berýän gorag gurluşy ýük bölüminiň içinde ýerleşýän bolsa, ulag serişdeleriniň ýük bölümleriniň poldaky gapaklary ýeterlik goralan hasap edilýär. (TRANS/GE.30/AC.2/14, 35 -39-nji bentler)

Madda 3

Brezent bilen ýapylan ulag serişdeleri

1. Häzirki Düzgünleriň 1 we 2-nji maddalarynyň düzgünleri, düzgünleriň brezentlere peýdalanmak mümkin bolan derejesinde ulag serişdeleriniň ýapyk brezentlerine ýaýraýar. Ondan başga-da, bu ulag serişdeleri häzirki maddanyň düzgünlerine jogap bermelidir.

2. Brezent ýa kendir matadan, ýa-da süýnmeýän, ýeterlik berk, plastmassa bilen örtülen ýa-da rezinlenen matadan ýasalan bolmalydyr. Brezent abat ýagdaýda bolmalydyr we ýük bölümine girmek (barmak) ýapmak üçin gurluşy berkitmek boýunça göze görnüp duran yzlary goýmazdan mümkin bolmadyk görnüşde taýýarlanan bolmalydyr.

3. Egerde brezent birnäçe böleklerden ybarat düzlen bolsa, bu bölekleriň gyralary biri-birine eplenen bolmalydyr we 15 mm biri-birinden azyndan yza galýan iki tikin edip tikilen bolmalydyr. Bu tikinler häzirki Düzgünlere goşulan 1-nji suratda görkezilişi ýaly ýerine ýetirlen bolmalydyr; emma, egerde brezentiň käbir böleklerinde (meselem, serpilip açylýan eteklerde we güýçlendirlen burçlarda) görkezilen görnüşde birikdirmek mümkin bolmasa, brezentiň ýokarky böleginiň gyrasyny eplemek we häzirki Düzgünlere goşulan 2 ýa-da 2 a) suratda görkezilişi ýaly zolagy tikmek ýeterlikdir. Tikinleriň biri diňe içinden görünýän bolmalydyr we bu tikin üçin ulanylýan tikinleriň reňki brezentiň özüniň reňkinden, hem-de başga tikin üçin ulanylýan sapagyň reňkinden belli bir derejede tapawutlanmalydyr. Hemme tikinler maşynda hatar tikin edilip tikilen bolmalydyr.

<u>3-nji maddasynyň 3-nji bendine düşündiriş ýazgysy</u>

2.3.3 Birnäçe böleklerden düzülen brezent

a) Bir brezenti düzýän aýratyn bölekler 2-nji goşundynyň 3-nji maddasynyň 2-nji bendiniň düzgünlerini kanagatlandyrýan dürli materiallardan ýerine ýetirlip bilner.

b) 2-nji goşundynyň 3-nji maddasynyň talaplaryna laýyklykda bölekler birikdirlen şertlerinde, brezent taýýarlananda howpsuzlyg üpjün edýän ýeterlik derejesinde bölekleriniň islendik ýerleşişine rugsat edilýär.

4. Egerde brezent plastmassa bilen örtülen matanyň birnäçe böleklerinden düzülen bolsalar, bu bölekler häzirki Düzgünlere goşulan 3-nji surada laýyklykda seplemäniň (ýapyşdyrmanyň) üsti bilen hem birikdirip bolar. Her bölegiň gyrasy beýleki bölegiň gyrasynyň azyndan 15 mm üstüni ýapmalydyr. Bölekleri birikdirmek tutuş ini boýunça üpjün edilen bolmalydyr. Birikdirmeleriň daşky gyrasy sepleme (ýapyşdyrma) usuly bilen üstüne goýulýan azyndan 7 mm inlikde plastmassadan zolaklar bilen örtülen bolmalydyr. Bu zolakda, hem-de onuň her tarapyndan azyndan 3 mm inlikde ýeke-täk görnüşde anyk relýef bilen möhürlenen bolmalydyr. Sepleme (ýapyşdyrma), bölekler bölünmez (aýratynlanmaz) we göze görnüp duran yzlary goýmazdan täzeden birikdirmek mümkin bolmaz ýaly görnüşde amala aşyrylýar.

3-nji maddanyň 4-nji bendine kommentariýalar

Plastmassadan zolaklar

Plastmassadan zolaklaryň hökmany bar bolmaly talaplar örän düýplidir, netijede, olary hasap etmezlik bolmaýar. (TRANS/GE.30/17, 99-njy bent)

Brezentiň gyralaryny biri-biriniň üstüne mündürip birikdirmek

Gümrük howpsuzlygy maksady üçin brezentiň gyralaryny biri-biriniň üstüne mündürip birikdirmegiň ini 15 mm-den kiçi bolmazlygy ýeterlik bolýanlygyna seretmezden biri-biriniň üstüne mündürip birikdirmegiň 20 mm we ondan uly inlikde bolmagyna rugsat edilýär, onuň zerurlygy brezent haýsy materialdan taýýarlanan we onuň sepleme usulyna baglylykda tehniki sebäpler bilen şertlenip biler.
(TRANS/WP.30/162, 64 we 65-nji bentler, TRANS/WP.30/AC.2/37, 6-njy goşundy)

Brezent böleklerini seplemegiň (ýapyşdyrmagyň) usullary

Egerde brezent Konwensiýanyň 2-nji goşundysynyň düzgünlerine laýyklykda peýdalanylýan bolsalar, gümrük nukdaý nazaryndan howpsuz hökmünde ykrar edilýän brezentiň böleklerini seplemegiň (ýapyşdyrmagyň) usullary, haçanda brezentiň seplenmesi ýokary temperaturalaryň kömegi bilen amala aşyrlanda "seplemegiň (ýapyşdyrmagyň) ýylylyk usullaryna" we haçanda brezentiň seplemesi ýokary ýygylygyň we basyşyň kömegi bilen amala aşyrlanda "ýokary ýygylykly sepleme usullaryna" degişlidir.
(TRANS/WP.30/162, 64 we 65-nji bentler, TRANS/WP.30/AC.2/37, 6-njy goşundy)

5. Bejerme häzirki Düzgünlerine goşulan 4-nji suratda görkezilen usul bilen amala aşyrylýar; tikilýän gyralar biri birine eplenen we biri boronden azyndan 15 mm yza galýan açyk görnüp duran iki tikinler bilen birikdirlen bolmalydyr; içinden görünýän sapagyň reňki daşyndan görünýän sapagyň reňkinden we brezentiň öz reňkinden tapawutlanmalydyr; hemme tikinler maşyndan hatar edip tikilen bolmalydyr. Haçanda gyralarynda zeper ýeten brezent zeper ýeten bölegini ýamamak bilen çalşyp abatlanýan ýagdaýlarynda, tikin (sep) häzirki maddanyň 3-nji bendiniň we häzirki Düzgünlere goşulan 1-nji suradyň düzgünlerine laýyklykda hem hatar tikin edip tikilip bilner. Plastmassa bilen örtülen matadan brezenti bejermeklik häzirki maddanyň 4-nji bendinde beýan edilen usula laýyklykda hem amala aşyrylýar, ýöne bu ýagdaýda zolak brezentiň iki tarapyndan üstüne goýulmalydyr, ýamak iç ýüzünden üstüne goýulýar.

<u>*3-nji maddanyň 5-nji bendine kommentariýalar*</u>

Ýagtylyk serpikdiriji materialdan zolaklar

Egerde ýagtylyk serpikdiriji materiallar plastmassa bilen örtülen matadan düzülen brezente doly seplenen we Konwensiýanyň 2-nji goşundysynyň 3-nji maddasynyň 5-nji bendiniň (aşakdaky surada seret) talaplaryna laýyklykda berkidilen bolsa, aýryp bolýan we brezentiň düzümini ýapýan ýagtylyk serpikdiriji materialdan zolaklary ulanmaga rugsat berilýär.
(TRANS/WP.30/151, 40-njy bent)

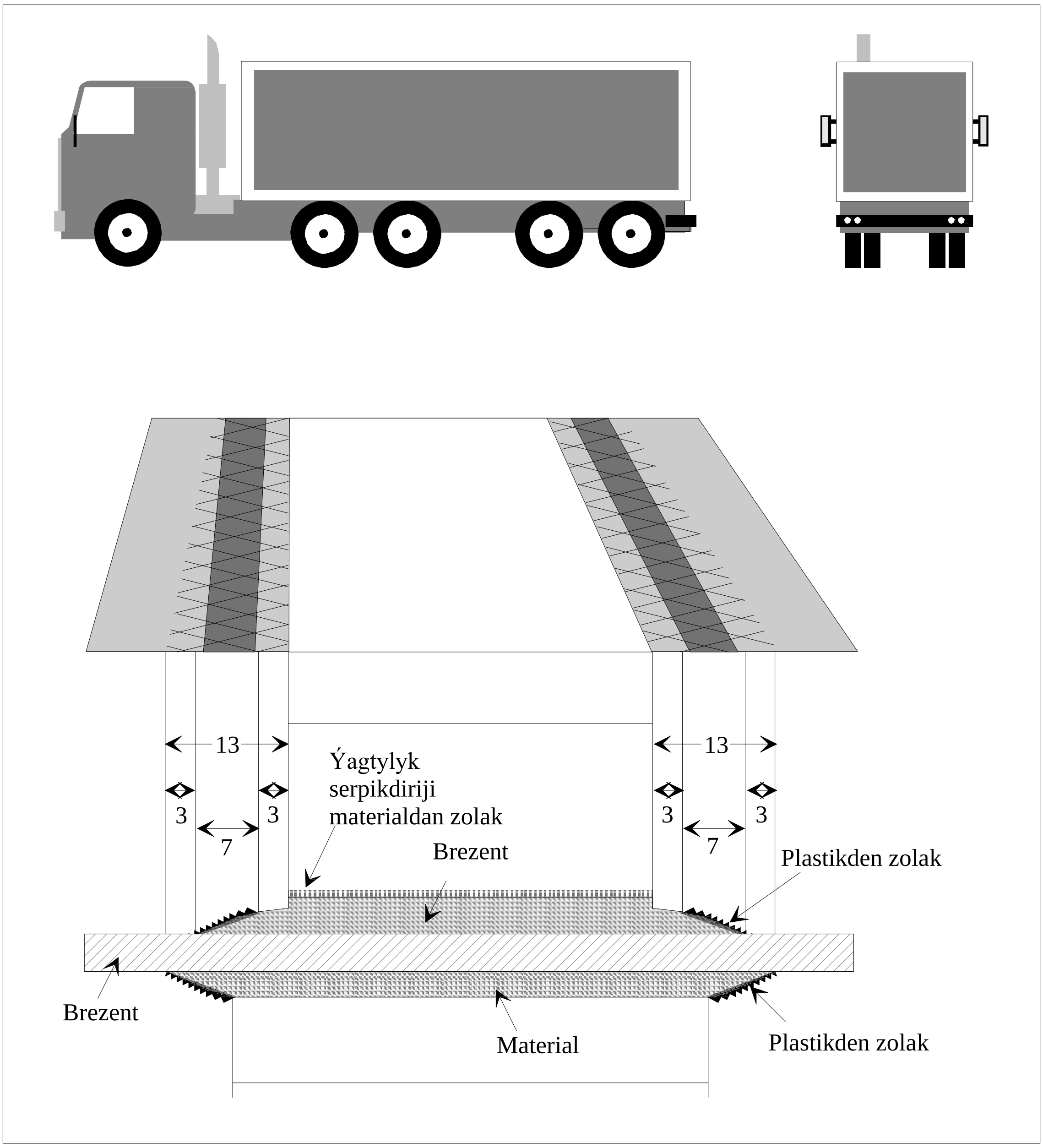

Plastmassa bilen örtükli matadan brezenti abatlamak

Bu hili brezneti abatlamak üçin indiki usuly ulanmaga rugsat berilýär. Ýamagy seplemek üçin temperaturanyň we basyşyň täsiri astynda eredilen winil ulanylýar. Plastiki nagyşlanan materialdan zolak brezentiň iki tarapyndan ýamagyň gyrasynyň üstüne goýulýar. (TRANS/GE.30/6, 40-njy bent; TRANS/GE.30/GRCC/4, 33-nji bent)

6. Brezent häzirki Düzgünleriň 1 a) we b) maddasynda beýan edilen şertlere takyk laýyklykda ulag serişdelerine berkidilýär. Berkidilmeleriň indiki görnüşlerini peýdalanmak göz öňüne tutulýar:

a) Brezent indikileriň kömegi bilen berkidilip bilner:

i) ulag serişdesine berkidilýän metal halkalar,

ii) brezentiň gyralary boýunça gulaklar;

iii) tutuş uzynlygy boýunça daşky tarapdan görünýän we breznetiň aşagynda halkanyň üsti bilen geçýän ýüp ýa-da tros.

Haçanda ylgam ulag serişdesiniň konstruksiýasyna öz-özünden ýük bölümine barmaklyga (elýeterlige) päsgel berýän ýagdaýlaryndan başga ýagdaýlarda, berkidiji halkalaryň merkezinden ölçenen azyndan 250 mm inlikde ulag serişdesiniň gaty böleginde brezent ýerleşmelidir.

3-nji maddanyň 6 a) bendine düşündiriş ýazgysy

2.3.6 a)-1 Tyrpýan halka bilen enjamlaşdyrlan ulag serişdeleri.

Ulag serişdelerinde berkidilen metal ştangalar boýunça tyrpýan brezenti berkitmek üçin metal halkalar häzirki bendiň maksatlary üçin rugsat bererlikdir (6-njy goşundynyň 2-nji suradyna seret), indiki şertde eger:

a) ştangalar ulag serişdesine maksimum 60 mm aralykdan berkidilýär we şeýleleikde, olary göze görnüp duran yzlary goýmazdan aýyrmak we ýerine goýmak bolmaz ýaly bolmalydyr;

b) halkalar goşa bolar ýa-da merkezi sterženi bolar we kebşirlemäni peýdalanmazdan bütewiligine ýasalan bolar;

c) brezent ulag serişdesine häzirki Konwensiýanyň 2-nji goşundysynyň 1-nji maddasynyň a) kiçi bendinde getirlen talaplara berk laýyklykda berkidilýär.

2.3.6 a)-2 Aýlanma halka bilen enjamlaşdyrlan ulag serişdeleri.

Her biri ulag serişdesine berkidilen metal berkidiji skobadaky metal aýlanma halkasy häzirki bendiň maksady bilen indiki şertlerde rugsat bererlikdir (6-njy goşundynyň 2a suradyna seret):

a) her skoba ulag serişdesine göze görnüp duran yzlary goýmazdan ony aýyrmak we täzeden ýerine goýmak mümkin bolmaz ýa;y görnüşde berkidilýär; we

b) her skoba astynda ýerleşýän pružina jaň görnüşindäki metal daşlyk bilen doly ýapykdyr.

(ECE/TRANS/17/Amend.4, 1982-nji ýylyň 1-nji oktýabrynda güýje girdi.)

3-nji maddanyň 6 a) bendine kommentariýalar

Ýapyjy sterženiň konstruksiýasynyň mysaly

Aşakda şekillendirlen gurluş 2-nji goşundynyň 1-nji maddasynyň a) bendiniň we 2-nji goşundynyň 3-nji maddasynyň 6 a) we 8-nji bentleriniň talaplaryna jogap berýär.

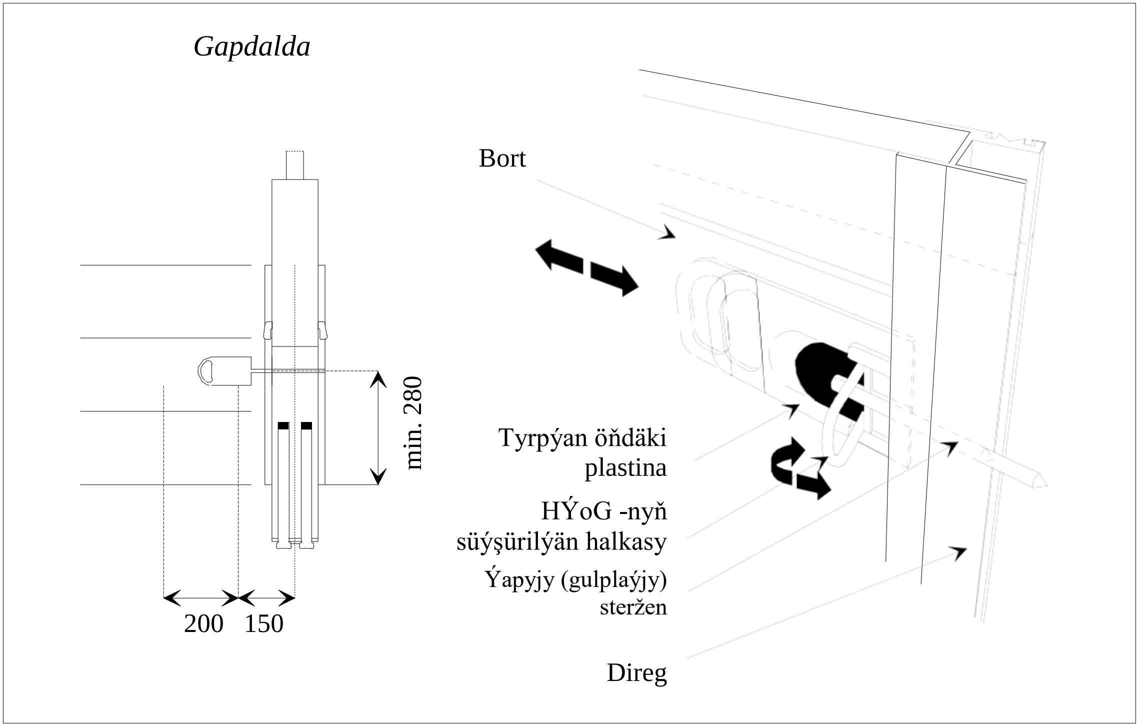

Ýokarda getirlen suradyň beýany

Gurluş bortda adaty görnüşli HÝoG-nyň halkanyň şol bir ýerleşişde oturdylýar; onda gurluşlaryň HÝoG-nyň halkasy diregiň orta çyzygyndan 150 mm-den uly bolmadyk aralykda ýerleşer. Gurluş HÝoG-nyň adaty halka ýaly iki berçin çüýüň kömegi bilen borta berkidiler. Ol üç sany düzüm metal böleklerden durýar: HÝoG -nyň süýşürilýän halkasynyň esas-plastinalar we ýapyjy (gulplaýjy) sterženo içine almak bilen tyrpýan öňdäki platinalar. Haçanda öňdäki plastina ýapyk ýagdaýda ýerleşýän bolsa, ýapyjy (gulplaýjy) steržen diregde deşigiň üsti bilen geçýär we ony kuzowyň bortuna gysýar. Emma ýapyjy (gulplaýjy) steržen azyndan 20 mm direge girmelidir. Şol bir wagtyň özünde HÝoG-nyň halkasy awtomatiki süýşýär. Süýşürlen ýagdaýda, haçanda berkidiji tros brezentiň astyndaky halkanyň içi bilen geçýän bolsa, tyrpýan öňdäki plastina ýapylýar we ony açyk ýagdaýynda yzyna (tersine) süýşürmek mümkin bolmadyk görnüşde berkidilýär.
(TRANS/WP.30/125, 40-nji bent; TRANS/GE.30/127, 46 we 47-nji bentler; TRANS/ WP.30/ AC. 2/23, goşundy 3)

Gulaklaryň şekili

Brezentdäki gulaklar süýrtgült ýa-da tegelek şekilde bolup bilerler, halkalar ulag serişdeleriniň degişli böleklerinden zerur bolandan uly bolmadyk derejede öňe çykyp durmalydyr. Brezentiň degişli derejede berkidilenine göz ýetirmek üçin, gümrük edarasynyň wezipeli adamsy ulag serişdesine möhüri we plombany gaýmazdan öňünçä, birikdiriji ýüpüň berkidilişini barlamalydyr.
(TRANS/GE.30/57, 35-nji bent)

Ulag serişdesine brezenti berkitmek üçin metal halkanyň nusgasy

Bortlary ýapýan mehanizmleriň goldaýjy we saýlaýjy kebşirlenen metal direglerinde (sütünlerinde) bir sanydan metal ýygnalýan HÝoG halkasy gurnalan bolmalydyr. HÝoG-nyň halkasy diregiň daşky tarapynda uly bolmadyk deşigiň üsti bilen elde süýşürlip bilner. HÝoG halkasy pružinanyň täsiri astynda yza süýşürlen ýa-da öňe süýşürlen ýagdaýda ýerleşýär. Ol indiki görnüşde hereket edýär.

Borty ýapmak üçin niýetlenen her steržene metal çäklendiriji kebşirlenendir, ol ýapyjy sterženleriň wertikal süýşmesini (ornuny üýtgetmesini) çäklendirýär we haçanda HÝoG halkasy öňe süýşürlen ýagdaýynda bortlaryň açylmasyna ýol bermeýär. Şol bir wagtyň özünde bu metal çäklendirijileriň konfiguraiýasy we ýerleşişi açyk bort gulplarynda HÝoG-nyň halkasyna açylmaga mümkinçilik bermeýär.

Bu öňe süýşürlen ýagdaýda onuň içinden birikdiriji ýüp geçirlende, halka direge bortuň berkidilmesini, hem-de ýük bölüminiň poluna diregleriň berkdilmesini halka üpjün edýär.

Ondan başga-da, bortlaryň ýapyjy (gulplaýjy) sterženleriň birine kebşirlenen ýokarky diregiň ýapyjy (gulplaýjy) steržen bir wagtyň özünde bortlara berkitmek bilen üçegiň berkidilmegini üpjün edýär.

HÝoG halka öňe sürlen ýagdaýda ýerleşýän bolsa, ony borty ýa-da üçegi açmak üçin dolylygyna diregi (sütüni) ýok etmek zerurdyr. (TRANS/GE.30/AC.2/12, 15-nji bent; TRANS/GE.30/35, 109-nji bent we goşundy 2; TRANS/GE.30/GRCC/11, 27-29-nji bentler; aşakdaky surada seret)

<u>*Örtüge metal halkalary berkitmegiň nusgasy*</u>

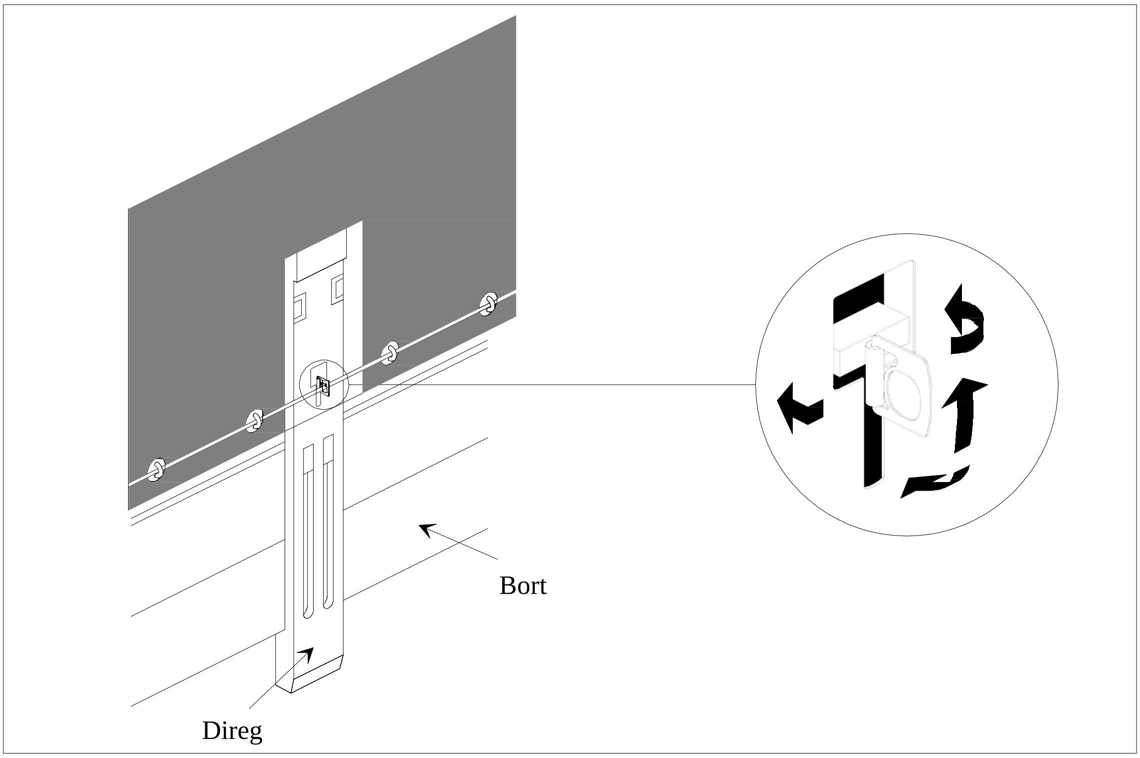

b) Egerde ulag serişdesine brezente gyralaryny petik berkitmeklik zerur bolanda, birikme üznüksiz bolmalydyr we berk detallaryň kömegi bilen amala aşyrylýar.

3-nji maddasynyň 6 b) bendine düşündiriş ýazgysy

2.3.6 b) Brezentiň petikleýin berkidilişi

Haçanda brezentiň bir ýa-da birnäçe gyralary ulag serişdelsiniň kuzowyna petik berkdilen ýagdaýynda, brezent bu goşundynyň 2.2.1 a) ýazgysynyň a) kiçi bendiniň talaplaryny kanaglandyrýan berkidiji detallaryň ulag serişdesiniň kuzowyna berkidilýän metaldan ýa-da başga gabat gelýän materialdan lentanyň kömegi bilen saklanmalydyr.

3-nji maddanyň 6 b) bendine kommentariýalar

6-njy goşundynyň 4-nji suradynda şekillendirlen berkidiji detal 2-nji goşundynyň 3-nji maddasynyň 6 a) we 6 b) kiçi bentleriň talaplaryna jogap berýär.
(TRANS/GE.30/55, 41-nji bent)

c) Brezenti berkitme ulgamy ulanylanda, ol ýük bölüminiň daşky bölegine brezenti ýapyk ýagdaýynda jebis gysmalydyr (nusga hökmünde 6-njy surata seret).
(ECE/TRANS/17/Amend.7, 1986-njy ýylyň 1-nji awgustynda güýje girdi)

7. Brezent degişli konstruksiýa (diregler, gapdal söýegler, arkalar, kese söýegler we ş.m.) daýanmalydyr.

3-nji maddanyň 7-nji bendine kommentariýalar

Brezenti saklaýjy diregler

Brezenti goldaýan dugalar käwagtlar içi boş bolýar we ýüki ýapmak üçin ulanylyp bilner. Emma ulag serişdesiniň köp başga bölekler bilen ýagdaýda, olar hemişe barlanmalydyr. Bu şertlerde içi bş dugalary ulanmaga rugsat edilýär. (TRANS/GE.30/14, 90-njy bent; TRANS/GE.30/12, 100 we 101-nji bentler; TRANS/GE.30/6, 41-nji bent)

8. Halkalaryň arasyndaky aralyk we gulaklaryň arasyndaky aralyk 200 mm-den ýokary bolmaly däldir. Egerde ulag serişdesiniň konstruksiýasy we brezent ýük bölümine elýeterligi doly aradan aýyrýan bolsa, emma halkalar we gulaklar arasyndaky aralyk uly bolup biler, ýöne diregiň islendik tarapyndan 300 mm ýokary bolmaly däldir. Gulaklar berk bolmalydyr. (ECE/TRANS/17/Amend.1, 1979-njy ýylyň 1-nji awgustynda güýje girdi)

3-nji maddasynyň 8-nji bendine düşündiriş ýazgysy

2.3.8 Halkalar bilen gulaklaryň arasyndaky aralyk

Diregleriň astynda aralygyň 200 mm-den uly bolmagyna rugsat edilýär, ýöne 300 mm-den uly bolmaly däldir, egerde halka bortlaryň içine girizilen we gulaklar süýrgült şekili bar we şeýle bir kiçidir welin yşsyz halka geýdirilip bilner. (ECE/TRANS/17/Amend.1, 1979-nji ýylyň 1-nji awgustynda güýje girdi)

9. Berkitmegiň indiki görnüşleri peýdalanylmalydyr: a)

diametri 3 mm-den kiçi bolmadyk polat tros; ýa-da

b) dury süýnmeýän plastmassa daşlygyň içine salnan (jemlenen) 8 mm-den kiçi bolmadyk diametrli kendirden ýa-da sizaldan ýüp; ýa-da

c) dury süýnmeýän plastmassa daşlygyň içine salnan (jemlenen) towlanan spiral polat daşlygyň içinde süýüm-optiki sapaklaryň desselerinden durýan tros; ýa-da

d) trosyň diametri 3 mm-den kiçi bolmadyk şertinde (dury daşlygyny hasaba almazdan, egerde onuň ýaly bar bolsa), serdeçnigi doly ýapýan polat simden azyndan dört strenga bilen saralan tekstil tanapy bolan tros.

Häzirki maddanyň 9 a) ýa-da d) bendine laýyk gelýän troslar plastmassadan dury süýnmeýän daşlygyň içine ýerleşdirilip bilner.

Haçanda brezent bu maddanyň 6 a) bendiniň talaplaryna jogap berýän haýsydyr bir konstruksiýanyň içinde rama (çarçuwa) berkidilen ýagdaýynda, berkidiji hökmünde kemer ulanylyp bilner (bu hili konstruksiýanyň mysaly häzirki goşundynyň 7-nji suradynda getirlendir). Kemeriň özi materiala, ölçeglere we şekile görä, 11 a) iii) bendiň görkezmelerine jogap bermelidir. (ECE/TRANS/17/Amend.11, 1989-njy ýylyň 1-nji awgustynda güýje girdi; ECE/TRANS/17/Amend.17, 1994-nji ýylyň 1-nji oktýabrynda güýje girdi; ECE/TRANS/17/Amend.25, 2005-nji ýylyň 1-nji oktýabrynda güýje girdi)

<u>3-nji maddasynyň 9-nji bendine düşündiriş ýazgysy</u>

2.3.9 Aýrylan.
(ECE/TRANS/17/Amend.25, 2005-nji ýylyň 1-nji oktýabrynda güýje girdi)

<u>(Düşündiriş ýazgysy 2.3.9 kommentariler</u>

Neýlon troslar

Plastiki daşlykly neýlon troslaryny ulanmak gadagan, sebäbi olar 2-nji goşundynyň 3-njy maddanyň 9-nji bendiniň talaplaryna jogap bermeýärler.
(TRANS/GE.30/AC.2/12, 16-njy bent; TRANS/GE.30/ GRCC/ 30-33-nji bentler, ECE/ TRANS/WP.30/232, 34-nji bent we goşundy; ECE/TRANS/WP.30/AC.2/91, 24-nji bent)

Berkidiji ýüp

Haçanda brezenti ulag serişdesiniň ramasyna (çarçuwasyna) brezent berkidilen ýagdaýynda, kemerleriň ornuna iki bölekden duryan ýüp bilen ulanylyp bilner. (TRANS/WP.30/125, 33-nji bent)

10. Her tros ý-da ýüp bir bölekden durmalydyr we iki gyralarynda metal nakoneçnikleri bolmalydyr. Gümrük möhürler we plombalar üçin inçe ýüpüň ýa-da lentanyň her metal nakoneçniginiň üsti bilen çekmek mümkinçiligini üpjün etmelidir. Häzirki maddanyň 9 a), b) we d) bentleriniň düzgünlerine laýyklykda troslaryň her nakoneçnigini berkitmek üçin gurluş içi boşlukly berçinläp birikmäni içine almalydyr, ol trosuň ýa-da ýüpüň içinden geçýär we onuň üsti bilen gümrük möhürleri we plombalary üçin inçe ýüp ýa-da lenta çekilip bilner. Tros ýa-da ýüp içi boşlukly berçiniň iki tarapyndan görünýän ýagdaýda galmalydyr, olar hakykatdan bir bölekden ybaratdygyna göz ýetirip bolmalydyr (häzirki Düzgünlerine goşulan 5-nji surada seret).
(ECE/TRANS/17/Amend.25, 2005-nji ýylyň 1-nji oktýabrynda güýje girdi)

11. Brezentde ýükleri ýüklemek we düşürmek üçin ulanylýan penjiräniň bar ýerinde, brezentiň iki etegi (syny) bilelikde birikdirilýär. Onuň üçin indiki ulgam ulanylyp bilner:

a) brezentiň iki gyrasy degişli görnüşde ýapylmalydyr. Olar indikileriň kömegi bilen hem berkidilmelidir:

i) häzirki maddanyň 3 we 4-nji bentlerine laýyklykda tikilen ýa-da kebşirlenen serpilýän etekler;

ii) **häzirki maddanyň 8-nji bendiniň şertlerine jogap berýän halkalar we gulaklar; halka metaldan ýasalan bolmalydyr; we**

iii) **20 mm-den kiçi bolmadyk inlikli we 3 mm-den kiçi bolmadyk galyňlykly degişli süýnmeýän materialyndan bütewi böleginden ýasalan halkanyň içinden geçýän we brezentiň iki gyrasyny we serpilýän pol birikdirýän kemer; kemer brezentiň içki tarapyndan berkidilýär we bolmalydyr ýa-da:**

häzirki maddanyň 9-njy bendinde ýatlanyp geçilýän trosy ýa-da ýüpi geçirmek üçin gulak, ýa-da

häzirki maddanyň 6-njy bendinde ýatlanylýan meal halka berkidilip bilinjek gulak we ol häzirki maddanyň 9-njy bendinde ýatlanylýan trosyň ýa-da ýüpüň kömegi bilen berkidilýär.

Egerde ýörite gurluş bar bolsa, serpilýän pol talap edilmeýär, meselem, göze görnüp duran yzlary goýmazdan ýük bölümine elýeterli bolmagyna päsgel berýän gorag germew. Serpilýän etek tyrpýan etekler bilen bilelikde ulag serişdeler üçin hem talap edilmeýär. (ECE/TRANS/17/Amend.14, 1992-nji ýylyň 1-nji awgustynda güýje girdi; ECE/TRANS/17/ Amend.20 we Add.1, 2001-nji ýylyň 12-nji iýunynda güýje girdi)

<u>3-nji maddanyň 11-nji bendine düşündiriş ýazgysy</u>

2.3.11 a)-1 Brezentden serpilýän çekdirlen etekler

Köp sanly ulag serişdelerinde brezent ulag serişdesiniň gapdal tarapynyň ugrundan geçýän gulaklar bilen gorizontal serpikme etegiň daşyndan üpjün edilen bolmalydyr. Çekdirlen etekler diýlip atlandyrylýan bu hili serpilýän etekler troslaryň ýa-da oňa meňzeş gurluşlaryň kömegi bilen brezenti çekdirmek üçin ulanylýar. Bu etekler ulag serişdesinde daşalýan ýüklere rugsat berilmedik elýeterlige mümkinçilik berýän brezentde edilýän edilýän gorizontal kesigi örtmek üçin ulanyldy. Bu sebäpli bu görnüşli serpilýän etekleri ulanmaga rugsat etmezlik maslahat berilmeýär. Olaryň ýerine, hususanda, indiki gurluşlar ulanylyp bilner:

a) örtügiň içki tarapyndan berkidilýän meňzeş konstruksiýaly çekdirilýän serpilýän etekler; ýa-da

b) biri- birinden brezentiň degişli çekdirilmesi (dartylmasy) üpjün edilýän aralykda ýerleşen we brezentiň daşynda berkidilýän her biri bir gulakly uly bolmadyk aýratyn serpilýän etekler.

.

Alternatiwa hökmünde, käbir ýagdaýlarda, brezentde çekdirlen etegi ulanmakdan boýun gaçyryp bolar.

2.3.11 a)-2 Kemerler

Kemerleri taýýarlamak üçin indiki materiallar peýdalanylyp bilner:

a) deri;

b) plastik ýa-da rezinlenen matany hem öz içine almak bilen süýnmeýän tekstil materiallar, bu materiallar zeper ýetenden soň, göze görnüp duran yzlary goýmazdan kebşirlemek ýa-da dikeltmek bolmaýan bolmalydyr. Ondan başga-da, kemerleri örtmek üçin ulanylýan plastmassa dury bolmalydyr we ýylmanak üsti bolmalydyr.

(Düşündiriş ýazgysy 02.03.11) -2 kommentariýalar

Örtükleri berkitmek üçin kemerleriň nusgasy

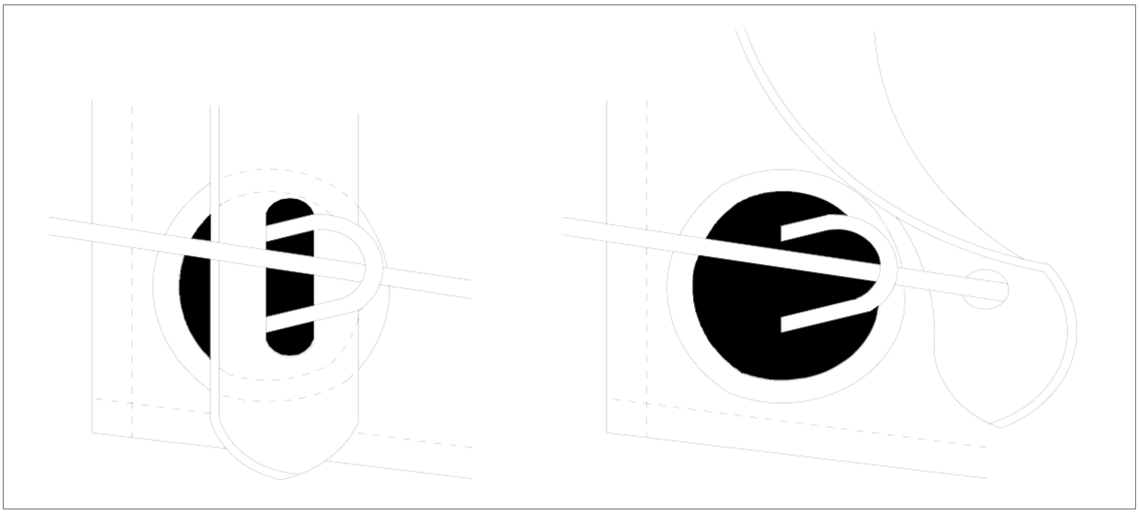

Dolandyrýan komitet kemerlerdäki gulaklar berkidilen bolmaly diýip hasap edýär.
(TRANS/GE.30/AC.2/21, 16-nji bent)

Kemerleriň berkidilişi

Aşakda şekillendirlen gurluş 2-nji goşundynyň 3-nji maddasynyň 11 a) iii) bendiniň talaplaryna jogap berýär.

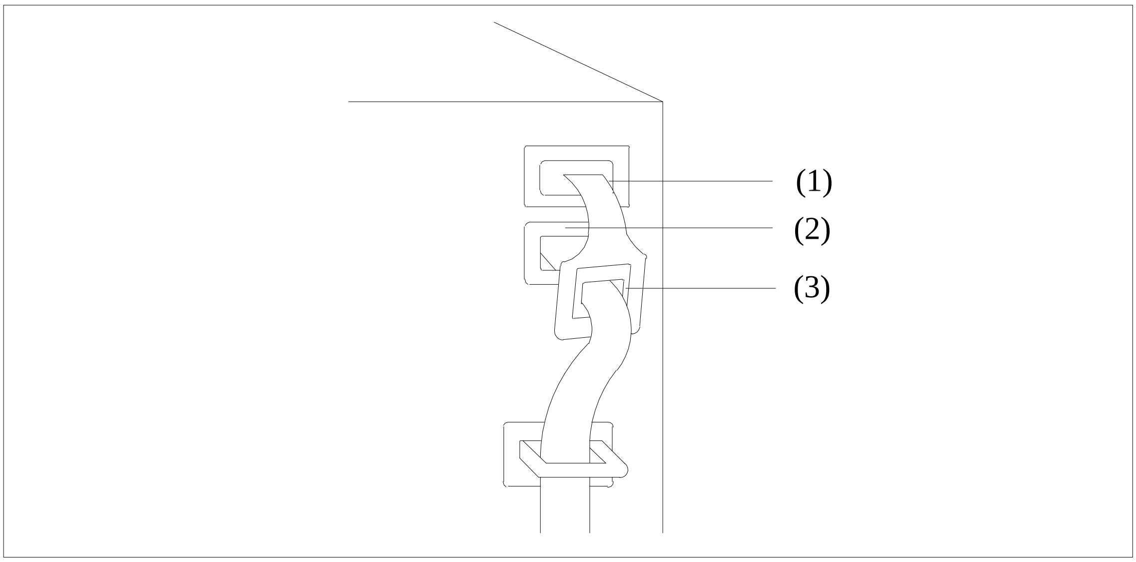

<u>Beýany</u>

Kemer brezentiň ýüklemek we düşürmek üçin ulanylýan penjiresi ýerleşýän ýerindäki ýokarky gulagyň (1) içinden geçmeidir, ýük bölüminden aşakky gulagyň (2) üsti bilen çykmalydyr we soňra kemeriň ahyrynda ýokary berklikli gulagyň (3) içinden geçirilmelidir.
(TRANS/WP.30/AC.2/123, 45-47-nji bentler we goşundy 3; TRANS/WP.30/AC.2/23, goşundy 3)

2.3.11 a)-3 Häzirki goşundynyň 3-nji suradynda görkezilen gurluş 2-nji goşundynyň 3-nji maddasynyň 11 a) bendiniň soňky abzasynyň talaplaryna jogap berýär. Ol 2-nji goşundynyň 3-nji maddasynyň 6 a) we 6 b) bentleriniň talaplaryna hem jogap berýär.
(ECE/TRANS/17/Amend.15, 1993-nji ýylyň 1-nji awgustynda güýje girdi; ECE/TRANS/17/Amend.17, 1994-nji ýylyň 1-nji oktýabrynda güýje girdi)

b) Brezentdäki ýapylýan penjireleriň ýörüte ulgamy ýapylandan soň brezentiň gyralarynyň dykyz ýapylmasyny we ýük bölüminiň möhürlenmesini üpjün edýär. Ulgamda içinden häzirki maddanyň 6-njy bendinde ýatlanylýan metal halka geçip biljek deşik bar we ol häzirki maddanyň 9-njy bendinde ýatlanylýan trosyň ýa-da ýüpüň kömegi bilen berkidilýär. Bu ulgam häzirki goşundyda saklanýan 8-nji suratda getirilýär.

(ECE/TRANS/17/Amend.14, 1992-nji ýylyň 1-nji awgustynda güýje girdi)

Madda 4

Tyrpýan etekli ulag serişdeleri

1. Häzirki Düzgünleriň 1, 2 we 3-nji maddalarynyň düzgünleri, düzgünleriň olary peýdalanmak mümkin bolan derejesinde tyrpýan etekli ulag serişdelerine ýaýraýar. Ondan başga-da, bu ulag serişdeleri häzirki maddanyň düzgünlerine jogap bermelidir.

2. Ýük bölüminiň tyrpýan etekleri, poly, gapylary we hemme başga düzüm bölümleri ýa häzirki Düzgünleriň 3-nji maddasynyň 6, 8, 9 we 11-nji bentlerinde saklanýan talaplara, ýa-da i) we aşakky kiçi bentlerde beýan edilen talaplara jogap bermelidir.
vi) .

i) Tyrpýan etekler, pollar, gapylar we başga ýük bölüminiň düzüm elementleri daşyndan aýryp bolmaýan we täzeden görnüp duran yz gaýmazdan ýerine goýup bolmaýan gurluşlaryň kömegi bilen ýa-da göze görnüp duran yz goýmazdan üýtgedip bolmaýan bu hili konstruksiýany üpjün edýän usullaryň kömegi bilen birikdirilýär. .

ii) Etek (syý) çekdirlen (dartylan) kemerleriň arasyndaky azyndan 1/4 hakyky aralykda ulag serişdeleriniň gaty bölekleriniň üstünden ýapylmalydyr. Etek azyndan 50 mm aralykda ulag serişdeleriniň gaty böleklerini aşakdan ýapmalydyr. Haçanda ýük bölümi gümrük maksatlary üçin ýapylan we möhürlenen bolanda, etek bilen gümrük bölüminiň gaty bölekleriniň arasyndaky gorizontal yş islendik ýerde ulag serişdesiniň boý okuna perpendikulýar boýunça 10 mm-den ýokary bolmaly däldir.

iii) **Tyrpýan etegiň ugrukdyryjy elementi, tyrpýan etegiň dartylma gurluşlary we başga süýşýän bölekleri gümrük plombalary bilen ýapylan we möhürlenen gapylary we başga süýşýän bölekleri göze görnüp duran yzlary goýmazdan açmak ýa-da daşyndan ýapmak mümkin bolmaz ýaly edilip birikdirilmelidir. Tyrpýan etegiň ugrukdyryjy elementi, tyrpýan etegiň dartylma gurluşlary we başga süýşýän bölekleri ýapyjy gurluşlar ýapylandan soň, göze görnüp duran yzlary goýmazdan ýük bölümine barmak (girmek, elýeterli bolmak) mümkin bolmaz ýaly birikdirilmelidir. Konstruksiýanyň meňzeş ulgamynyň mysaly häzirki Düzgünlere çatylan 9-njy suratda görkezilendir..**

iv) **Gümrük maksatlary üçin ulanylýan halkalaryň arasyndaky gorizontal boýunça aralyk ulag serişdesiniň gaty böleklerinde 200 mm-den ýokary bolmaly däldir. Egerde ulag serişdesiniň konstruksiýasy we etek ýük bölümine girmekligiň doly öňüni alýan bolsa, onuň netijesinde bu aralyk uly bolup biler, ýöne diregiň (sütüniň) islendik tarapyndan halkalaryň arasy 300 mm-den ýokary bolmaly däldir. Islendik ýagdaýda ýokardaky ii) kiçi bentde beýan edilen şertler ýerine ýetirilmelidir.**

v) **Çekdiriji kemerleriň arasyndaky aralyk 600 mm-den ýokary bolmaly däldir.**

vi) **Ulag serişdesiniň gaty böleklerine etegi berkitmek üçin ulanylýan berkidijileriň görnüşi häzirki Düzgünleriň 3-nji maddasynyň 9-njy bendinde göz öňüne tutulan talaplara jogap bermelidir. (ECE/TRANS/17/Amend.33, 2017-nji ýylyň 1-nji ýanwarynda güýje girdi)**

Madda 5

Üçegi süýşürilýän brezent bilen ýapylan ulag serişdeleri

1. Häzirki Düzgünleriň 1, 2, 3 we 4-nji maddalarynyň düzgünleri, düzgünleriň olary peýdalanmak mümkin bolan derejesinde süýşürilýän brezent bilen ýapylan ulag serişdelerine ýaýraýar. Ondan başga-da, bu ulag serişdeleri häzirki maddanyň düzgünlerine jogap bermelidir.

2. Brezent bilen ýapylan süýşürilýän gapak aşakdaky i)-iii) kiçi bentlerde beýan edilen talaplara jogap bermelidir.

i) Brezent bilen ýapylan süýşürilýän gapak ýa göze görnüp duran yzlary goýmazdan daşyndan aýryp bolmaýan we täzeden ýerine goýmak mümkin bolmadyk gurluşyň kömegi bilen, ýa-da göze görnüp duran yzlary goýmazdan üýtgedip bolmaýan bu konstruksiýany üpjün edýän usullar bilen birikdirilmelidir.

ii) Üçegiň etegi ony ýokarky zolagyň üstki gyrasyndan çekip almak ýaly, ýük bölüminiň öňünde üçegiň gaty bölegini ýapmalydyr. Üçegiň eteginiň ujunda iki tarapdan ýük bölüminiň tutuş uzynlygy boýunça göze görnüp duran yzlary goýmazdan ony çekip alyp bolmýan we täzeden ýerine goýup bolmaýan görnüşde öňünden dartgynly polat tros bilen beklenilýär. .
Üçegiň etegi göze görnüp duran yzlary goýmazdan aýyrmak we täzeden berkitmek mümkin bolmaz ýaly şekilde salazkalara ygtybarly berkidilmelidir.

iii) Tyrpýan etegiň ugrukdyryjy elementi, tyrpýan etegiň dartylma gurluşlary we başga süýşýän bölekleri gümrük plombalary bilen ýapylan we möhürlenen gapylary, üçekleri we başga süýşýän bölekleri göze görnüp duran yzlary goýmazdan açmak ýa-da daşyndan ýapmak mümkin bolmaz ýaly edilip birikdirilmelidir. Tyrpýan etegiň ugrukdyryjy elementi, tyrpýan etegiň dartylma gurluşlary we başga süýşýän bölekleri ýapyjy gurluşlar ýapylandan soň, göze görnüp duran yzlary goýmazdan ýük bölümine barmak (girmek, elýeterli bolmak) mümkin bolmaz ýaly edilip birikdirilmelidir.

Konstruksiýanyň meňzeş ulgamynyň mysaly häzirki Düzgünlere çatylan 10-njy duratda görkezilendir.
(ECE/TRANS/17/Amend.33, 2017-nji ýylyň 1-nji ýanwarynda güýje girdi)
.

Surat 1

TIKINLERIŇ KÖMEGI BILEN BIRIKDIRLEN MATALARYŇ BIRNÄÇE BÖLEKLERINDEN ÝASALAN BREZENT

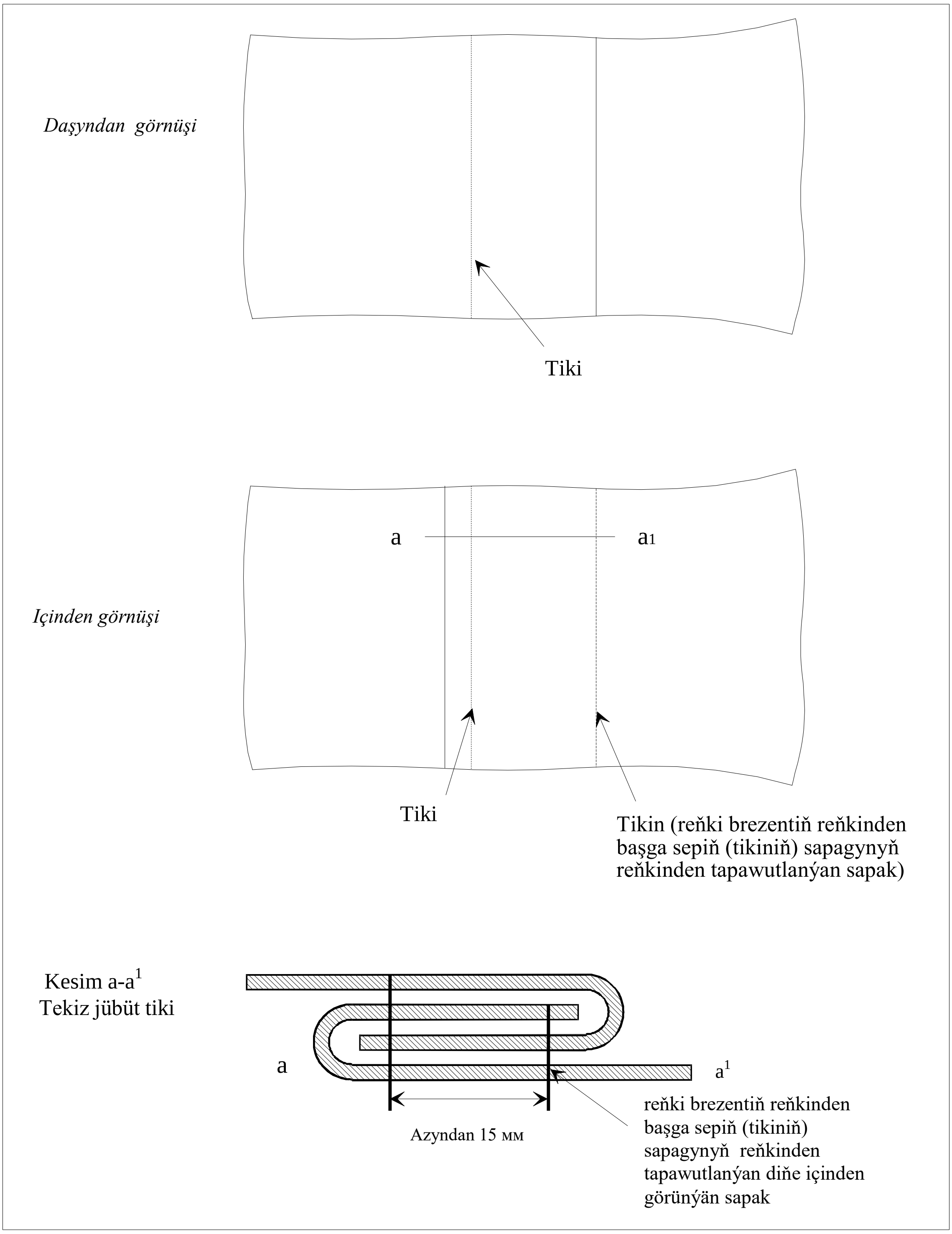

Surat 2

TIKINLERIŇ KÖMEGI BILEN BIRIKDIRLEN MATALARYŇ BIRNÄÇE BÖLEKLERINDEN ÝASALAN BREZENT

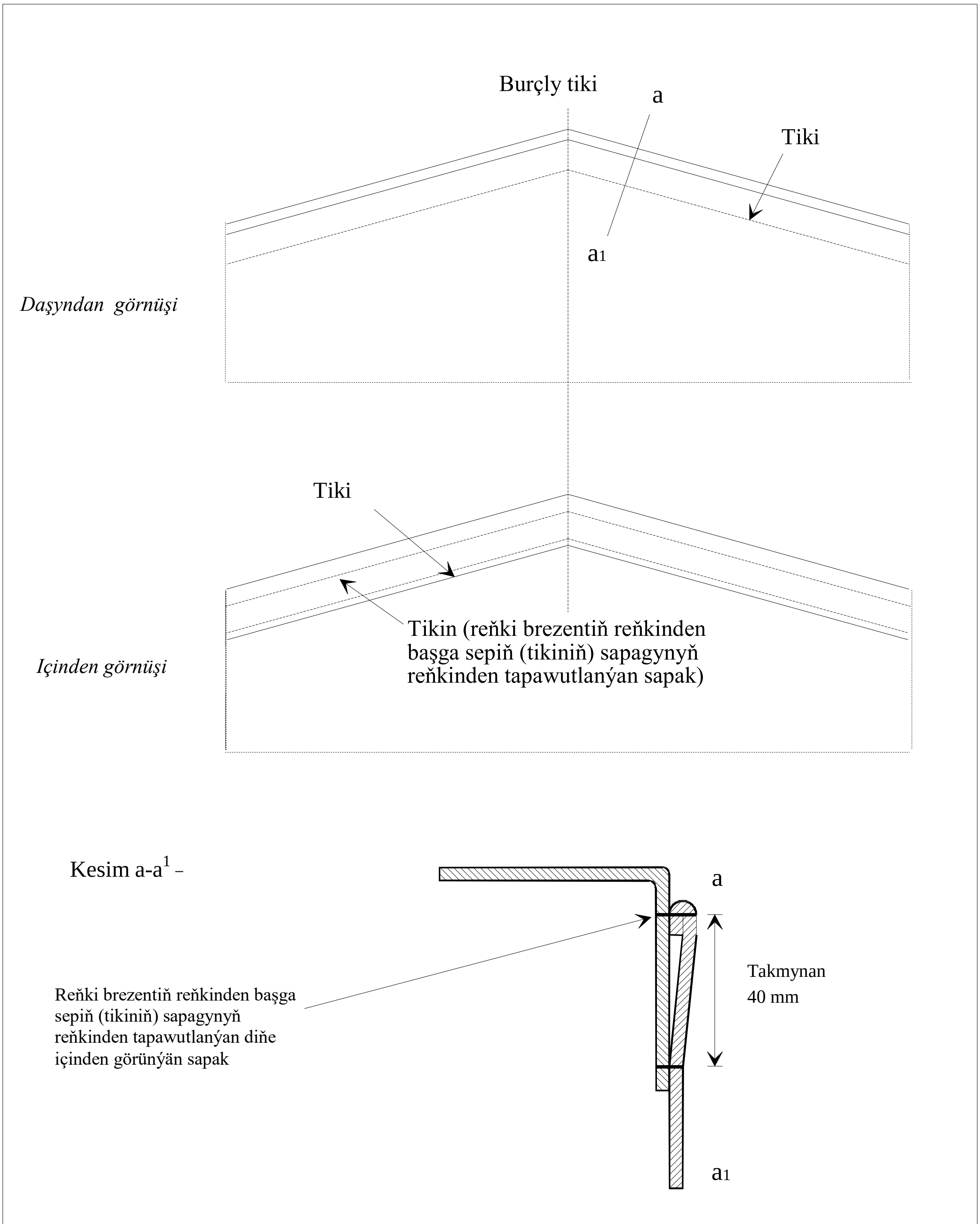

*/ *Bu surat 2-nji goşundynyň 3-nji maddasynyň 3-nji bendine laýyklykda eplenen brezentiň ýokarky bölegi görkezilen*

.

Surat 2 (a)

TIKINLERIŇ KÖMEGI BILEN BIRIKDIRLEN MATALARYŇ BIRNÄÇE BÖLEKLERINDEN ÝASALAN BREZENT

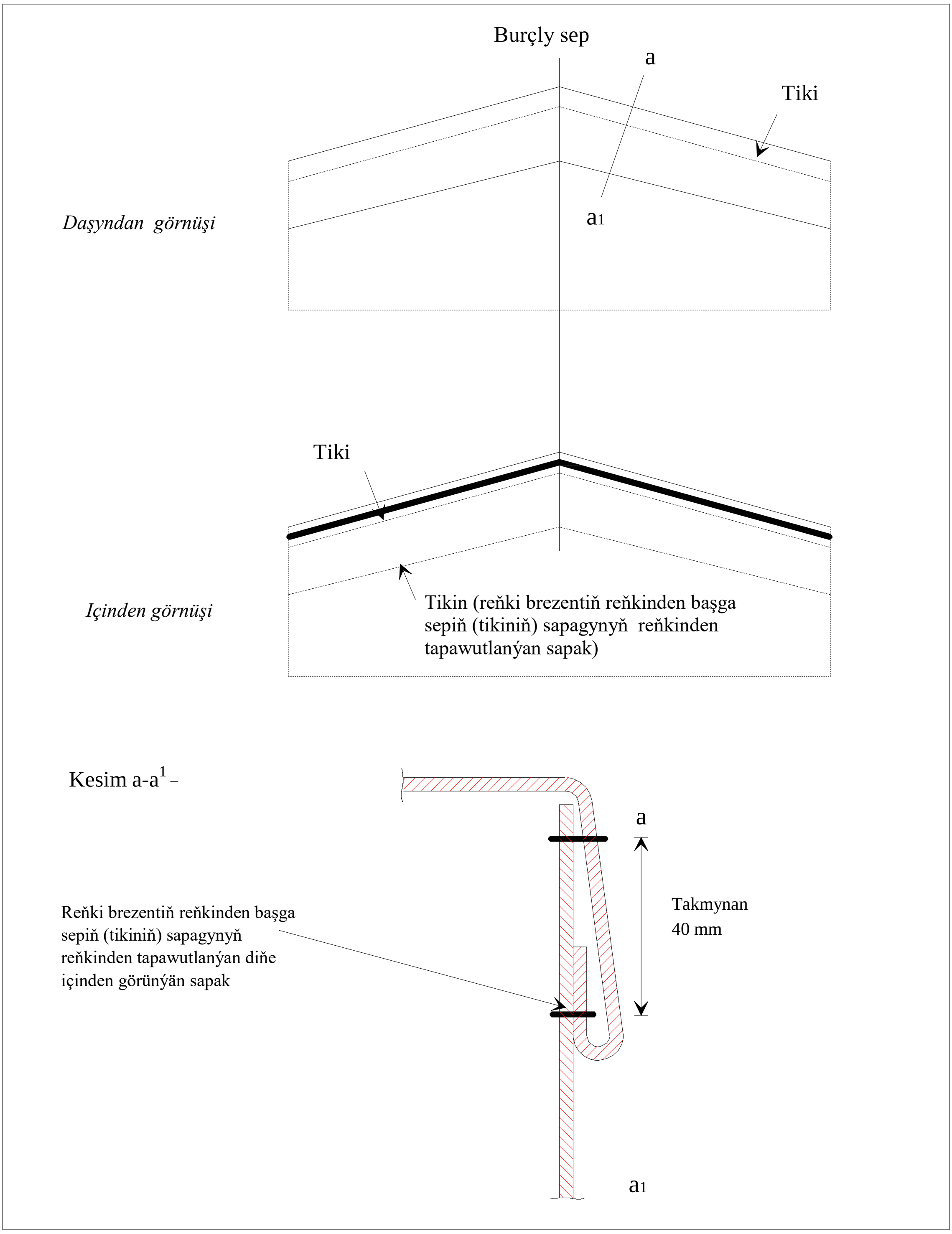

*/ *Bu surat 2-nji goşundynyň 3 maddasynyň 3 bendine laýyklykda eplenen brezendiň ýokarky bölegi görkezilen*

.

Surat 3

SEPLEME ÝOLY BILEN BIRIKDIRLEN MATALARYŇ BIRNÄÇE BÖLEKLERINDEN ÝASALAN BREZENT

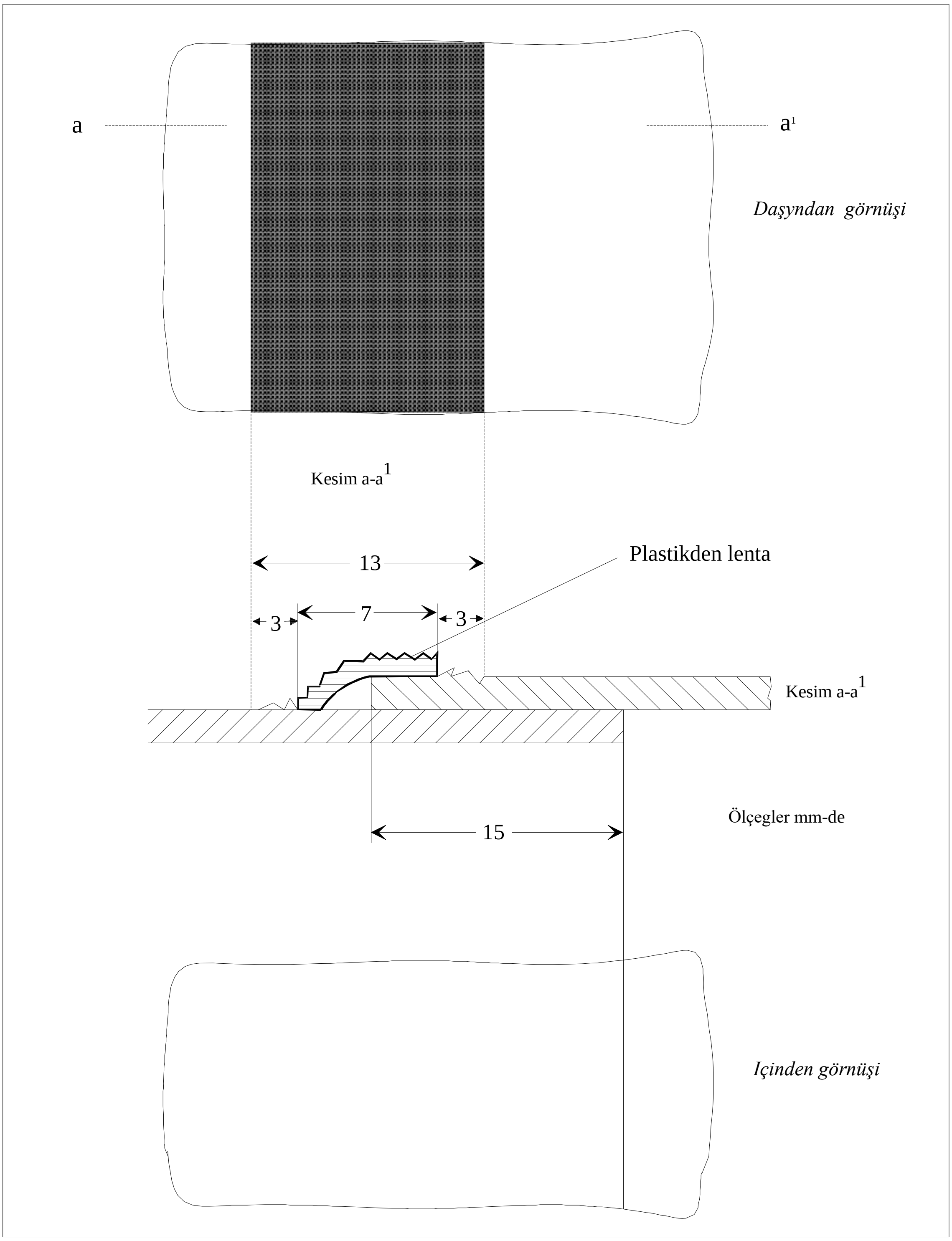

Surat 4

BREZENDI BEJERMEK

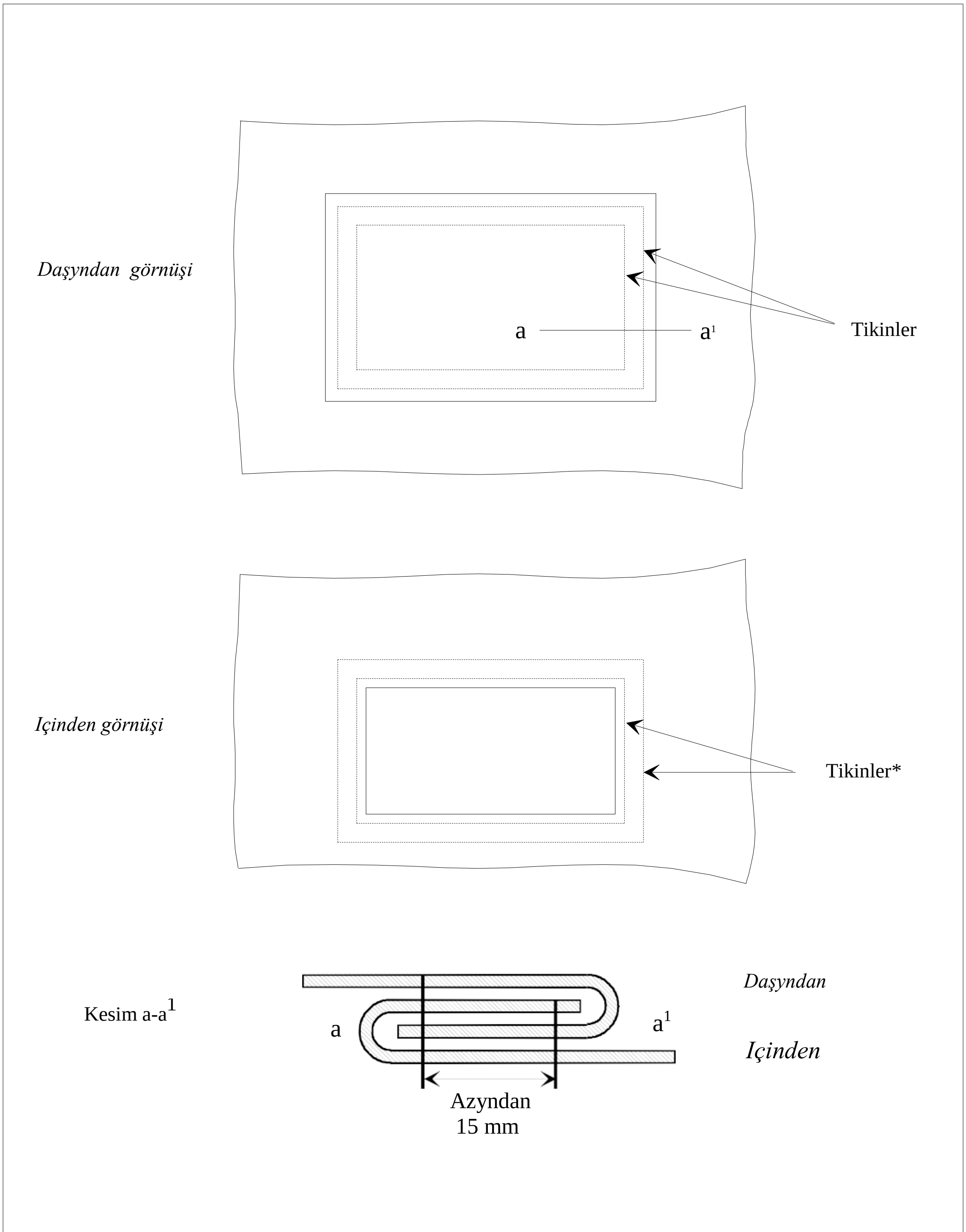

*Içinden görünýän sapaklar reňki boýunça daşyndan görünýän sapaklardan tapawutlanýar we ol brezendiň reňkinde

Surat 5

UÇLUGYŇ NUSGASY

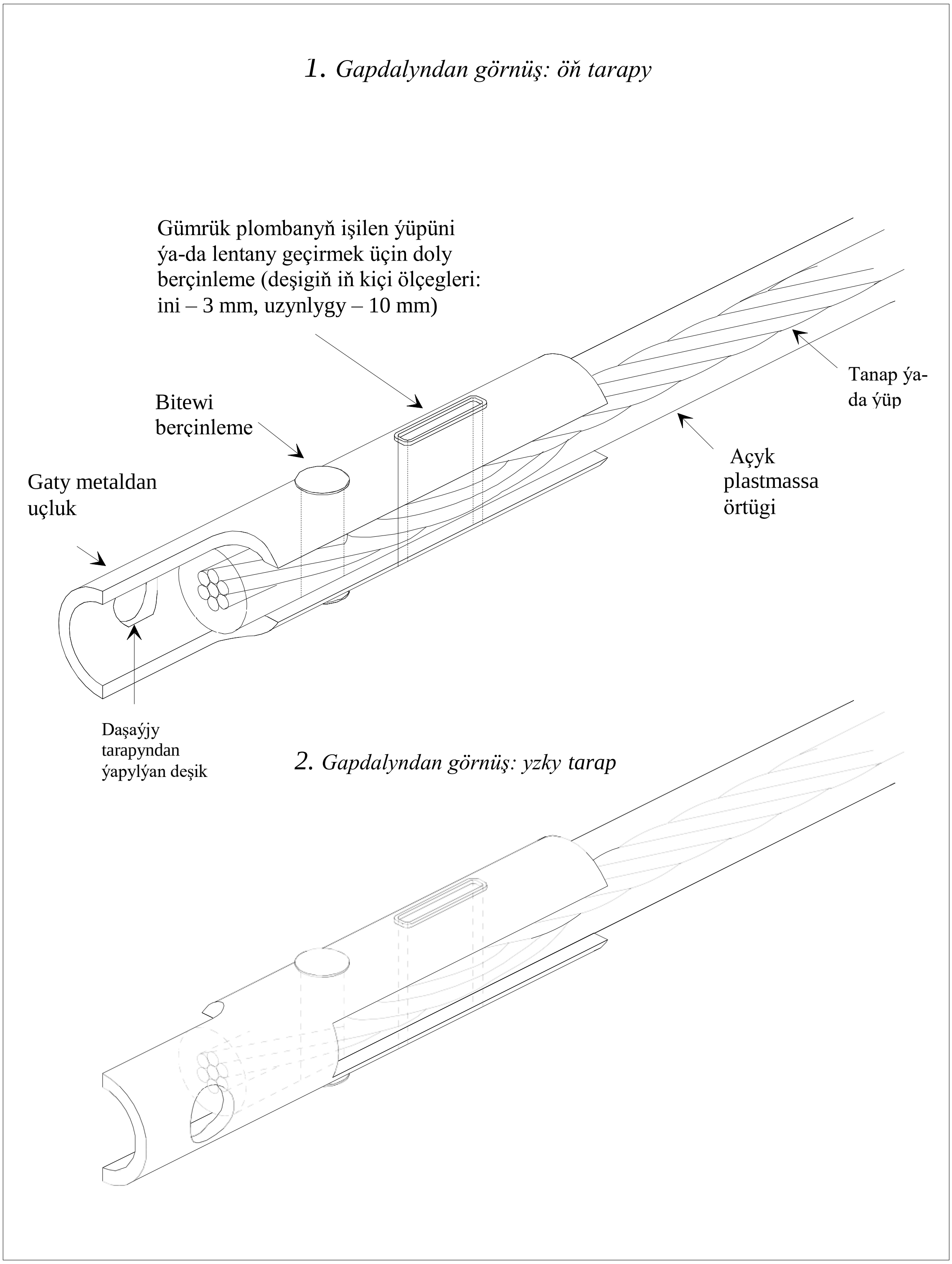

Surat 6

BREZENDI BERKITMEGIŇ ULGAMYNYŇ NUSGASY

(1) (2) (3)

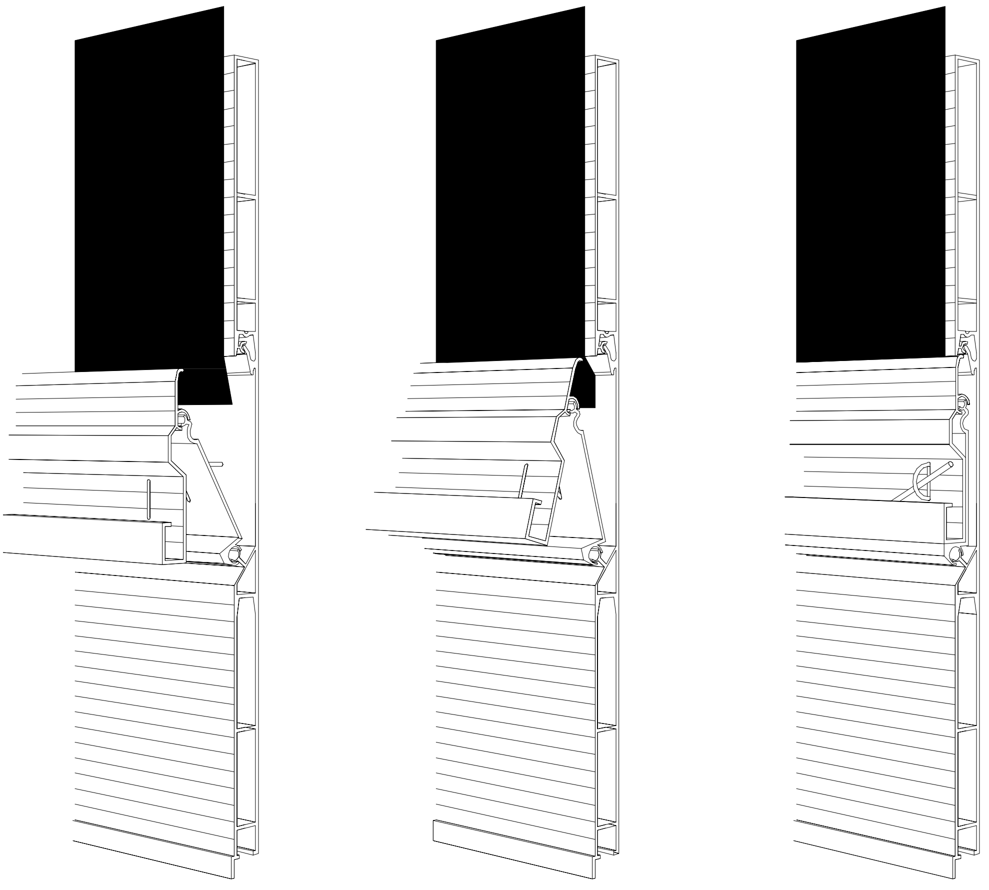

Beýany

Brezendi berkitmegiň bu ulgamy, eger-de ol azyndan her bir bortuň ujunda bir metal halkasy bilen enjamlaşdyrylan bolsa, ulanylarly hasaplanylýar. Halkalaryň geçýän deşikleriniň süýnümek görnüşi bolýar we olardan geçýän halkalaryň ölçeglerine takyk laýyk gelýär. Ýapyk ulgamda metal halkanyň göze görünýän bölegi tanapyň iň uly galyňlygynyň iki essesinden ýokary bolmadyk aralyga çykýar.

Surat 7

ESASY GÖRNÜŞLI ÇARÇUWALARA BREZENDI BERKITMEGIŇ MYSALY

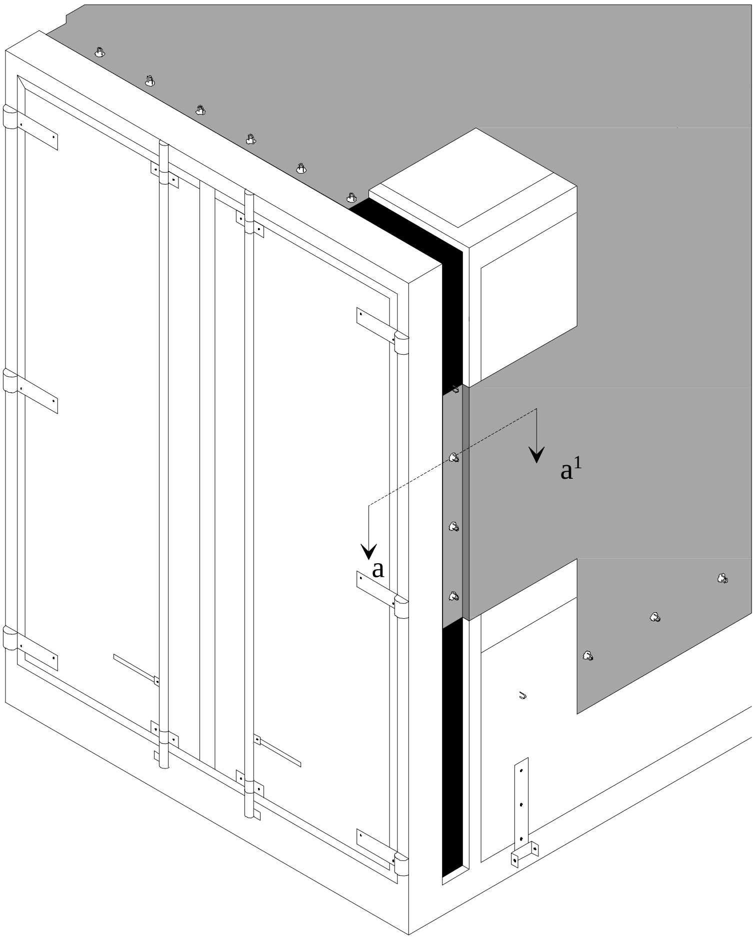

Gapdalyndan görnüş

Kesim a-a[1]

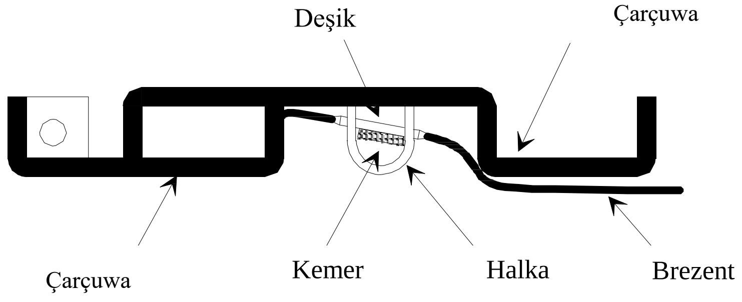

Beýany

Brezendiň munuň ýaly berkidilmesi, eger-de halkalar çarçuwanyň gapdall görnüşiniň çuňlugyna goýberilen we onuň çuňlugynyň iň ýokary ululygyndan çykmaýan bolsa, ulag serişdeleri üçin elýeter bolýar. Çarçuwanyň gapdal görnüşiniň ini mümkin boldugyça iň kiçi ululykda bolmaly.

Surat 8

ÝÜKLEME-DÜŞÜRME IŞLERI ÜÇIN NIÝETLENEN DEŞIKLERI ÝAPMAGYŇ ULGAMY

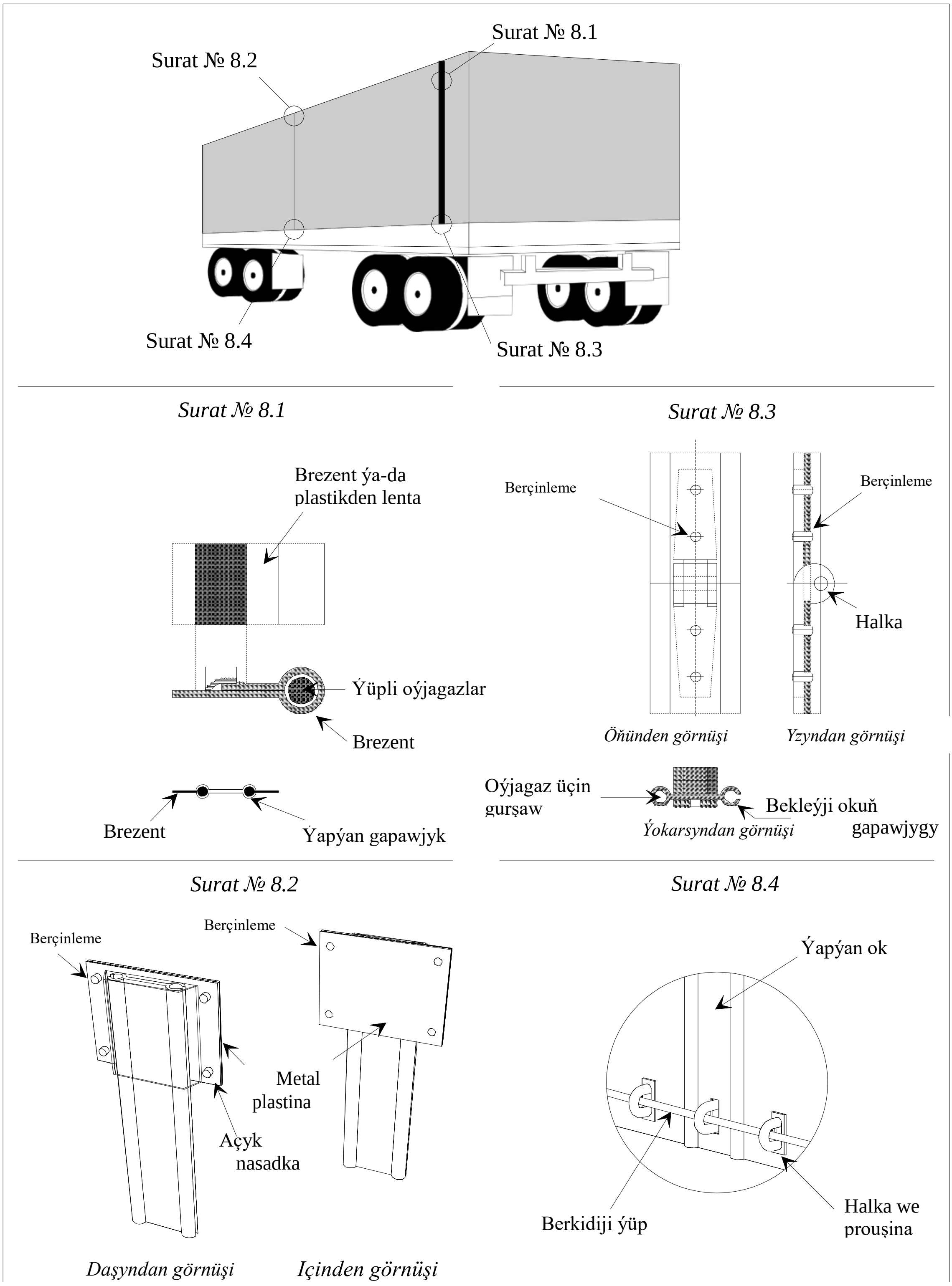

Beýany

Brezentde penjireleri ýapýan bu ulgamda ýüklemek we düşürmek üçin ulanylýan brezentdäki penjireleriň iki gyrasy alýuminiý ýapylýan okuň kömegi bilen birleşdirilýär. Brezentdäki penjireleriň oýjagazy bolýar, oňa tutuş uzynlygy boýunça ýüp tikileb (8.1 surata ser.). Bu, ýapýan okuň gapawjygyndan brezendi çykarmaga mümkinçilik bermeýär. Oýjagaz daşky tarapda bolmaly we Konwensiýanyň 2 goşundysynyň 3 maddasynyň 4 bendiniň düzgünlerine laýyklykda kebşirlemeleriň kömegi bilen birleşdirilmeli.

Brezendiň gyralary alýuminiý ýapylýan okda açyk gapawjyklaryň üsti bile geçirilmeli we olaryň aşaky böleginde ýapyk bolan iki parallel uzynlygyna geçýän ýol boýunça geçmeli. Ýapýan ok özüniň ýokarky ýagdaýynda ýerleşende, brezendiň gyralary birleşdirilen bolýar.

Penjiräniň ýokarky ujynda ýapýan ok brezendiň berçinlemesiniň kömegi bilen bellige alynýar (8.2 surata ser.). Ýapýan ok berçinlemede bolan halkanyň kömegi bilen birleşdirilen iki bölekden durýar, halka hem gurnamany we aýrymany ýeňilleşdirmek üçin ony epmäge mümkinçilik berýär. Bu halka, ulgam ýapylandan soň aýlawly demir oky aýyryp bolmaz ýaly görnüşde gurnalan bolmaly (8.3 surata ser.).

Ýapýan okuň aşaky böleginde deşik bolýar, onuň üsti bilen halka geçýär. Bu deşigiň süýnmek görnüşi bolýar we ondan halka geçer ýaly ýeterlik ululykda ölçegi bolýar (8.4 surata ser.). Ýapýan oky berkitmek üçin bu halkadan HÝoG talaplaryna laýyk gelýän berkidiji ýüp geçirilýär.

Surat 9

TYPÝAN etekli ULAG SERIŞDELERINIŇ DÜZÜTLERINIŇ NUSGASY

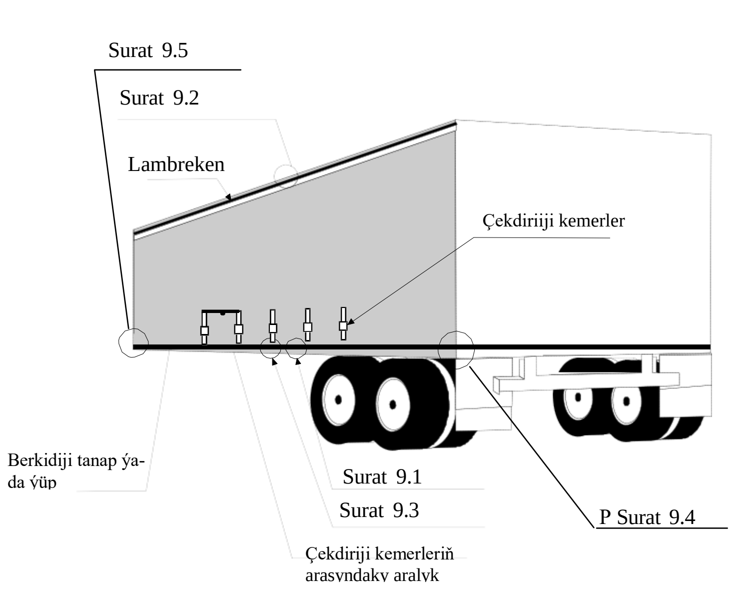

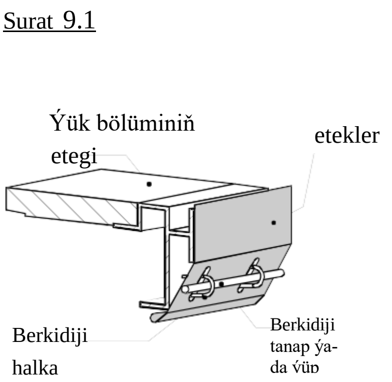

Surat 9.2
UGRUKDYRYJY DÜZÜM BIRLIK WE TYPÝAN ETEGIŇ ÖRTMESI - ÝOKARY

Surat 9.3
TYPÝAN ETEGIŇ ÖRTMESI - aşak

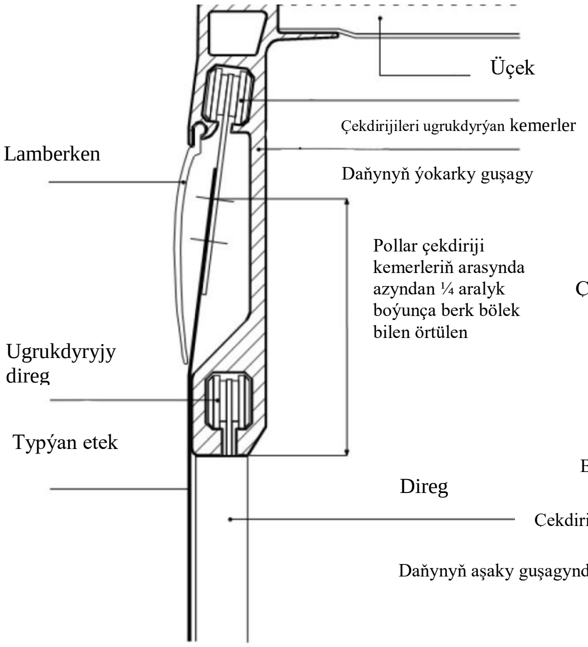

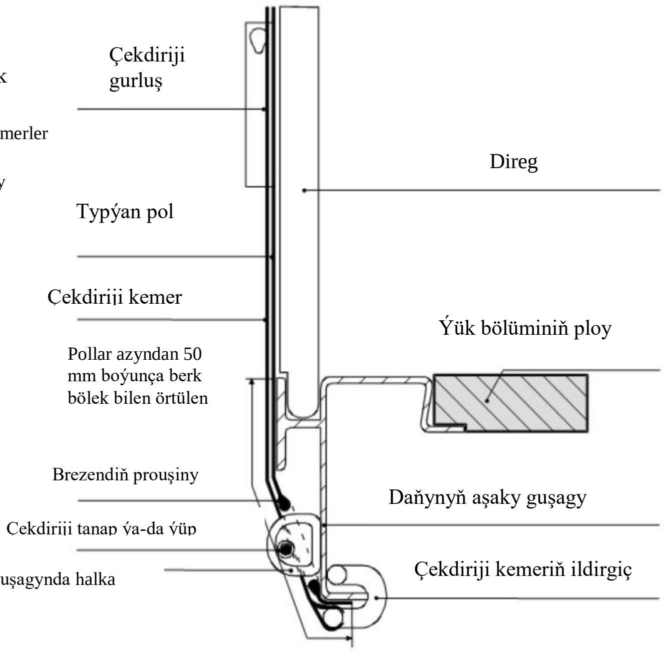

Surat 9 ***(dowamy)***

Surat 9.4

Typýan etekleri kese ugurda çekdirmek üçin hrap mehanizmi (adatça konteýneriň yzky tarapynda) ulanylýar. Suratda iki mysal – a) we b) – hrapowikany ýa-da hrap mehanizmi beklemegiň mümkin bolan usullary görkezilen.

a) Hrapowikany beklemek

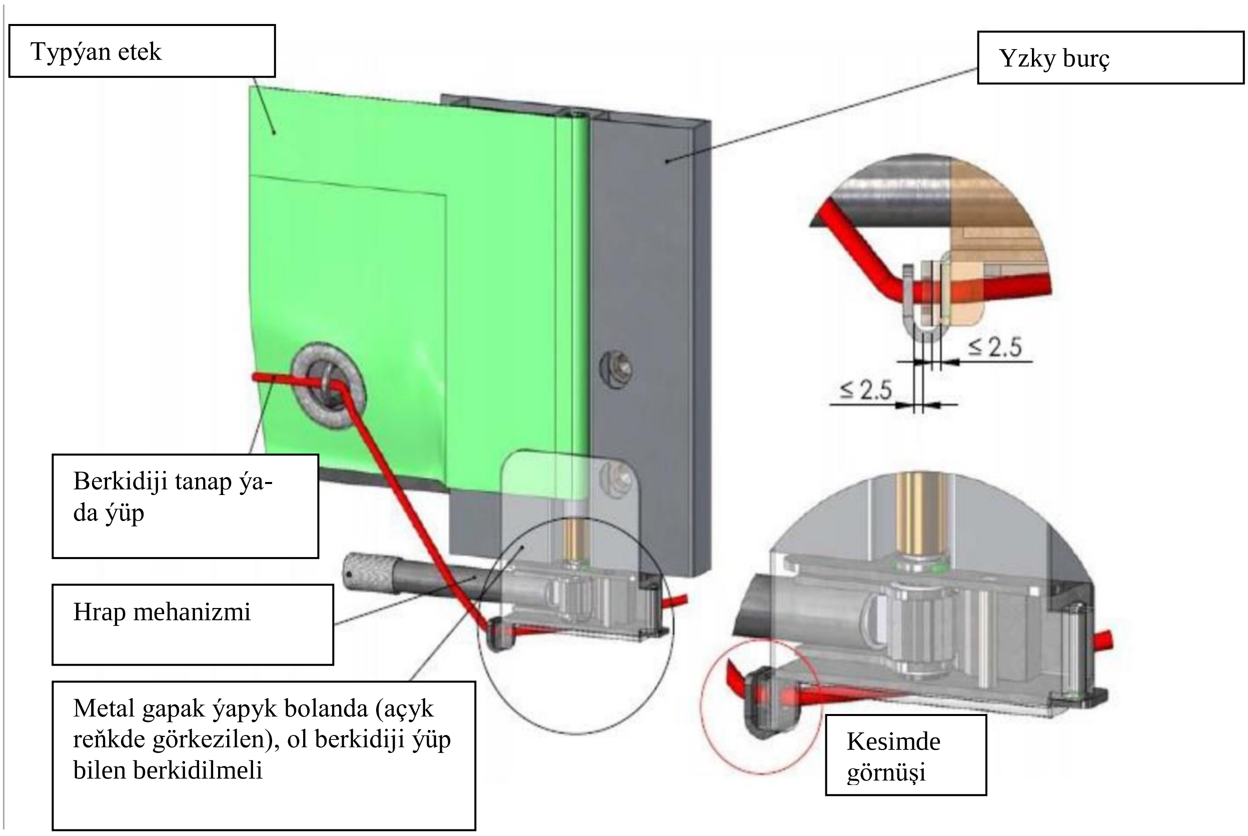

b) Hrap mehanizmi beklemek

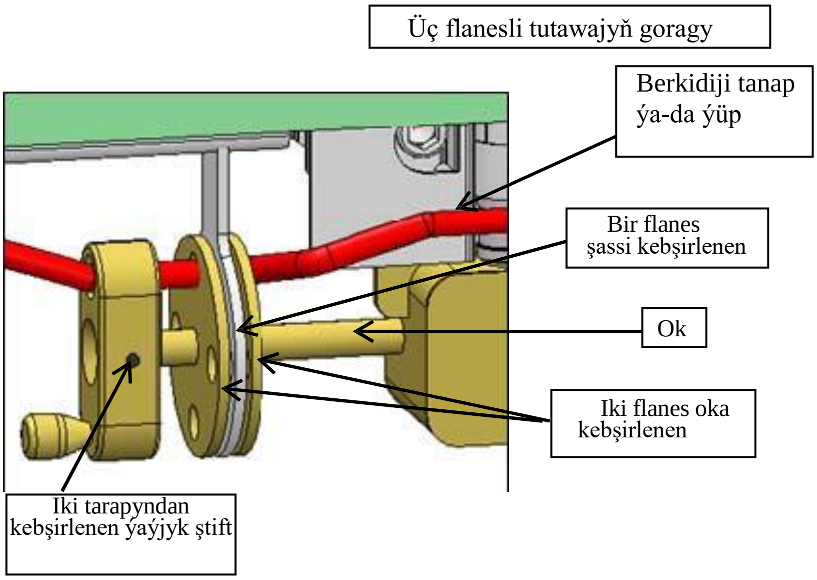

Surat 9 ***(dowamy)***

Surat 9.5

Typýan etekleri başga tarapdan (adatça ulag serişdesiniň öňünden) berkitmek üçin aşakdaky a) ýa-da b) ulgamlary ulanylyp bilinýär.

a) Metal gapak

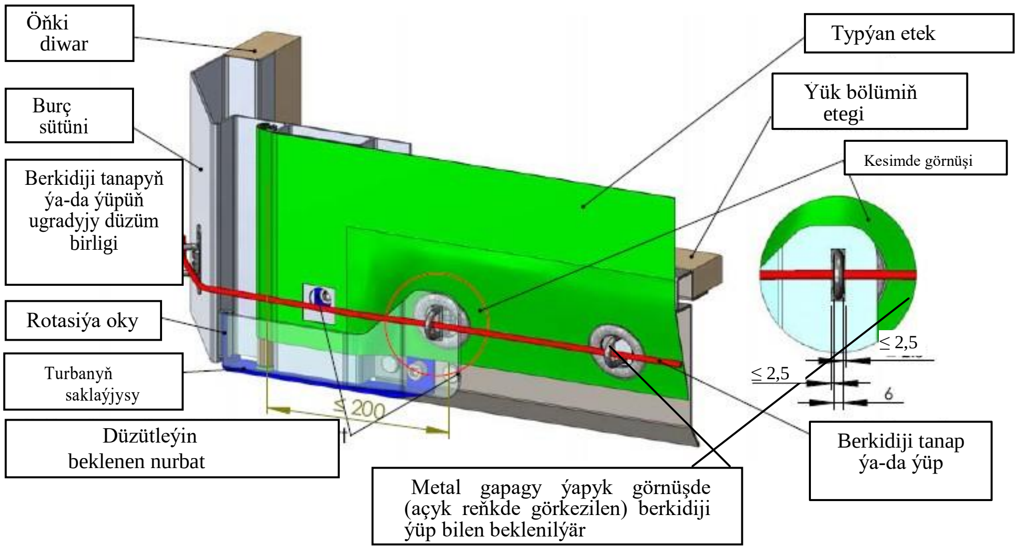

b) Inçe süýnmek prouşina: çekdiriji turbanyň galmagyna päsgel berýän ulgam

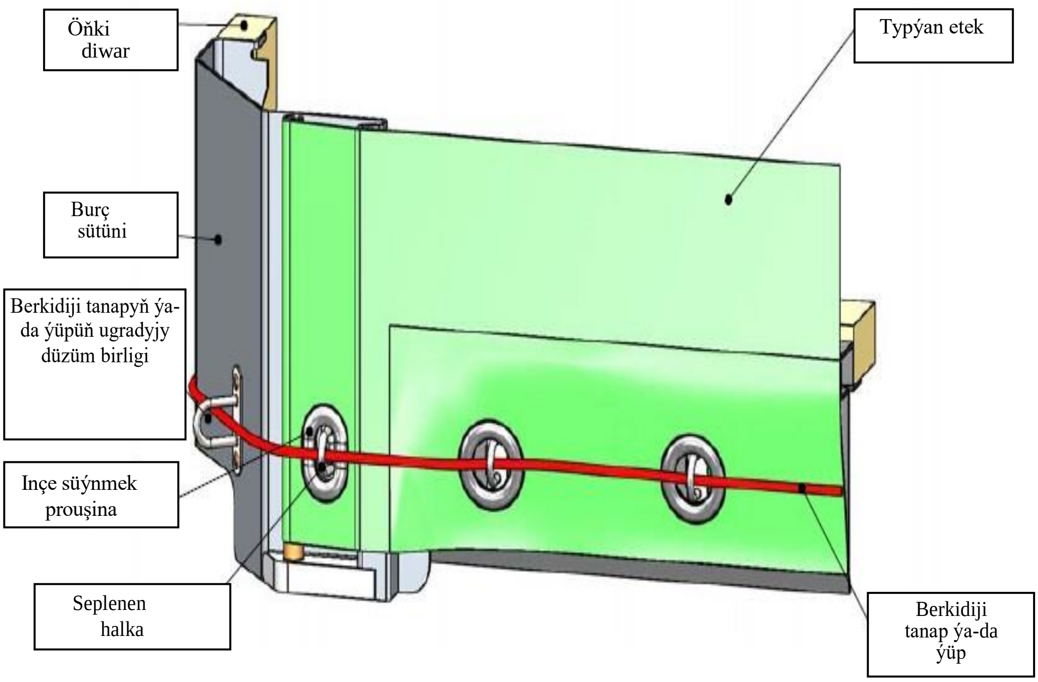

Surat 10

SÜÝŞÜRILÝÄN ÜÇEKLI BREZENT BILEN ÝAPYLAN ULAG SERIŞDESINIŇ DÜZÜDINIŇ NUSGASY

Bu suratda ulag serişdesiniň nusgasy we şu Düzgünleriň 6 maddasynda beýan edilen wajyp talaplar getirilen.

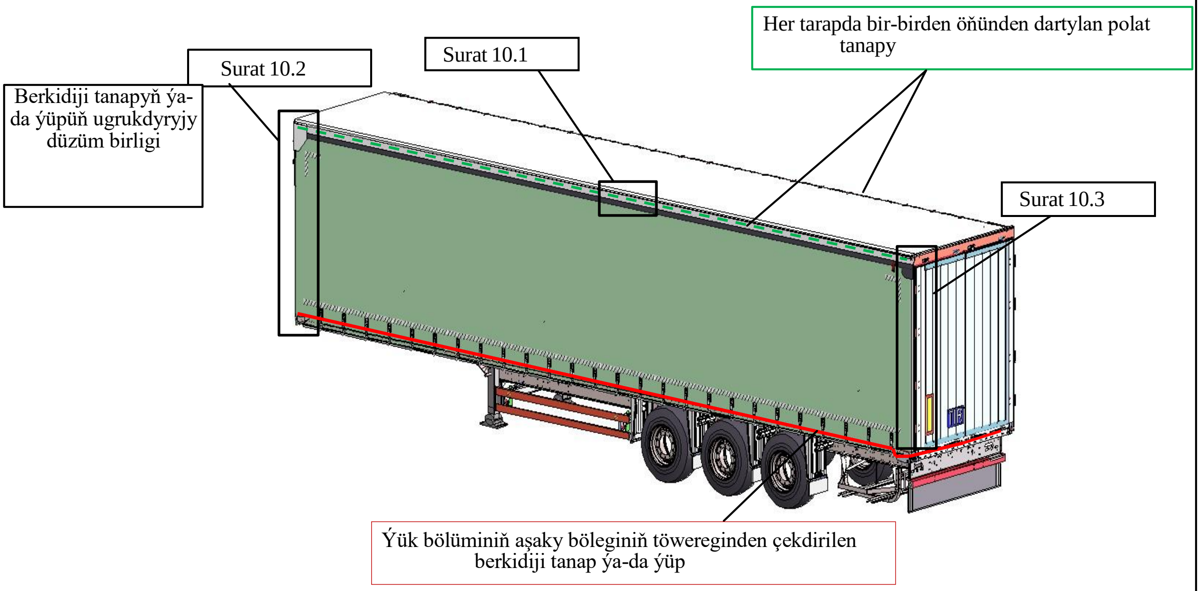

Surat 10.1

Gyrada gurnalan iki öňünden dartylan polat tanapy ýük bölüminiň iki tarapyndan berkidilýär. Bu öňünden dartylan polat tanapy kuzowyň öňünden (10.2 surata ser.) we yzyndan (10.3 surata ser.) berkidilýär. Dartylmanyň güýji, şeýle hem her bir salazkanyň birleşdiriji flanesi gurnalan öňünden dartylan polat tanap bilen gyranyň ýokarky guşakdan ýokary galmak mümkinçiligini aradan aýyrýar.

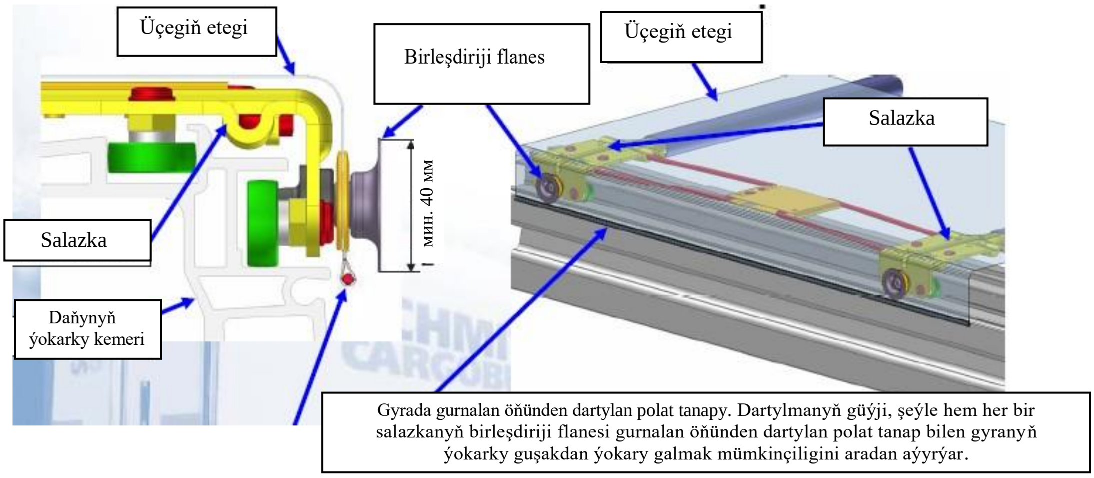

Surat 10 ***(dowamy)***

Surat 10.2

Üçegiň etekleri ýokarky kemeriň ýokarky gyrasynyň üsti bilen üçegiň eteginiň çekilmezligi üçin ýük bölüminiň öňünden üçegiň berk bölegini ýapýar.

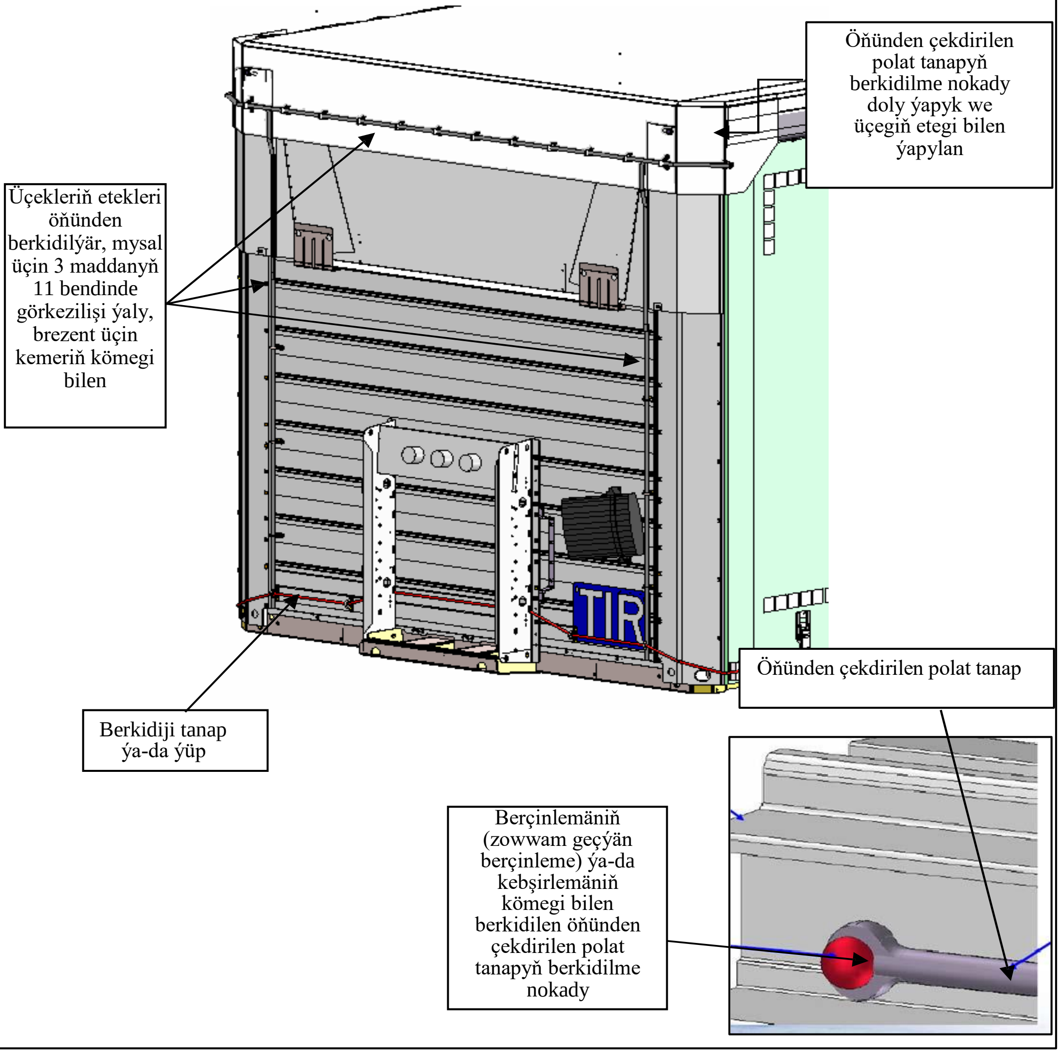

Surat 10 ***(dowamy)***

Suraty 10.3

Üçek yzyndan gapylar ýapyk ýa-da möhürlenen ýagdaýynda göze görünýän yzlary goýmazdan ýük bölümine bolan elýeterliligi aradan aýyrýan deflektor ýaly esasy gurluş bilen enjamlaşdyrylan.

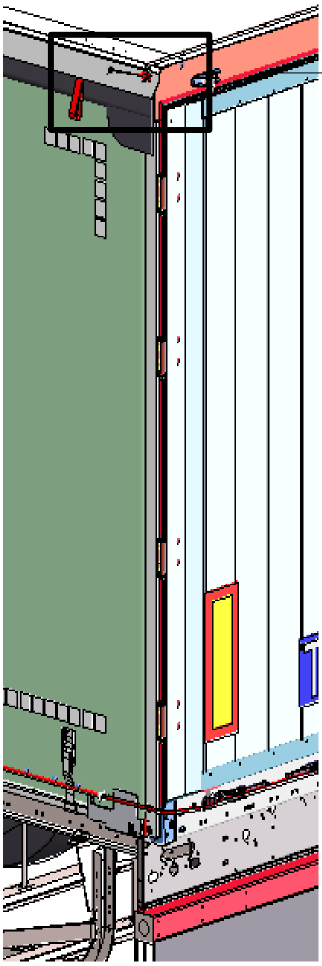

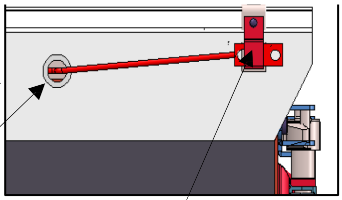

Gyrada ýerine ýapylan öňünden çekdirilen polat tanap

Öňünden çekdirilen polat tanapyň berkidilme nokady doly ýapyk, metal gapagy bolsa, kebşirlemäniň ýa-da berçinlemäniň (zowwam geçýän berçinleme) kömegi bilen berkidilen

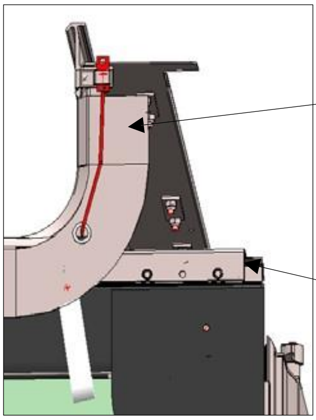

Ryçag gurluşynda çekdiriji gurluş. Çekdiriji gurluşyň gurnalan üçegiň bölegi ýygnalanda, öňünden çekdirilen polat tanapyň çekdirilmegi üpjün edilýär

Ulgamlaýyn beklemeli (içinden) üçegiň ekleriniň salazkileri (ýapyk ýagdaýda)

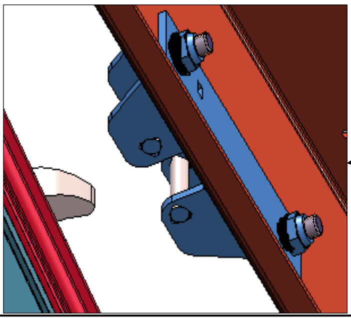

Gapylar ýapylandan we möhürlenenden soň ulgamlar gümrük howpsuzlygy nukdaýnazaryndan ykjam

Goşundy 3

2 GOŞUNDYDA GETIRILEN DÜZGÜNLERDE GÖZ ÖŇÜNDE TUTULAN TEHNIKI TALAPLARA JOGAP BERÝÄN ÝOL ULAG SERIŞDELERINI GOÝBERMEK IŞLERI

UMUMY DÜZGÜNLER

1. Ýol ulag serişdeleri aşakdaky işleriň birine laýyklykda gatnawa goýberilip bilinýär:

a) ýa-da hususy tertipde,

b) ýa-da düzütleriň görnüşi boýunça (ýol ulag serişdeleriniň tapgyry).

2. Gatnawa goýberilen her bir ulag serişdesine 4 goşundyda getirilen nusga laýyk gelýän goýbermek hakyndaky şahadatnama berilýär. Bu şahadatnama berýän ýurduň dilinde we fransuz ýa-da iňlis dilinde neşir edilmeli. Şahadatnamany beren ygtyýarlandyrylan edara muny zerur hasaplan ýagdaýynda, şahadatnama bu edara tarapyndan tassyklanylan surat ýa-da şekil goşulýar. Bu ýagdaýda bu resminamalaryň sany şahadatnamanyň 6 bölüminde bu edara tarapyndan görkezilýär.

2 bende kommentariýalar

Şahadatnamanyň eýesiniň ady

Eýesi çalşylan ýagdaýynda, «Eýesi» 8 bölüminde görkezilen at täze eýesiniň adyndan tapawutlanar. Bu islendik jedellere getirmeli däl. (TRANS/GE.30/12, 37 bent)

Ulag serişdesiniň ady

Şahadatnama goşulýan ulag serişdesiniň suratlary görkezilýän ulag serişdesini doly takyk görkezip bilmeýär. Bu ýagdaýda döwletiň çägine ulag serişdesiniň girmegini gadagan etmek maslahat berilmeýär, sebäbi suratyň ýeke-täk maksady ulag serişdesiniň daşky görkezmekden durýar.
(TRANS/GE.30/12, 38 we 39 bentleri)

Şahadatnamanyň 5 bölüminde ýerleriň ýetmezçiligi

Eger-de «Gaýry maglumatlar» 5 öýjüginde ýerler ýetmezçilik etmeýän bolsa, maglumatlar şahadatnamanyň ters tarapynda çykgytda görkezilip bilinýär.
(TRANS/GE.30/12, 40 we 41 bentler)

3. Şahadatnama ýol ulag serişdeleri bilen ugradylmaly.

3 bende kommentariýalar

Bu surat nusgasy däl-de, şahadatnamanyň asyl nusgasy bolmaly.
(TRANS/GE.30/33, 52 bent)

4. Ýol ulag serişdeleri barlag üçin we zerurlyk ýüze çykan ýagdaýynda, şahadatnamany dikeltmek üçin her iki ýyldan bir gezek olaryň bellige alnan ýurdunyň ygtyýarlandyrylan edaralaryna, eger-de bellige alynmadyk ulag serişdesi hakynda gürrüň bolsa, - onuň eýesiniň ýa-da ulanyjynyň ýaşaýan ýurdunyň ygtyýarlandyrylan edarasyna berilmeli.

5. Eger-de ýol ulag serişdesi goýbermek işi tarapyndan görkezme berlen tehniki talaplara jogap bermeýän bolsa, onda HÝoG kitapçasyny ulanmak bilen ýükleri daşamak üçin ony ulanmazdan öň, ol bu tehniki talaplara täzeden jogap berer ýaly görnüşde ony goýbermek üçin esas bolup durýan ýagdaýa getirilmeli.

6. Eger-de ýol ulag serişdeleriniň esasy häsiýetnamalary üýtgedilen bolsa, bu ulag serişdesiniň goýberilmesi öz güýjüni ýitirýär we ol HÝoG kitapçasyny ulanmak bilen ýükleri daşamak üçin ony ulanmazdan öň ygtyýarlandyrylan edara tarapyndan täze goýberme işine degişli bolýar.

7. Ulag serişdesini bellige alýan ýurduň ygtyýarlandyrylan edarasy ýa-da eger-de degişlilikde bellige almak talap edilmeýän ulag serişdeleri barada gürrüň gitse, onda ulag serişdesiniň eýesiniň ýa-da ulanyjynyň ýaşaýan ýurdunyň ygtyýarlandyrylan edarasy degişli ýagdaýda goýbermek hakyndaky şahadatnamany alyp ýa-da täzeläp ýa-da şu Konwensiýanyň 14 maddasynda we şu goşundynyň 4, 5 we 6 bentlerinde beýan edilen ýagdaýlarda täze goýbermek hakyndaky şahadatnamany berip bilýär.

HUSUSY GOÝBERMEK IŞI

8. Ulag serişdesini hususy goýbermek üçin arza ygtyýarlandyrylan edara eýesi, ulag serişdesini ulanýan tarap ýa-da ol ýa-da beýlekiniň wekili tarapyndan berilýär. Ygtyýarlandyrylan edara berlen ýol ulag serişdesiniň barlagyny ýokarda görkezilen 1-7 bentlerinde göz öňünde tutulan umumy düzgünlere laýyklykda amala aşyrýar, onuň 2 goşundyda görkezme berlen tehniki şertleri kanagatlandyrýandygyna göz ýetirýär we soňra 4 goşundyda getirilen nusga laýyk gelýän goýbermek hakyndaky şahadatnamany berýär.

DÜZÜDIŇ GÖRNÜŞI (ÝOL ULAG SERIŞDELERINIŇ TAPGYRY) BOÝUNÇA GOÝBERMEK IŞI

9. Şol bir düzüt boýunça ýol ulag serişdesi tapgyrlaýyn taýýarlanylýan bolsa, öndüriji-zawod olaryň düzüdi boýunça olary goýbermek babatynda olaryň öndürilýän ýurdunyň ygtyýarlandyrylan edarasyna ýüzlenip bilýär.

10. Öndüriji-zawod özüniň arzasynda onuň arzasynyň mazmuny bolup durýan ýol serişdesiniň görnüşine onuň degişli edýän görkezme sanlaryny ýa-da harplaryny görkezmeli.

11. Munuň ýaly arza goýbermäge degişli bolan ýol ulag serişdesiniň çyzgylary we onuň düzüdiniň takyk beýany goşulmaly.

12. Öndüriji-zawod ýazmaça aşakdakylara borçlanylmaly:

a) ygtyýarlandyrylan edara bu görnüşli ulag serişdeleriniň bu edaranyň seretmäge isleg bildirýän görnüşini bermäge;

b) ygtyýarlandyrylan edara bu görnüşiň tapgyrlaýyn önümçiliginiň barşynda islendik pursatda beýleki nusgalara seretmäge rugsat bermäge;

c) **ygtyýarlandyrylan edara bu üýtgetmeler öndürilmezden öň çyzgylardaky ýa-da düzüdiň beýanyndaky islendik, hat-da ownuk üýtgetmeler barada habar bermäge;**

d) **ýol ulag serişdesiniň görünýän ýerinde düzüdiň görnüşiniň görkezme sanlaryny ýa-da harplaryny, şeýle hem bu görnüşiň her bir tapgyrlaýyn öndürilýän ulag serişdesiniň tertip belgisini (zawod belgisini) bellemäge;**

e) **goýberilen görnüşe laýyklykda taýýarlanylýan ulag serişdeleriniň hasabyny ýöretmäge.**

13. **Ygtyýarlandyrylan edara zerurlyk ýüze çykan ýagdaýynda, gatnawa goýbermek üçin düzüdiň göz öňünde tutulan görnüşine girizilmeli üýtgetmeleri görkezýär.**

14. **Hiç bir ulag serişdesi, eger-de ygtyýarlandyrylan edara bu görnüş boýunça taýýarlanylan bir ýa-da birnäçe ulag serişdesiniň barlagynyň esasynda bu görnüşli ulag serişdesiniň 2 goşundyda göz öňünde tutulan tehniki şertlere jogap berýändigi hakyndaky netijenamany bermese, düzüdiň görnüşi boýunça goýbermek işine laýyklykda goýberilmeýär.**

15. **Ygtyýarlandyrylan edara ýazmaça görnüşde öndüriji-zawoda düzüdiň görnüşi boýunça goýbermek hakyndaky öz çözgüdi barada habar berýär. Bu çözgütde sene, belgisi we ony kabul eden edaranyň takyk ady bolmaly.**

16. **Ygtyýarlandyrylan edara düzüdiň goýberilen görnüşine laýyklykda taýýarlanylan her bir ulag serişdesini goýbermek hakyndaky olaryň göwnejaý tassyklan şahadatnamasyny bermek üçin zerur çäreleri görýär.**

17. **HÝoG kitapçasyny ulanmak bilen, ýükleri daşamak üçin ulag serişdesini ulanmazdan öň goýbermek hakyndaky şahadatnamany saklaýjy, eger-de bu talap edilýän bolsa, goýbermek hakyndaky şahadatnamada aşakdakylary görkezýär:**

- **ulag serişdesine degişli edilen bellige alyş belgisini (1 bölüm) ýa-da**
- **bellige almaga degişli bolmadyk ulag serişdesine degişlilikde, özüniň familiýasyny we gulluk salgysyny (8 bölüm).**

17 bende düşündiriş ýazgysy

3.1.17 Goýbermek işi

1. 3 goşundy, Ylalaşýan tarapyň ygtyýarlandyrylan edarasynyň onuň çäginde taýýarlanylan ulag serişdesini goýbermek hakyndaky şahadatnamany berip bilýändigini we munuň ýaly ulag serişdesine degişlilikde onuň bellige alnan ýurdunda ýa-da onuň eýesiniň hemişelik ýaşaýan ýeri bolan degişli ýagdaýda goýbermek üçin hiç hili goşmaça işleriň talap edilmeýändigini göz öňünde tutýar.

2. Bu düzgünler ulag serişdesiniň bellige alnan çäginde ýa-da onuň eýesiniň hemişelik ýaşaýan ýeri bolan çäkde Ylalaşýan tarapyň ygtyýarlandyrylan edarasynyň hukuklaryny çäklendirmek, getirilende ýa-da ulag serişdesini bellige almak ýa-da beýleki muňa meňzeş resmilikler bilen bagly bolan maksatlaryň netijesinde goýbermek hakyndaky şahadatnamanyň görkezilmegini talap etmek üçin gönükdirilmeýär.

18. Düzüdiň görnüşi boýunça gatnawa goýberilen ulag serişdesi şu Konwensiýa boýunça Ylalaşýan tarap bolup durýan beýleki ýurda eksport edilen ýagdaýynda, bu ýurtda getirmek bilen baglylykda hiç hili goşmaça işler talap edilmeýär.

GOÝBERMEK HAKYNDAKY ŞAHADATNAMA BELLIKLERI GIRIZMEK IŞLERI

19. Eger-de HÝoG kitapçasyny ulanmak bilen ýükleri daşaýan goýberilen ulag serişdesinde düýpli kemçilikler ýüze çykarylan bolsa, Ylalaşýan tarapyň ygtyýarlandyrylan edarasy HÝoG kitapçasyny ulanmak bilen ulag serişdesiniň geljekki ugramasyny gadagan edip bilýär ýa-da gözegçilik boýunça zerur çäreleri görmek bilen, öz çägi boýunça HÝoG kitapçasyny ulanmak bilen ulag serişdesiniň geljekki ugramasyna rugsat berilýär. Goýberilen ulag serişdesi mümkin bolan gysga möhletde kanagatlanarly ýagdaýa getirilmeli we islendik ýagdaýda HÝoG kitapçasyny ulanmak bilen ýükleri daşamak üçin onuň täzeden ulanylmazyndan öň.

20. Bu ýagdaýlaryň her birinde gümrük edaralary ulag serişdesini goýbermek hakyndaky şahadatnamanyň 10 bölüminde degişli bellikleri edýär. Abatlamanyň netijesinde ulag serişdesi goýbermegiň şertlerini kanagatlandyrýan ýagdaýa getirilenden soň ol Ylalaşýan tarapyň ygtyýarlandyrylan edaralaryna berilýär, olar 11 bölüme ozalky bellikleri ýatyrýan bellikleri girizmek arkaly şahadatnamanyň hakykylygyny täzeleýärler. Görkezilen düzgünlere laýyklykda degişlilikde 10 bölümine bellikler girizilen islendik ulag serişdesi degişli abatlama işi geçirilýänçä we 10 bölümdäki bellikler ýokarda görkezilişi ýaly ýatyrylýança, HÝoG kitapçasyny ulanmak bilen ýükleri daşamak üçin täzeden ulanylyp bilinmeýär.

20 bende düşündiriş ýazgysy

3.0.20 Goýbermek hakyndaky şahadatnama bellikleri girizmek işleri

Kemçilikler hakyndaky bellikler ulag serişdesi kanagatlanarly ýagdaýa getirilenden soň ýatyrylmaly ýagdaýynda, bu maksat üçin göz öňünde tutulan "Kemçilikleri aýyrmak" 11 bölümde degişli ygtyýarlandyrylan edaranyň adyny, onuň goluny we möhürini goýmak ýeterlik.

20 bendine kommentariýalar

Ulag serişdesiniň gatnawyň howpsuzlygyny üpjün edýän örtüginde ýa-da şaýynda ýüze çykarylan islendik näsazlyklar goýbermek hakyndaky şahadatnamanyň 10 bölüminde görkezilip bilner. (TRANS/GE.30/33, 46-49 bentleri)

21. Şahadatnama girizilen her bir bellik gümrük edarasy tarapyndan tassyklanylmaly we onuň girizilen senesi goýulmaly.

22. Eger-de ulag serişdesiniň gümrük edarasynyň pikirine görä düýpli häsiýeti bolmadyk we kontrabanda mümkinçilikleri döretmeýän näsazlyklary bolsa, onda HÝoG kitapçasyny ulanmak bilen ýükleri daşamak üçin bu ulag serişdesini geljekde ulanmaga rugsat berilýär. Goýbermek hakyndaky şahadatnamanyň eýesine bu näsazlyklar barada habar berilýär we ol degişli görnüşde öz ulag serişdesini ýerlikli möhletde abatlamaly.

Goşundy 4

ÝOL ULAG SERIŞDESINI GOÝBERMEK HAKYNDAKY ŞAHADATNAMANYŇ NUSGASY

Kommentariýalar

Goýbermek hakyndaky şahadatnama

Goýbermek hakyndaky şahadatnama ikä eplenen A3 görnüşli bir kagyzda ýa-da A4 görnüşli birnäçe kagyzlarda çap edilýär. Soňky ýagdaýda ähli sahypalarda ygtyýarlandyrylan edaralaryň möhüri bolmaly ýa-da ähli sahypalar hiç bir sahypany görünýän yzlary goýmazdan aýyryp bolmaz ýaly görnüşde sahypalanan bolmaly.

(ECE/TRANS/WP.30/AC.2/125, para. 11)

Suratlar ýa-da çyzgylar

Eger-de şu Konwensiýanyň 4-nji goşundysyna laýyklykda goýbermek hakyndaky şahadatnama suratlar ýa-da çyzgylar goşulýan bolsa, onda olar şahadatnamanyň berlen pursatynda ulag serişdesiniň ýagdaýyna takyk laýyk gelmeli. (TRANS/WP.30/157, 31 bent)

Çalşyrylýan kuzowlary goýbermek

Konwensiýanyň 1 j) maddasyna laýyklykda çalşyrylýan kuzowlar konteýnerler hökmünde seredilýär. Munuň bilen baglylykda kesgitlemesi 6-njy goşundy, 0.1 j) düşündiriş ýazgysynda getirilen çalşyrylýan kuzowlar üçin 4-nji goşundyda göz öňünde tutulan goýbermek hakyndaky şahadatnama talap edilmeýär. Muňa garamazdan, 7-nji goşundynyň II bölüminiň düzgünlerine laýyklykda çalşyrylýan kuzowlaryň goýbermek hakyndaky kiçi tablisalary bolmaly.
(TRANS/WP.30/157, 59 bent)

Gümrük plombalarynyň goýulýan ýeri we sany

Gümrük howpsuzlygyny üpjün etmek üçin birden köp gümrük plombalarynyň goýulmagy talap edilýän ýagdaýynda munuň ýaly plombalaryň sany ulag serişdesini goýbermek hakyndaky şahadatnamanyň 5-nji öýjüginde görkezilmeli (1975-nji ýyldan HÝoG Konwensiýanyň 4-nji goşundysy). Goýbermek hakyndaky şahadatnama gümrük plombalarynyň takyk ýerleşýän ýerini görkezmek bilen, ýol ulag serişdesiniň şekili ýa-da suraty goşulmaly. 2003-nji ýylyň 7-nji awgustynda güýje girýän bu düzgün zerurlyk ýüze çykan ýagdaýynda birinji gezek ýa-da iki ýyldan bir gezek geçirilýän barlag we 2.2.1 b) f) düşündiriş ýazgysy güýje girenden soň goýbermegi dikeltmek bilen baglylykda goýberilmäge degişli bolan ýol ulag serişdelerine degişlilikde ulanylmaly. Netijede, 2005-nji ýylyň 7-nji awgustyndan başlap, gümrük howpsuzlygyny üpjün etmek üçin birden köp bolan gümrük plombalarynyň goýulmagyna degişli bolan ähli ýol ulag serişdeleriniň goýbermek hakyndaky şahadatnamasy, 2.2.1 b) f) degişli düşündiriş ýazgysy bolmaly.

(TRANS/WP.30/206, 62 bent; TRANS/WP.30/AC.2/69, goşundy 2; TRANS/WP.30/AC.2/69/Corr.1)

Täze nusgada şahadatnamalary girizmek üçin geçiş döwri

Birinji gezek ýa-da degişlilikde, iki ýyldan bir gezek geçirilýän başga ulag serişdeleriniň barlagynda we olaryň şahadatnamalary dikeldilende goýberilmäge degişli bolan ýol ulag serişdeleri üçin 1995-nji ýylyň 1-nji awgustyndan güýje giren täze nusgada ýol ulag serişdesini goýbermek hakyndaky şahadatnama talap edilýär, (TRANS/WP.30/AC.2/35, goşundy 4). Netijede, 1997-nji ýylyň 1-nji awgustyndan ähli ýol ulag serişdeleriniň bortunda täze nusgada şahadatnama bolmaly (TRANS/WP.30/164, 46-48 bentleri; TRANS/WP.30/R.158; TRANS/WP.30/AC.2/37, 42 bent we goşundy 6)

Ýol ulag serişdesini goýbermek hakyndaky şahadatnamanyň nusgasy */

Gümrük möhürleri we plombalary bilen ýükleri
daşamaga ýol ulag serişdesini

GOÝBERMEK HAKYNDAKY
ŞAHADATNAMA

Şahadatnamanyň belgisi..

1975-nji ýylyň 14-nji noýabryndan HÝoG Konwensiýasy

Kim tarapyndan berildi: ....
(ygtyýarlandyrylan edaranyň ady)

*/ (ECE/TRANS/17/Amend.18, 1995-nji ýylyň 1-nji awgustyndan güýje girdi)

Ýol ulag serişdesini goýbermek hakyndaky şahadatnamanyň nusgasy (dowamy)

Şahadatnamanyň belgisi

KYBAPLAŞDYRMA

1. Bellige alyş belgisi...
2. Ulag serişdesiniň görnüş..
3. Şassi belgisi...
4. Söwda belgisi (ýa-da öndüriji-zawodyň ady).................................
5. Gaýry maglumatlar...
6. Goşundylaryň sany..

7. GOÝBERMEK

Tedýän möhleti

☐ HUSUSY GOÝBERME*/

☐ DÜZÜDIŇ GÖRNÜŞI BOÝUNÇA GOÝBERME*/

Rugsatnamanyň belgisi (degişli ýagdaýlarda)..............

Ýeri..

Sene..

Gol..

Möhür

8. Eýesi (öndüriji-zawod, eýesi ýa-da operator) (diňe bellige alynmadyk ulag serişdeleri üçin)

Ady we salgysy...

9. UZALTMAK

Hereket edýän möhleti		
Ýeri		
Sene		
Gol		
Möhür		

*/ Degişli öýjükde "x" belligi goýmaly

4-nji sah. «Görkezmelere» ser..

Ýol ulag serişdesini goýbermek hakyndaky şahadatnamanyň nusgasy (dowamy)

BELLIK (ygtyýarlandyrylan edara tarapyndan doldurylýar)

		Şahadatnamanyň belgisi	
10. Ýüze çykarylan bozulmalar		11. Bozulmalary aradan aýyrmak	
Ygtyýarlandyrylan edara	Möhür	Ygtyýarlandyrylan edara	Möhür
Gol		Gol	
10. Ýüze çykarylan bozulmalar		11. Bozulmalary aradan aýyrmak	
Ygtyýarlandyrylan edara	Möhür	Ygtyýarlandyrylan edara	Möhür
Gol		Gol	
10. Ýüze çykarylan bozulmalar		11. Bozulmalary aradan aýyrmak	
Ygtyýarlandyrylan edara	Möhür	Ygtyýarlandyrylan edara	Möhür
Gol		Gol	
12. Gaýry bellikler			

4-nji sah. «Görkezmelere» ser..

Ýol ulag serişdesini goýbermek hakyndaky şahadatnamanyň nusgasy (dowamy)

GÖRKEZME

1. Eger-de goýbermek hakyndaky şahadatnamany beren ygtyýarlandyrylan edara muny zerur hasaplaýan bolsa, şahadatnama bu edara tarapyndan tassyklanylan surat ýa-da şekil goşulýar. Munuň ýaly ýagdaýda bu resminamalaryň sany şahadatnamanyň 6-njy ýagdaýynda bu edara tarapyndan görkezilýär.

2. Şahadatnama ulag serişdesiniň bortunda bolmaly. Ol surat nusga däl-de, asyl nusgada bolmaly.

3. Ýol ulag serişdeleri barlag üçin we zerurlyk ýüze çykan ýagdaýynda, bu ulag serişdesiniň bellige alnan ýurdunyň ygtyýarlandyrylan edarasy ýa-da bellige alynmadyk ulag serişdesine degişlilikde – eýesiniň ýa-da ulanyjynyň ýaşaýan ýurdunyň ygtyýarlandyrylan edarasy tarapyndan şahadatnamanyň hereket edýän möhletini uzaltmak üçin her iki ýyldan berilýär.

4. Eger-de ýol ulag serişdesi goýbermek hakyndaky işiň görkezme berýän tehniki talaparyna jogap bermeýän bolsa, onda ony HÝoG kitapçasyny ulanmak bilen ýükleri daşamak üçin ulanmazdan öň, ol onuň bu tehniki talaplara täzeden jogap bermegi üçin ony goýbermek üçin esas bolup durýan ýagdaýa getirilmeli.

5. Eger-de ýol ulag serişdesiniň esasy häsiýetnamalary üýtgedilen bolsa, onda bu ulag serişdesiniň goýberilmegi öz güýjüni ýitirýär we ol HÝoG kitapçasyny ulanmak bilen ýükleri daşamak üçin ulanmazdan öň ygtyýarlandyrylan edara tarapyndan täzeden goýbermek işlerinden geçirilmeli.

[sah. 4]

Goşundy 5

TIR KIÇI TABLISASY

1. Kiçi tablisanyň ölçegi: 250 mm x 400 mm.

2. TIR literleri baş latyn harplary bilen, beýikligi 200 mm we çyzygyň ini azyndan 20 mm bolmaly. Literler gök esasda ak reňkde bolmaly.

Kommentariýalar

5-nji goşunda laýyk gelýän HÝoG kiçi tablisanyň nusgasy aşakda getirilen. Gök esasda ak baş harplar (RAL 5017) (Harplar: beýikligi – 200 mm; harplaryň ştrih galyňlygy – azyndan 20 mm).

5-nji goşunda laýyk gelýän HÝoG kiçi tablisasyny özünde saklaýan elektron faýl ("inkapsulirlenen postskript" görnüşde (EPS)), ýokarda görkezilişi ýaly, HÝoG websaýtda ýerleşýär (http://tir.unece.org) ýa-da HÝoG Kätibinden alynýar.

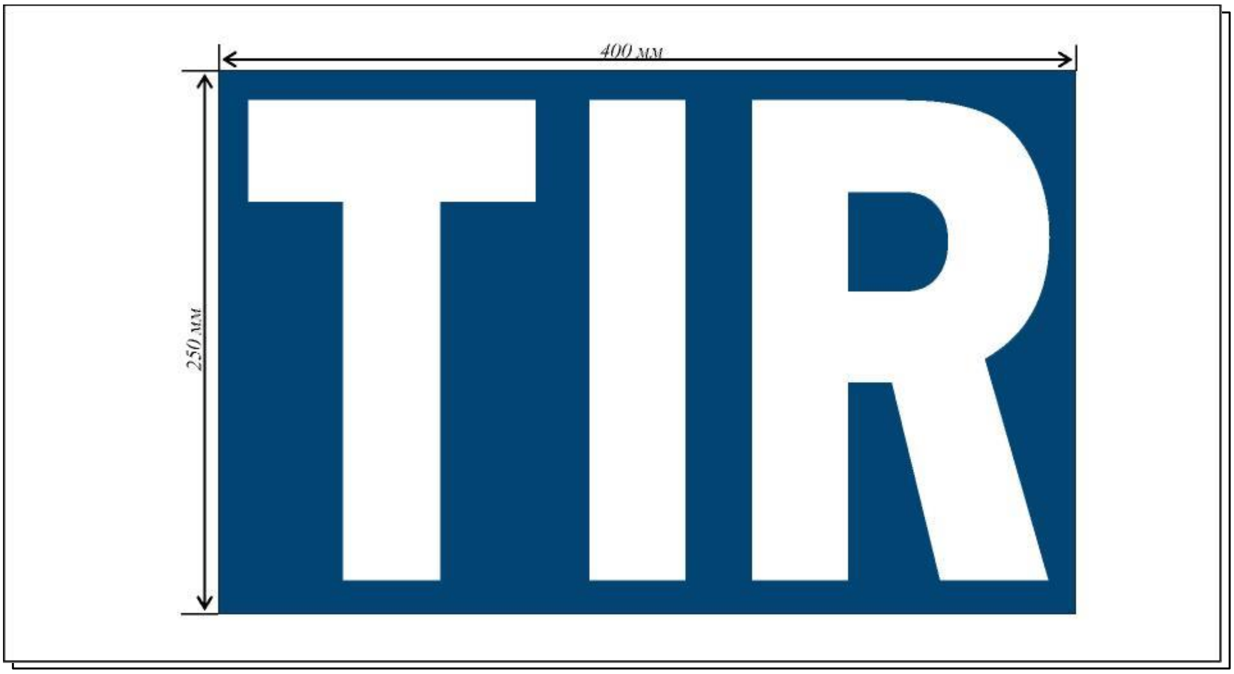

(TRANS/WP.30/204, 62 bent; TRANS/WP.30/AC.2/69, goşundy 3)

Goşundy 6

DÜŞÜNDIRIŞ ÝAZGYLARY

Düşündiriş ýazgylaryna giriş

i) Şu Konwensiýanyň 43 maddasynyň düzgünlerine laýyklykda düşündiriş ýazgylarynda şu Konwensiýanyň we onuň goşundylarynyň käbir düzgünleriniň düşündirişi berilýär. Şeýle hem, olar maslahat berilýän tejribäniň käbir görnüşlerini beýan edýär.

ii) Düşündiriş ýazgylary şu Konwensiýanyň ýa-da onuň goşundylarynyň düzgünlerini üýtgetmän, eýsem olaryň mazmunyny, manysyny we ulanylýan çygryny takyklaýar.

iii) Hususanda, şu Konwensiýanyň 12 maddasynyň we gümrük möhürleri we plombalary bilen gatnawa ýol ulag serişdelerini goýbermegiň tehniki şertlerine degişlilikde onuň 2-nji goşundysynyň düzgünleri bilen baglylykda düşündiriş ýazgylarynda degişli ýagdaýlarda bu düzgünlere jogap berýän hökmünde Ylalaşýan taraplar tarapyndan seredilmeli düzüt aýratynlyklary hakyndaky görkezmeler bar. Şeýle hem, düşündiriş ýazgylarynda degişli ýagdaýlarda haýsy düzüt aýratynlyklarynyň bu düzgünlere jogap berýändigi görkezilmeli.

iv) Düşündiriş ýazgylary tehniki öňe gidişlikleri we ykdysady tertibiň talaplaryny hasaba almak bilen, şu Konwensiýanyň we onuň goşundylarynyň düzgünlerini ulanmak mümkinçiligini üpjün edýär.

Bellik:

(6-njy goşundyda görkezilen düşündiriş ýazgylary olaryň degişli edilen Konwensiýanyň düzgünleri bilen ýerleşdirilen. Düşündiriş ýazgylaryna degişli bolan şekiller şu düzgüne goşulan).

Surat 1

IZOTERMIKI ÝÜK BÖLÜMLERI BOLAN ULAG SERIŞDELERINIŇ GAPYLARYNA GÜMRÜK MÖHÜRLERINI WE PLOMBALARYNY GOÝMAK ÜÇIN HALKANYŇ WE GURLUŞLARYŇ MYSALY

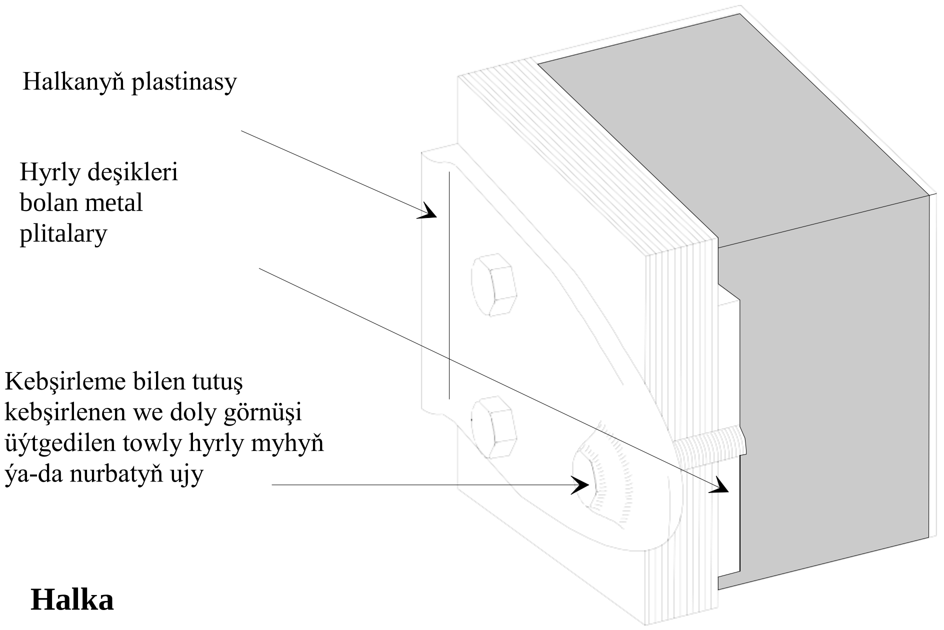

Halka

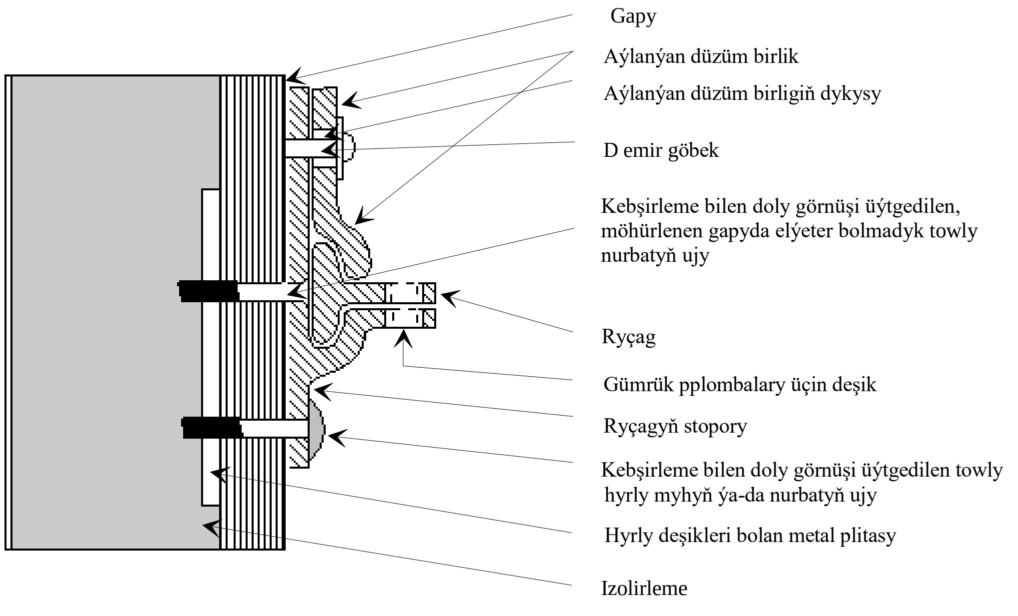

Gümrük möhürlerini we plombalaryny goýmak üçin gurluş

Surat 1a

ÝÖRITE BERKIDILMEGI TALAP ETMEÝÄN HALKANYŇ, DEMIR GÖBEGINIŇ MYSALY

Aşakda görkezilen halka 2.2.1 b) düşündiriş ýazgysynyň b) kiçi bendiniň ikinji sözleminiň düzgünlerine laýyk gelýär. Plastinanyň we skobanyň düzüdi demir göbeginiň ýörite berkidilme zerurlygyny aradan aýyrýar, sebäbi plastinanyň ökjesi skobanyň gyrasyna girýär. Şeýlelik bilen, ökjeler görünýän yzlary goýmazdan berkidilmedik demir göbek aýrylandan soň onuň asylýan ýerinde möhürlenen gümrük plombasynyň açylmagyna päsgel berýär.

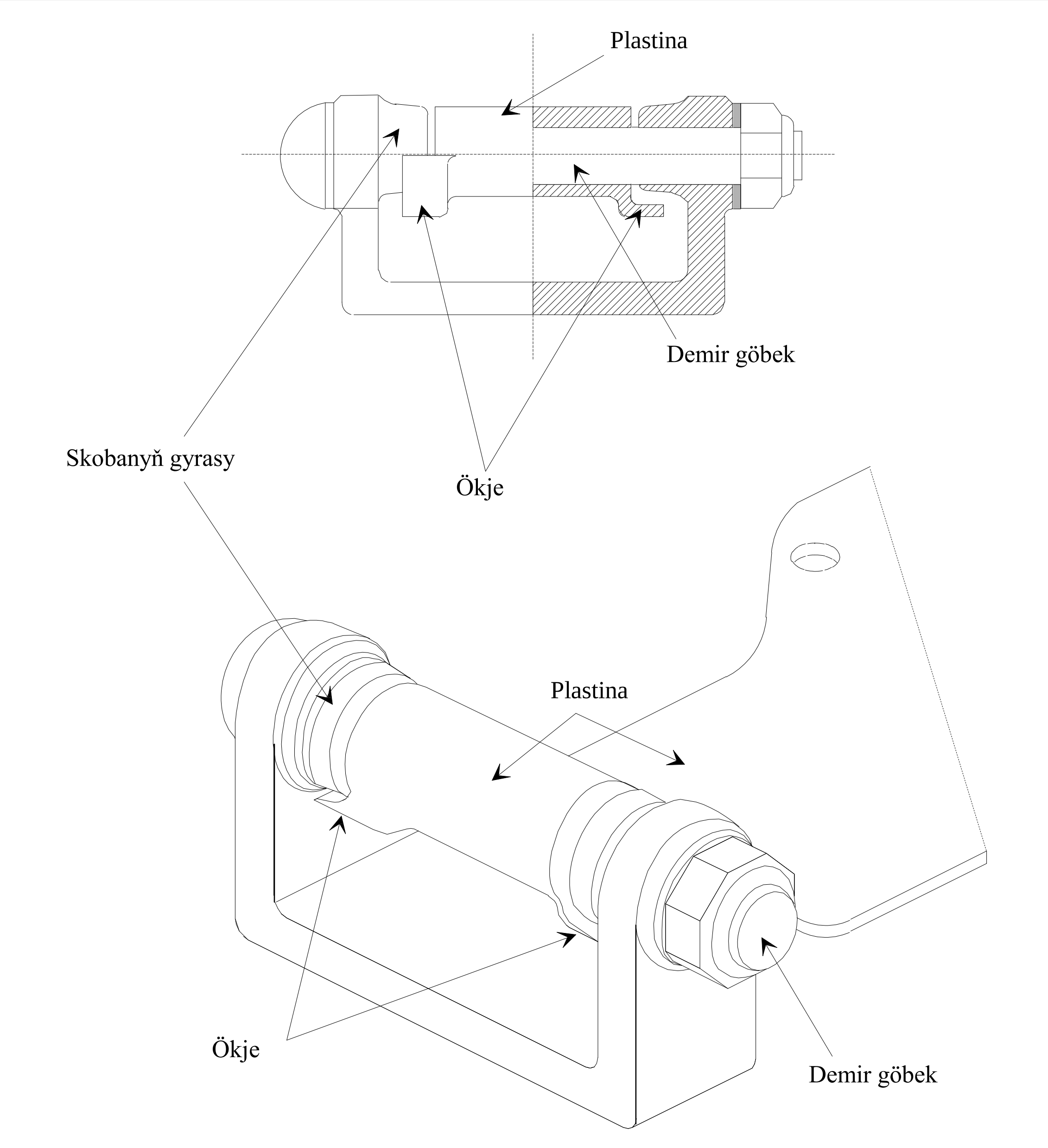

Surat 2

TYPÝAN HALKALARY BOLAN BREZENT BILEN ÝAPYK ULAG SERIŞDELERI

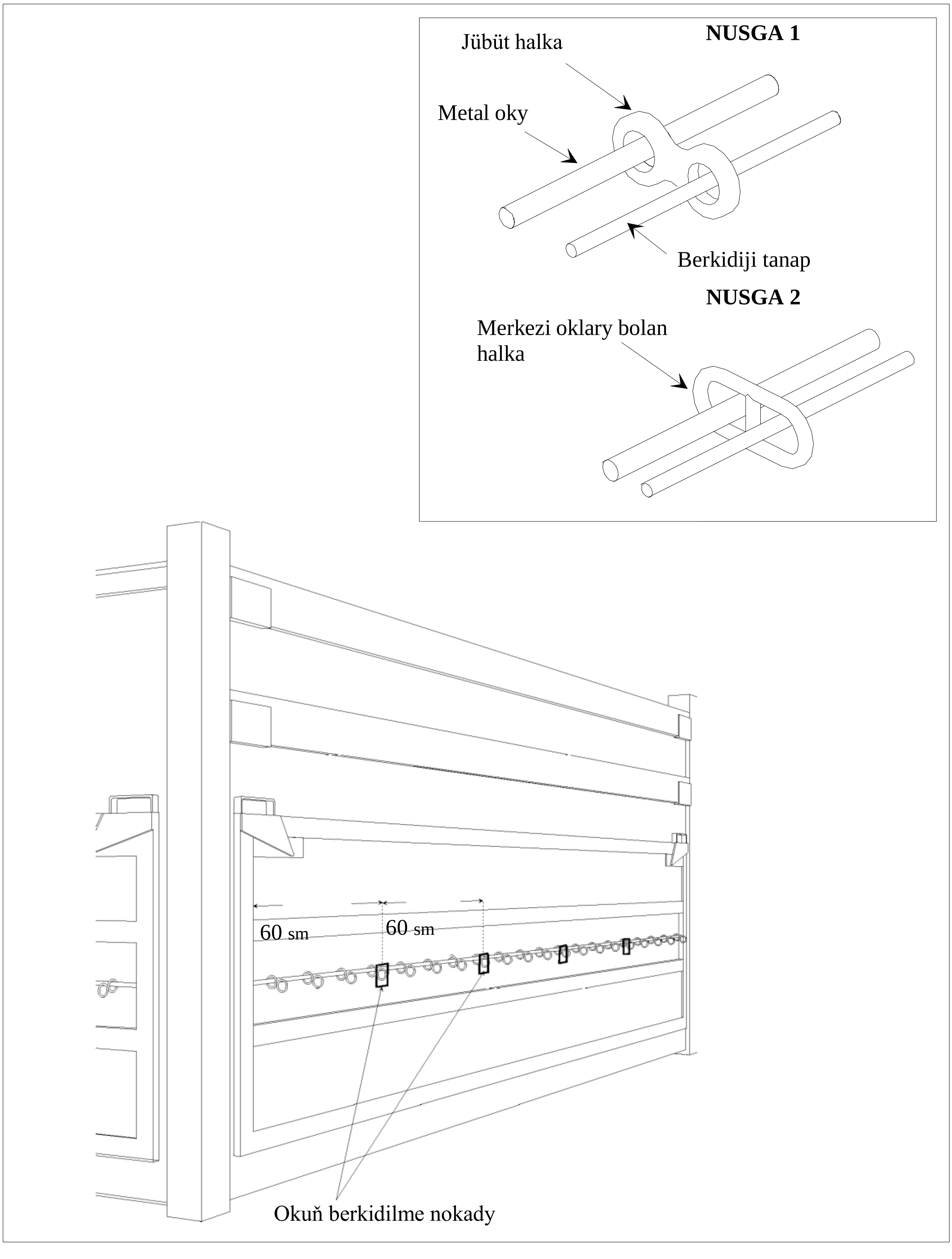

Surat 2a

AÝLANÝAN HALKANYŇ (ÝARYM HALKANYŇ) MYSALY

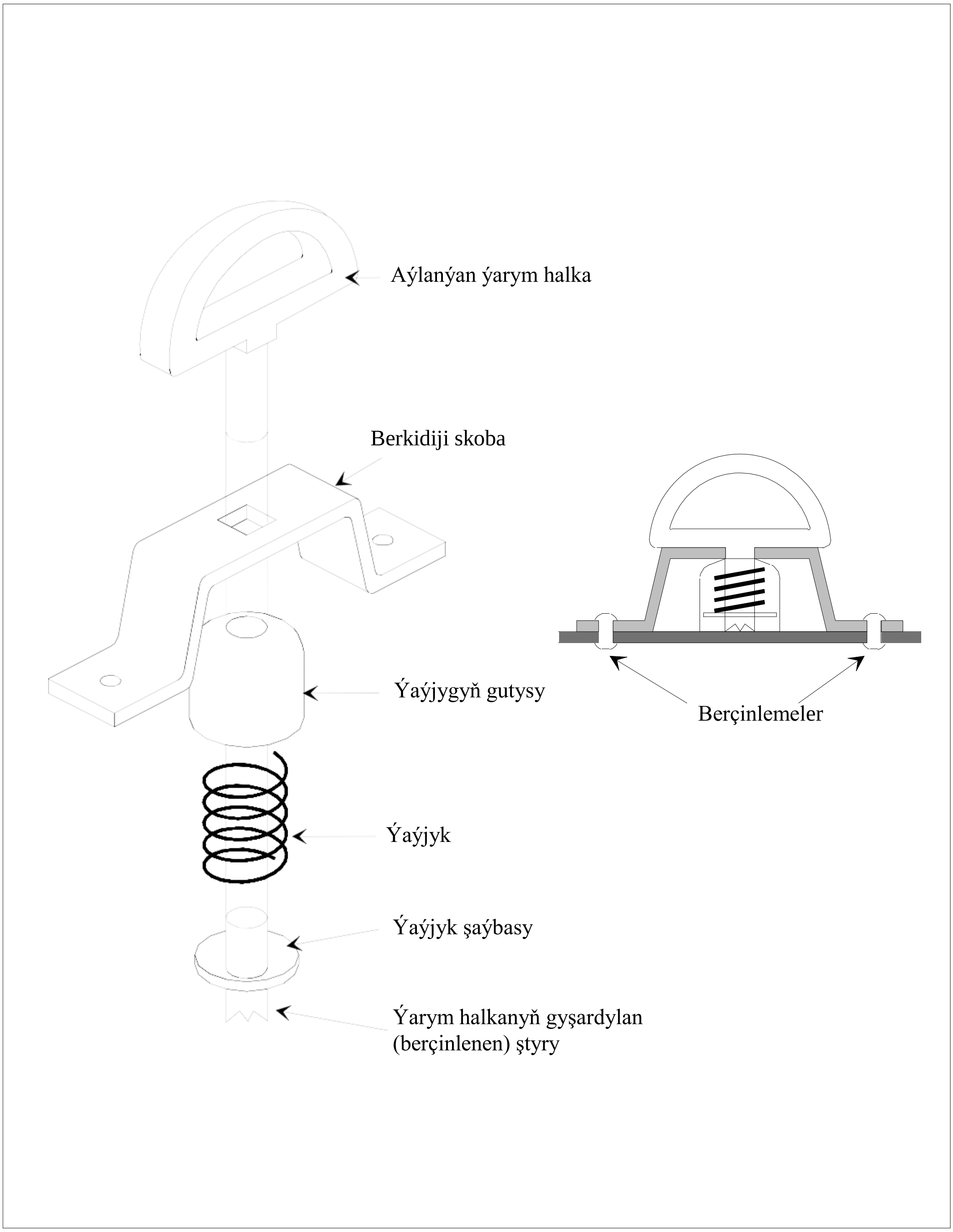

Surat 3

ULAG SERIŞDESINE BREZENDI BERKITMEK ÜÇIN GURLUŞYŇ NUSGASY

Aşakda görkezilen gurluş 2-nji goşundynyň 3 maddasynyň 11 a) bendiniň ahyrky ak setiriniň düzgünlerine jogap berýär. Şeýle hem, ol 2-nji goşundynyň 3 maddasynyň 6 bendiniň a) we b) kiçi bentleriniň düzgünlerine jogap berýär.
(ECE/TRANS/17/Amend.17; 1994-nji ýylyň 1-nji oktýabrynda güýje girdi)

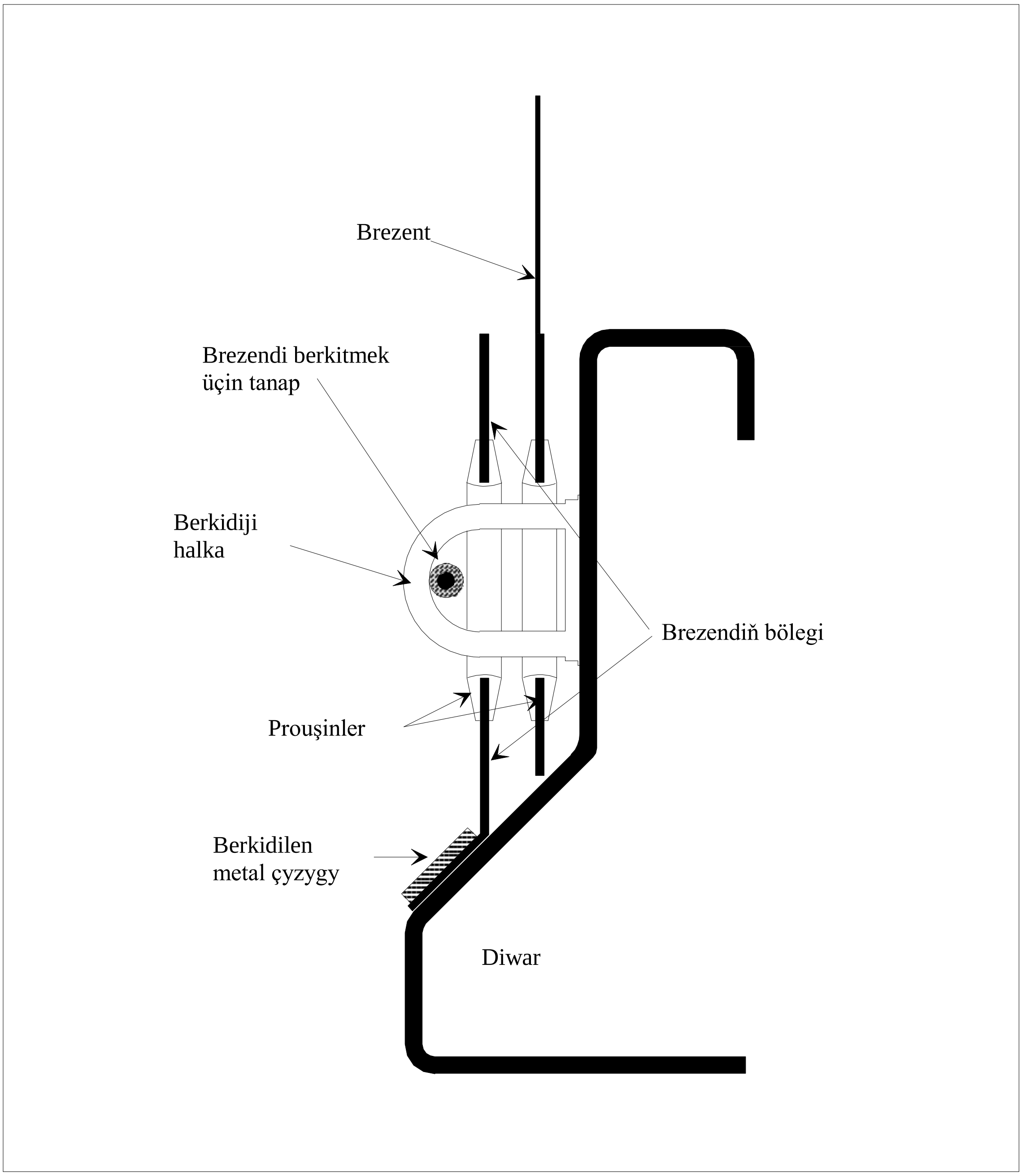

Surat 4

ÖRTÜGI BERKITMEK ÜÇIN GURLUŞ

Aşakda görkezilen gurluş 2-nji goşundynyň 3 maddasynyň 6 bendiniň a) we b) kiçi bentleriniň düzgünlerine jogap berýär.

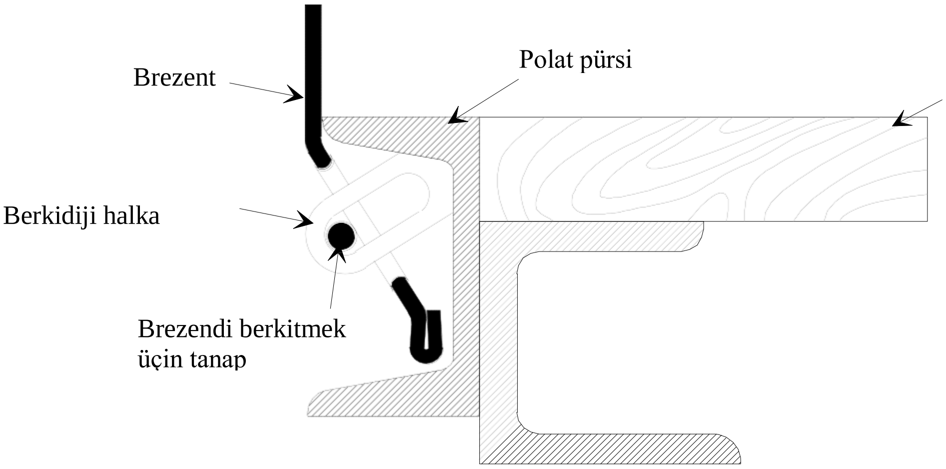

Kommentariýalar

Aşakdaky suratda 2-nji goşundynyň 3 maddasynyň 6 bendiniň a) we b) kiçi bentlerine laýyklykda örtügi berkitmek üçin gurluş görkezilen (TRANS/WP.30/147, 32 bent)

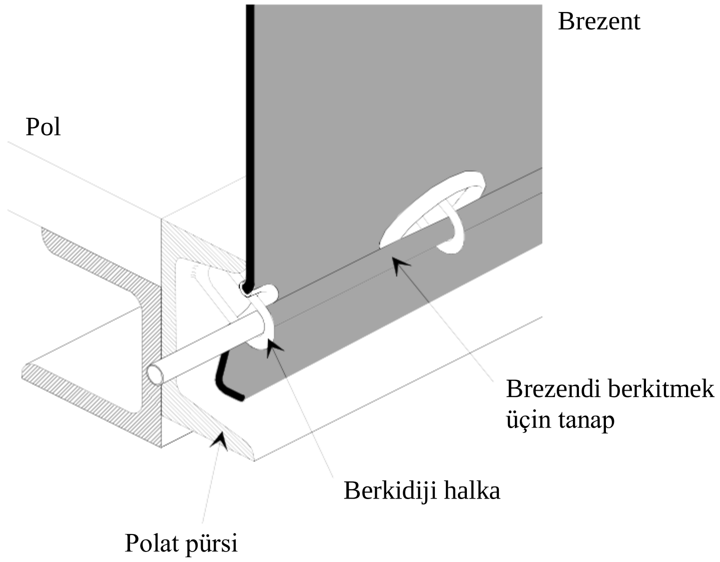

Surat 5

IZOTERMIKI DÜZÜDIŇ GAPYSYNYŇ IÇKI TARAPYNDAN GOÝULÝAN BERKIDIJI ESBABYŇ MYSALY

Gapy tarapdan görnüşi

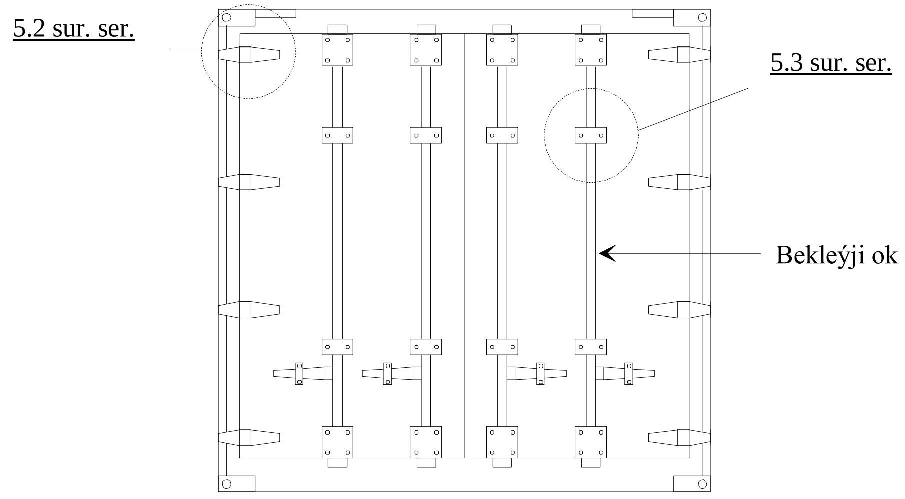

Surat. 5.1

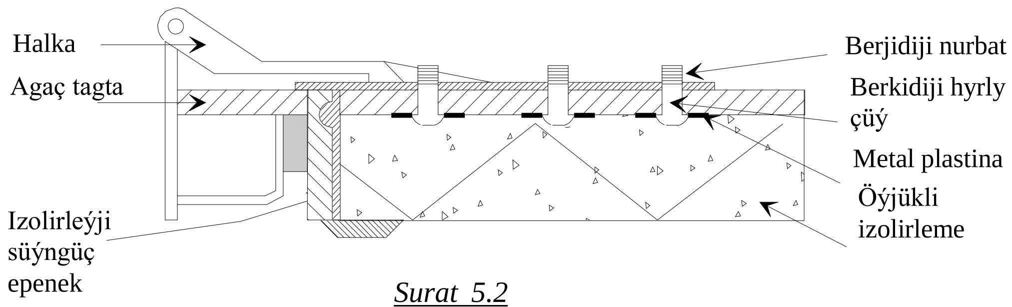

Surat 5.2

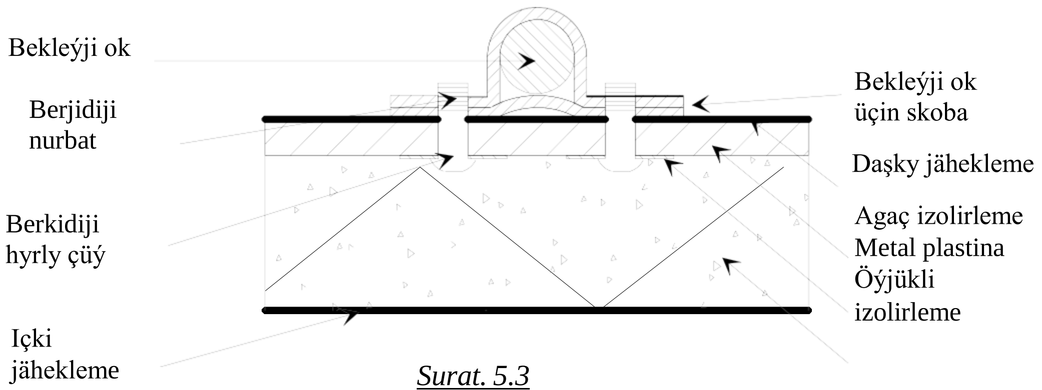

Surat. 5.3

Goşundy 7

KONTEÝNERLERI GOÝBERMÄGE DEGIŞLI BOLAN GOŞUNDY

Bölüm I

GÜMRÜK MÖHÜRLERI WE PLOMBALARY BILEN HALKARA GATNAWLARA GOÝBERILIP BILINJEK KONTEÝNERLERE DEGIŞLILIKDE ULANYLÝAN TEHNIKI ŞERTLERE DEGIŞLI BOLAN DÜZGÜNLER

Düşündiriş ýazgylary

Şu Konwensiýanyň 6-njy goşundysynda getirilen 2-nji goşunda düşündiriş ýazgylary şu Konwensiýanyň düzgünlerini berjaý etmek üçin gümrük möhürleri we plombalary bilen gatnawa goýberilen konteýnerleriň degişli üýtgetmelerine degişlilikde ulanylýar.

Madda 1

Esasy ýörelgeler

Gümrük möhürleri we plombalary bilen ýükleriň halkara daşamalaryna diňe aşakdaky görnüşde düzülen we enjamlaşdyrylan konteýnerler goýberilýär:

a) ýükleri gümrük möhürleriniň ýa-da plombalarynyň görünýän döwülme ýa-da bozulma yzlary goýmazdan, konteýneriň möhürlenen böleginden aýyrmak ýa-da ol ýere ýüklemek üçin;

b) gümrük möhürleri we plombalary ýönekeý we ykjam usul bilen goýmak üçin;

c) olarda ýükleri gizlemek üçin gizlin ýerleriň bolmazlygy üçin;

d) ýükleri ýükläp boljak ähli ýerleriň gümrük barlagy üçin ýeňil elýeterli bolmagy üçin.

1 madda kommentariýalar

Konteýnerlerde nyşanlama

Konteýnerleriň diwaryndan ýa-da brezendinden aýrylmaýan ýazgylara, trafaretlere, ýagtylygy serpikdiriji çyzyklara we beýleki muňa meňzeş belliklere, eger-de olar aýdyň düşünikli bolup galmaly diwaryň ýa-da brezendiň gurluşyny ýapmaýan bolsa, rugsat berilýär. Konteýnerde deşikleri ýapýan ýelim kagyzlarynyň we beýleki muňa meňzeş bellikleriň ulanylmagyna rugsat berilmeýär.
(TRANS/GE.30/57, 45 bent; TRANS/WP.30/141, 35 bent; TRANS/WP.30/AC.2/31, goşundy 3)

Madda 2

Konteýnerleriň düzüdi

1. Şu Düzgünleriň 1 maddasynyň talaplaryny kanagatlandyrmak üçin:

a) konteýneriň düzüm birlikleri (diwary, poly, gapylary, üçegi, sütünleri, çarçuwalary, atanak düzüm birlikleri we ş.m.) görünýän yzlary goýmazdan, daşyndan aýyryp we ýerine täzeden goýup bolmaýan esbaplaryň kömegi bilen ýa-da görünýän yzlary goýmazdan, üýtgedip bolmaýan düzüdi üpjün edýän usullaryň kömegi bilen birleşdirilmeli. Diwary, poly, gapylary we üçegi dürli serişdelerden taýýarlanan bolsa, olar bu talaplara jogap bermeli we ýeterlik derejede berk bolmaly.

b) gapylaryň we ýapmagyň gaýry ulgamlaryň (şol sanda dyky çarhlaryň, lazyň üçekleriniň, flanesleriň we ş.m.) gümrük möhürlerini we plombalary goýup bolýan esbaplary bolmaly. Bu esbap, ony görünýän yzlary goýmazdan, daşyndan aýyryp we ýerine täzeden goýup bolmaýan we gapylary hem-de bekleýji gurluşlary gümrük möhürlerini we plombalaryny bozmazdan açyp bolmaýan görnüşde bolmaly. Soňkylar degişli görnüşde goralan bolmaly. Açylýan üçekleriň bolmagyna rugsat berilýär;

2 maddanyň 1 b) bendine kommentariýalar

Konteýnerlerde gümrük möhürleriniň we plombalarynyň goragy

Şu Konwensiýanyň gümrük möhürlerini we plombalaryny goramak üçin islendik ýörite talaplary göz öňünde tutmaýandygy sebäpli, munuň ýaly plombalary ýörite gorag gurluşlary bilen gorap bolýar ýa-da gapynyň düzüdi ýükler daşalanda gümrük möhürleriniň we plombalarynyň tötänleýin bozulmak mümkinçiliklerini aradan aýyrmaly.
(TRANS/GE.30/17, 93 bent)

c) şemalladyjy we drenaž deşikleri konteýneriň içine bolan elýeterlilige päsgel beryän gurluş bilen enjamlaşdyrylmaly. Bu gurluş, ony görünýän yzlary goýmazdan daşyndan aýyryp we ýerine goýup bolmaýan düzütde bolmaly.

2 maddanyň 1 c) bendine kommentariýalar

Konteýnerlerde şemalladyjy deşikler

Şemalladyjy deşikleriň ölçegi umuman 400 mm ýokary bolmaly däldigine garamazdan, gümrük edarasy, oňa 400 mm uly bolan şemalladyjy deşigi bolan konteýner berlende, ähli galan talaplary berjaý etmek şerti bilen munuň ýaly konteýnere rugsat berip bilýär.
(TRANS/GE.30/14, 102 bent; TRANS/WP.30/143, 36 we 37 bentler)

2. Şu Düzgünleriň 1 maddasynyň c) kiçi bendiniň düzgünine garamazdan, tejribe nukdaýnazaryndan etek giňişliklerini (mysal üçin, jübüt diwaryň düzüm bölekleriniň arasynda) öz içine alýan konteýneriň düzüm birlikleriniň bolmagyna rugsat berilýär. Bu giňişlikleriň ýükleri ýaşyrmak maksady bilen ulanmyp bolmazlygy üçin:

i) içki jähekleme poldan üçege çenli konteýneriň ähli beýikligi boýunça ony ýapýan ýagdaýlarynda ýa-da jäheklemäniň we daşky diwaryň arasyndaky giňişlik dolulygyna ýapyk bolan ýagdaýlarynda – içki jäheklemäniň, ony görünýän yzlary goýmazdan aýyryp we ýerine goýup bolmaýan görnüşde berkidilmegi zerur; we

ii) jähekleme konteýneri onuň ähli beýikligi boýunça ýapmaýan we jäheklemäniň we daşky diwaryň arasyndaky giňişlik doly ýapyk bolmadyk ýagdaýlarynda we konteýneriň düzüdinde etek giňişlikleri bolan ähli beýleki ýagdaýlarda – görkezilen giňişlikleriň sanynyň iň az sana çenli çäklendirilmegini we bu giňişlikleriň gümrük barlagy üçin ýeňil elýeterli bolmagyny üpjün etmek zerur. (ECE/TRANS/17/Amend.8, 1987-nji ýylyň 1-nji awgustynda güýje girdi.)

2 maddanyň 2 bendine kommentariýalar

Etek gurluşlaýyn düzüm bölekleri aýyrmak

Etek pürsleri ýaly konteýnerleriň etek gurluşlaýyn düzüm bölekleriniň sany täze konteýneriň düzüdinde iň az sana çenli çäklendirilmeli we olar mümkin boldugyça, açyk gapdal pürslerini ulanmak bilen yzygiderli aýrylmaly. Eger-de düzüt sebäpleri bilen konteýnerlerde etek gurluşlaýyn düzüm bölekleri bar bolsa, onda munuň ýaly etek düzüm bölekleriniň gümrük edarasy tarapyndan geçirilýän barlagyny ýeňilleşdirmek üçin niýetlenen deşikleriň ulanylmagyna rugsat berilýär. Munuň ýaly barlag deşikleriniň bar bolmagy hakyndaky bellik konteýnerleri goýbermek hakyndaky şahadatnamanyň II nusganyň 9 bendinde ýa-da III nusganyň 7 bendinde edilmeli (Konwensiýanyň 7-nji goşundysynyň II bölümi) (TRANS/WP.30/151, 33-37 bentler; TRANS/WP.30/AC.2/33, goşundy 7)

Penjireleriň bar bolmagyna, olaryň ýeterlik derejede berk serişdeden taýýarlanan we görünýän yzlary goýmazdan olary daşyndan çykaryp ýa-da çalşyryp bolmaýan şerti bilen, Konwensiýanyň 6-njy goşundysynyň 0.1 j) düşündiriş ýazgysynda kesgitlenilen çalşyrylýan kuzowlarda rugsat berilýär. Muňa garamazdan, aýnalaryň ulanylmagyna rugsat berilýär, emma galyndysyz, gaýry aýna ulanylan ýagdaýynda, penjireler daşyndan täzeden gurnap bolmaýan, berk berkidilen metal gözenek bilen enjamlaşdyrylmaly; gözenekdäki öýjükleriň ölçegi 10 mm uly bolmaly däl. Penjireleriň bolmagyna Konwensiýanyň 1 j) maddasynda kesgitlenilen, Konwensiýanyň 6-njy goşundysynyň 0.1 j) düşündiriş ýazgysynda kesgitlenilişi ýaly, çalşyrylýan kuzowlara degişli bolmadyk konteýnerlerde rugsat berilmeýär. (ECE/TRANS/17/Amend.17, 1994-nji ýylyň 1-nji oktýabrynda güýje girdi)

Madda 3

Ýygnalýan we sökülýän konteýnerler

Ýygnalýan we sökülýän konteýnerler şu Düzgünleriň 11 we 2 maddalarynyň düzgünlerine jogap bermeli; mundan başga, olaryň konteýner ýygnalandan soň dürli bölekleri bellige alýan esbaplary bolmaly. Bu bellige alyjy esbaplar, eger-de olar ýygnalan konteýneriň daşky tarapynda ýerleşýän bolsa, olara gümrük möhürlerini we plombalaryny goýup bolýän düzütde bolmaly.

Madda 4

Brezent bilen ýapylan konteýnerler

1. Şu Düzgünleriň 1, 2 we 3 maddalarynyň düzgünleri brezent bilen ýapylan konteýnerlere degişlilikde, olaryň ulanylyp bilinjek derejesinde ulanylýar. Mundan başga, bu konteýnerler şu maddanyň düzgünlerine jogap bermeli.

2. Brezent berk kendirden ýa-da süýnmeýän, ýeterlik derejede berk, plastmassa bilen ýapylan ýa-da süýngüç matadan taýýarlanan bolmaly. Brezent gurat ýagdaýda bolmaly we ýüklere bolan elýeterliligi ýapmak üçin esbap berkidilenden soň görünýän yzlary goýmazdan mümkin bolmaz ýaly görnüşde taýýarlanan bolmaly.

3. Eger-de brezent birnäçe böleklerinden durýan bolsa, bu bölekleriň gyrasy biri-birine epilen bolmaly we azyndan 15 mm biri-birinden daşlykda bolan iki tikin bilen tikilmeli. Bu tikinler şu Düzgünere goşulan 1-nji suratda görkezilişi ýaly bolmaly, emma eger-de brezentiň käbir böleklerinde (mysal üçin, aýrylýan eteklerde we güýçlendirilen burçlarynda) görkezilen usul bilen çyzyklary birleşdirip bolmaýan bolsa, brezendiň ýokarky böleginiň gyrasyny epmek we şu Düzgünere goşulan 2-nji suratda görkezilişi ýaly çyzyklary tikmek ýeterlik. Tikinleriň biri dipe içinden görünýär we bu tikin üçin ulanylýan sapagyň reňki brezentiň öz reňkinden, şeýle hem beýleki tikin üçin ulanylýan sapagyň reňkinden düýpli tapawutlanmaly. Ähli tikinler maşynda tikilmeli.

4. Eger-de brezent plastmassa bilen örtülen matanyň birnäçe böleklerinden ybarat bolsa, bu bölekleri hem şu Düzgünlere goşulan 3-nji surata laýyklykda sepleriň kömegi bilen birleşdirmek bolýar. Her bir bölegiň gyrasy azyndan 15 mm beýleki bölegiň gyrasyny ýapmaly. Bölekler ähli bu in boýunça birleşdirilmeli. Birleşdirmäniň daşky gyrasy seplemäniň şol usuly bilen goýulýan azyndan 7 mm boýunça inlikde plastmassadan taýýarlanan çyzyk bilen ýapylmaly. Bu çyzykda, şeýle hem onuň her bir gyrasynda azyndan 3 mm boýunça inlikde bir görnüşli takyk güberrçek nagyş goýulmaly. Sepler, bölekleri görünýän yzlary goýmazdan aýyryp bolmaz ýaly we täzeden birleşdirip bolmaz ýaly görnüşde ýerine ýetirilmeli.

4 maddanyň 4 bendine kommentariýalar

Plastmassadan çyzyklar

Plastmassadan çyzygyň hökmany bolmagy hakyndaky talap örän wajyp, netijede oňa biperwaý garamaly däl.

(TRANS/GE.30/17, 99 bent; TRANS/WP.30/141, 35 bent; TRANS/WP.30/AC.2/31, goşundy 3)

Brezendiň gyralaryny ildirip birleşdirmek

Gümrük howpsuzlygynyň maksatlary üçin brezendiň gyralaryny ildiriň birleşdirmegiň ininiň azyndan 15 mm bolmagy ýeterlikdigine garamazdan, ildirmegiň ininiň 20 mm we ondan uly bolmagyna rugsat berilýär, onuň zerurlylygy breznediň nähili serişdeden we ony seplemegiň usulyna baglylykda tehniki sebäpler bilen şertlendirilýär. (TRANS/WP.30/162, 64 we 65 bentler; TRANS/ WP.30/AC.2/37, goşundy 6)

Brezendiň böleklerini seplemegiň usullary

Gümrük nukdaýnazaryndan howpsuz diýip ykrar edilýän brezendiň böleklerini seplemegiň usullaryna, eger-de olar Konwensiýanyň 2-nji goşundysynyň düzgünlerine laýyklykda ulanylýan bolsa, "seplemegiň ýylylyk usuly" degişli, munda brezent ýokary temperaturanyň kömegi bilen seplenilýär we "ýokary ýygylykly sepleme usuly" degişli, munda brezent ýokary ýygylygyň we basyşyň kömegi bilen seplenilýär. (TRANS/WP.30/162, 64 we 65 bentler; TRANS/ WP.30/AC.2/37, goşundy 6)

5. Şu Düzgünlere goşulan 4-nji suratda görkezilen usul bilen bejerilýär; tikilýän gyralar biri-birine epilmeli we azyndan 15 mm biri-birinden daşlykda bolan iki tikin bilen birleşdirilmeli; içinden görünýän sapagyň reňki daşyndan görünýän sapagyň reňkinden we brezendiň öz reňkinden tapawutlanmaly; ähli tikinler maşynda tikilmeli. Gyrasy bozulan brezent bozulan bölegi ýamamak arkaly bejerilýän bolsa, tikin hem şu maddanyň 3 bendiniň düzgünlerine we şu Düzgünlere goşulan 1-nji surata laýyklykda tikilýär. Plastmassa bilen örtülen matadan brezent şu maddanyň 4 bendinden beýan edilen usula laýyklykda bejerilip bilinýär, emma bu ýagdaýda plastmassa lentasy brezendiň iki tarapyndan goýulmaly, ýama bolsa brezendiň içki tarapyna goýulmaly.
(ECE/TRANS/17/Amend.8, 1987-nji ýylyň 1-nji awgustynda güýje girdi)

4 maddanyň 5 bendine kommentariýalar

Plastmassa bilen örtülen matadan brezendi abatlamak

Munuň ýaly brezendi abatlamak üçin indiki usuly ulanmaga rugsat berilýär. Ýamany kebşirlemek üçin temperaturanyň we basyşyň täsiri astynda eredilen winil ulanylýar. Plastik nagyşlanan serişdeden çyzyklar brezendiň iki tarapyndan ýamanyň gyralaryna goýulýar.
(TRANS/GE.30/6, 40 bent; TRANS/GE.30/GRCC/4, 33 bent; TRANS/WP.30/141, 35 bent; TRANS/WP.30/AC.2/31, goşundy 3)

Ýagtylygy serpikdiriji serişdeden çyzyklar

Aýrylýan we brezendiň gurluşyny ýapýan ýagtylygy serpikdiriji serişdeden çyzyklar, eger-de olar plastmassa bilen örtülen matadan brezende doly kebşirlenen we Konwensiýanyň 2-nji goşundysynyň 3 maddasynyň 5 bendiniň talaplaryna laýyk berkidilen bolsa, rugsat edilýär (aşakdaky sur. ser.).
(TRANS/WP.30/151, 40 bent)

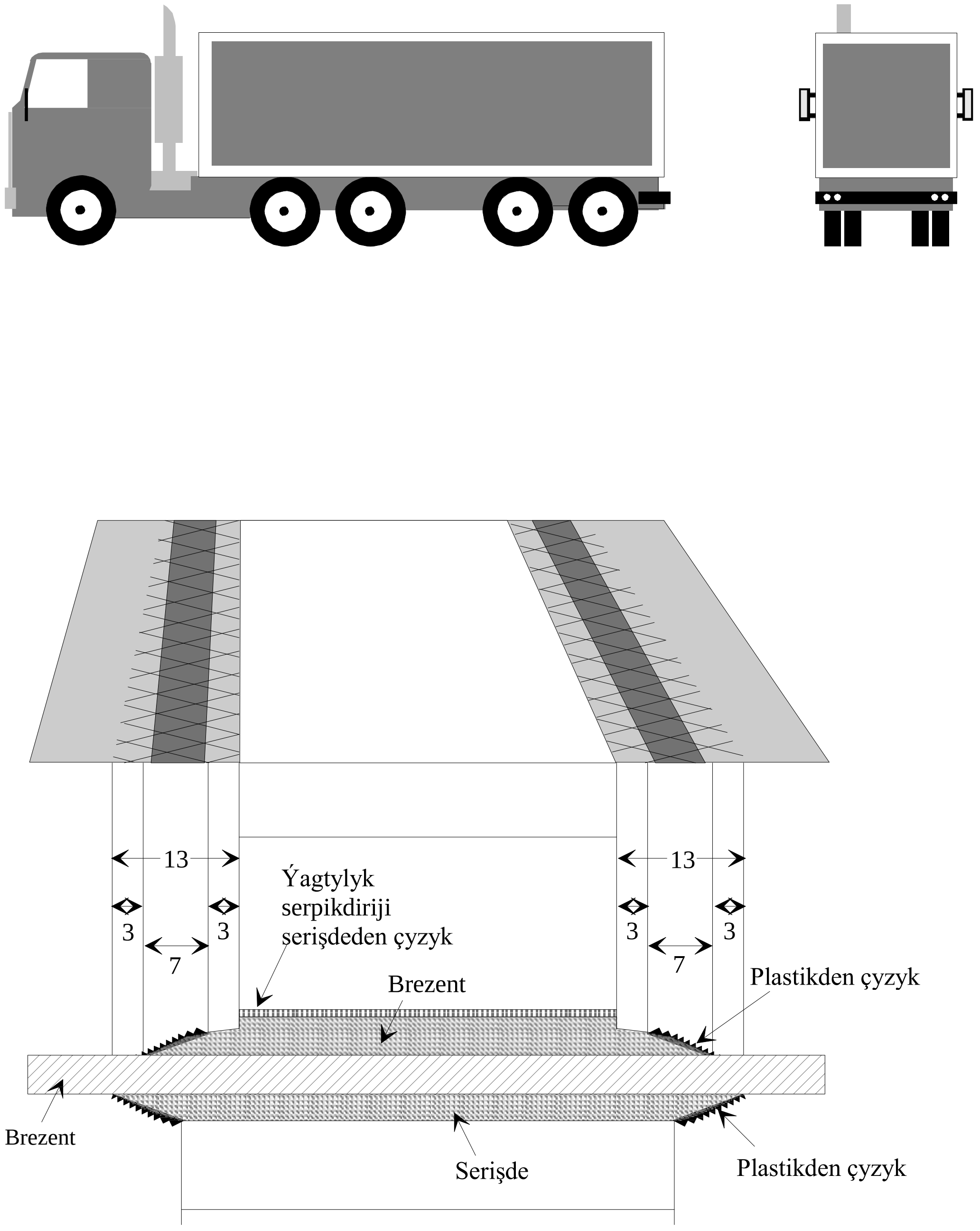
13
13
Ýagtylyk
serpikdiriji
serişdeden çyzyk
3
3
3
3
7
7
Brezent
Plastikden çyzyk
Brezent
Serişde
Plastikden çyzyk

6. Brezent şu Düzgünleriň 1 a) we b) maddalarynda beýan edilen şertlere takyk laýyklykda konteýnere berkidilmeli. Munuň üçin aşakdaky ulgamlar ulanylyp bilinýär:

a) brezent aşakdakylaryň kömegi bilen berkidilip bilinýär:

i) konteýnere berkidilýän metal halka,

ii) brezendiň gyralary boýunça prouşin we,

iii) ähli uzynlygy boýunça daşky tarapyndan görünmeýän örtügiň üstünden halkadan geçýän ýüpler ýa-da tanaplar.

Brezent, eger-de konteýneriň düzüt ulgamy ýüklere bolan elýeterlilige päsgel bermeýän bolsa, berkidiji halkalaryň merkezinden ölçenilen azyndan 250 mm inlikde konteýneriň gaty bölegini ýapmaly.

4 maddanyň 6 a) bendine düşündiriş ýazgysy

Gümrük nukdaýnazaryndan ýerlikli bolan konteýneriň burç fitinglerine brezendiň berkidiji ulgamlarynyň mysaly7-nji goşundynyň III bölümine goşulan suratda görkezilen.

b) Eger-de konteýnere brezendiň gyralarynyň biriniň ýapyk berkidilmesini üpjün etmek zerur bolsa, onda iki üst hem yşyksyz birikdirilmeli we berk şaýlaryň kömegi bilen saklanylmaly.

c) Eger-de brezendiň berkidiji ulgamy ulanylýan bolsa, onda ýapyk görnüşde ol brezendiň konteýneriň daşky üstüne ýapyk birikdirilmesini üpjün etmeli. (ECE/TRANS/17/Amend.8, 1987-nji ýylyň 1-nji awgustynda güýje girdi)

7. Brezent degişli düzüt (sütünler, gapdal taraplar, arkalar, atanak taraplar we ş.m.) bilen saklanylmaly.
(ECE/TRANS/17/Amend.8, 1987-nji ýylyň 1-nji awgustynda güýje girdi)

4 maddanyň 7 bendine kommentariýalar

Brezendi saklaýan sütünler

Brezendi saklaýan dugalar käwagt boş bolup durýarlar we ýüki ýaşyrmak üçin ulanylyp bilinýär. Emma, konteýneriň köp başga böleklerine degişli bolan ýagdaýlarda ýaly, olary hemişe barlap bolýar. Bu şertlerde boş dugalaryň ulanylmagyna ýol berilýär.
(TRANS/GE.30/14, 90 bent; TRANS/GE.30/12, 100 we 101 bentler; TRANS/GE.30/6, 41 bent; TRANS/WP.30/141, 35 bent; TRANS/WP.30/AC.2/31, goşundy 3)

8. Halkalaryň arasyndaky aralyk we prouşinleriň arasyndaky aralyk 200 mm ýokary bolmaly däl. Emma, halkalaryň we prouşinleriň arasyndaky aralyklar uly bolup bilýär, muňa garamazdan, eger-de konteýneriň we brezendiň düzüdi konteýnere bolan elýeterliligi doly aradan aýyrýan bolsa, sütünleriň islendik tarapyndan 200 mm ýokary bolmaly däl. Prouşinler berk bolmaly. (ECE/TRANS/17/Amend.8, 1987-nji ýylyň 1-nji awgustynda güýje girdi)

9. Berkitmäniň aşakdaky görnüşleri ulanylmaly:

a) diametri azyndan 3 mm bolan polat tanap; ýa-da,

b) diametri azyndan 8 mm bolan, açyk süýnmeýän plastmassa örtügi bilen ýapylan kendirden ýa-da sizaldan ýüp; ýa-da

c) açyk süýnmeýän plastmassa örtügi bilen ýapylan, spiral bilen towlanan polat gutynyň içinde süýüm-optiki sapaklaryň topbagyndan durýan tanap; ýa-da

d) tanapyň diametri (eger-de munuň ýaly bar bolsa, açyk örtügi hasaba almazdan) azyndan 3 mm bolmak şerti bilen, okjagazy dolulygyna ýapýan polat simden azyndan dört strengler bilen örtülen dokma ýüpden tanap.

Şu maddanyň 9 a) ýa-da d) bentlerine laýyk gelýän tanaplar plastmassadan süýnmeýän örtüge örtülen bolup bilýär.

Brezent şu maddanyň 6 a) bendiniň talaplaryna jogap berýän islendik düzüdiň çarçuwasyna berkidilmeli bolsa, berkitme hökmünde kemeri ulanmak bolýar (munuň ýaly düzüdiň mysaly şu goşundynyň 7-nji suratda getirilen). Kemeriň özi serişdä, ölçeglere we görnüşine degişlilikde 11 a) iii) bendiň görkezmelerine jogap bermeli.

(ECE/TRANS/17/Amend.11, 1989-njy ýylyň 1-nji awgustynda güýje girdi; ECE/TRANS/17/Amend.17, 1994-nji ýylyň 1-nji oktýabrynda güýje girdi; ECE/TRANS/17/Amend.25, 2005-nji ýylyň 1-nji oktýabrynda güýje girdi)

4 maddanyň 9 bendine kommentariýalar

Berkidiji ýüp

Brezendi konteýneriň çarçuwasyna berkitmek zerur bolsa, kemeriň ýerine iki bölekden durýan ýüp ulanylýar.
(TRANS/WP.30/125, 33 bent; ECE/TRANS/WP.30/232, 34 bent we goşundy; ECE/TRANS/WP.30/AC.2/91, 24 bent)

10. Her bir tanap ýa-da ýüp bir bölekden durmaly we iki ujunda metal uçluk bolmaly. Her bir metal uçlugyň üsti bilen gümürk möhürleri we plombalary üçin işilen ýüpleri ýa-da lentalary çekmek mümkinçiligini üpjün etmeli. Şu maddanyň 9 a), b) we d) bentleriniň düzgünlerine laýyklykda tanaplaryň her bir uçlugyny berkitmek üçin esbapda tanapyň ýa-da ýüpüň üsti bilen geçýän we degişlilikde üstünden gümürk möhürleri we plombalary üçin işilen ýüpleri ýa-da lentalary çekip bolýan berçinleme bolmaly. Tanap ýa-da ýüp, olaryň hakykatdan hem bir bölekden durýandygyna göz ýetirmek üçin boş berçinlemäniň iki tarapyndan görünýän bolmaly (şu Düzgünlere goşulýan 5-nji surata ser.).
(ECE/TRANS/17/Amend.25, 2005-nji ýylyň 1-nji oktýabrynda güýje girdi)

11. Brezentiň ýüklemek we düşürmek üçin ulanylýan penjireleri bar bolan ýerlerinde brezendiň iki etegi birleşdirilýär. Munuň üçin aşakdaky ulgam ulanylýar:

a) breznediň iki gyrasy degişli görnüşde ýapylmaly. Şeýle hem, olar aşakdakylaryň kömegi bilen berkidilmeli:

i) şu maddanyň 3 we 4 bentleriniň düzgünlerine laýyklykda tikilen ýa-da kebşirlenen açylýan etek;

ii) şu maddanyň 8 bendiniň şertlerine jogap berýän halkalar we prouşinler; halkalar metaldan ýasalmaly; we

iii) halkalaryň üstünden geçýän we brezendiň iki gyrasyny we açylýan etegi birleşdirýän, ini azyndan 20 mm we galyňlygy azyndan 3 mm bolan degişli süýünmeýän serişdeden bitewi bölekden taýýarlanan kemer; kemer brezendiň içki tarapyndan berkidilmeli we aşakdakylary bolmaly:

şu maddanyň 9 bendinde görkezilen tanapy ýa-da ýüpi geçirmek üçin prouşin, ýa-da

şu maddanyň 6 bendinden görkezilen metal halka berkidilýän we şu maddanyň 9 bendinde görkezilen tanapyň ýa-da ýüpüň kömegi bilen berkidilýän prouşin.

Eger-de ýörite gurluş, mysal üçin, görünýän yzlary goýmazdan konteýnere bolan elýeterlilige päsgel berýän gorag haýaty bar bolsa, açylýan etek talap edilmeýär. Şeýle hem, açylýan etek typýan etekleri bolan konteýnerler üçin talap edilmeýär. (ECE/TRANS/17/Amend.14, 1992-nji ýylyň 1-nji awgustynda güýje girdi; ECE/TRANS/17/Amend.20, 2001-nji ýylyň 12-nji iýunynda güýje girdi)

b) Brezentde penjireleri ýapýan ýörite ulgam konteýner ýapylandan we möhürlenenden soň brezendiň gyralarynyň berk ýapylmasyny üpjün edýär. Ulgamda şu maddanyň 6 bendinde görkezilen metal halkanyň geçýän we şu maddanyň 9 bendinde görkezilen tanapyň ýa-da ýüpüň kömegi bilen berkidilýän deşik bolýar. Munuň ýaly ulgam şu goşundyda bar bolan 8-nji suratda görkezilýär. (ECE/TRANS./17/Amend.14, 1992-nji ýylyň 1-nji awgustynda güýje girýär)

12. Konteýnere goýulmaly görkezme bellikleri we şu düzgüniň ikinji bölüminde göz öňünde tutulan goýbermek hakyndaky kiçi tablisa hiç bir ýagdaýda brezent bilen ýapylmaly däl.

Madda 5

Typýan etekli konteýnerler

1. Şu Düzgünleriň 1, 2, 3 we 4 maddalarynyň düzgünleri typýan etekli konteýnerlere degişlilikde, olaryň ulanylyp bilinjek derejesinde ulanylýar. Mundan başga, bu konteýnerler şu maddanyň düzgünlerine laýyk gelmeli.

2. Typýan etekler, gapylar we konteýneriň beýleki düzüm bölekleri şu Düzgünleriň 4 maddasynyň 6, 8, 9 we 11 bentlerinde görkezilen talaplara ýa-da aşakdaky i)-vi) kiçi bentlerde beýan edilen talaplara jogap bermeli.

i) Typýan etekler, gapylar we konteýneriň beýleki düzüm bölekleri görünýän yzlary goýmazdan aýyryp we täzeden ýerine goýup bolmaýan esbabyň kömegi bilen ýa-da görünýän yzlary goýmazdan üýtgedilip bilinmeýän düzüdi üpjün edýän usullaryň kömegi bilen birleşdirilmeli.

ii) Etegi çekdiriji kemerleriň arasyndaky azyndan ¼ hakyky aralyk boýunça konteýneriň gaty böleginiň ýokarsyny ýapmaly. Etegi azyndan 50 mm boýunça konteýneriň gaty böleginiň aşagyny ýapmaly. Konteýner ýapyk we gümrük maksatlary üçin möhürlenen ýagdaýynda, konteýneriň eteginiň we islendik ýerdäki gaty bölekleriniň arasyndaky aralyk konteýneriň dik okuna perpendikulýar boýunça 10 mm uly bolmaly däl.

iii) Typýan etegiň ugrukdyryjy düzüm birligi, typýan etegi çekdiriji gurluş we beýleki hereket edýän bölekleri, gümrük plombalary bilen ýapylan we möhürlenen gapylary we beýleki hereket edýän bölekleri görünýän yzlary goýmazdan daşyndan açyp ýa-da ýapyp bolmaz ýaly görnüşde birikdirilmeli. Typýan etegiň ugrukdyryjy düzüm birligi, typýan etegi çekdiriji gurluş we beýleki hereket edýän bölekler, dyky gurluşlary ýapylandan soň görünýän yzlary goýmazdan konteýnere bolan elýeterliligi aradan aýyrar ýaly görnüşde birikdirilmeli. Düzüdiň munuň ýaly ulgamynyň mysaly şu Düzgünlere goşulýan 9-njy suratda şekillendirilen.

iv) Gümrük maksatlary üçin ulanylýan halkalaryň arasynda kese boýunça aralyk ulag serişdesiniň gaty böleklerinde 200 mm uly bolmaly däl. Munuň bilen birlikde bu aralyk uly bolup bilýär, emma eger-de ulag serişdesiniň düzüdi we etegi ýük bölümine elýeterliligi doly aradan aýyrýan bolsa, sütüniň islendik tarapyndan halkalaryň arasyndaky aralyk 300 mm ýokary bolmaly däl. Islendik ýagdaýda ýokardaky ii) kiçi bentde beýan edilen şertler berjaý edilmeli.

v) Çekdiriji kemerleriň arasyndaky aralyk 600 mm uly bolmaly däl.

vi) Etegi ulag serişdesiniň gaty böleklerine berkitmek üçin ulanylýan berkitmeleriň görnüşleri şu Düzgünleriň 3 maddasynyň 9 bendinde göz öňünde tutulan talaplara jogap bermeli.
(ECE/TRANS/17/Amen.33, 2017-nji ýylyň 1-nji ýanwarynda güýje girdi)

Madda 6

Brezent bilen ýapylýan hereket edýän üçekli konteýnerler

1. Şu Düzgünleriň 1, 2, 3, 4 we 5 maddalarynyň düzgünleri brezent bilen ýapylýan hereket edýän üçekli konteýnerlere degişlilikde, olara degişlilikde ulanylyp bilinjek derejede ulanylýar. Mundan başga, bu konteýnerler şu maddanyň düzgünlerine laýyk gelmeli.

2. Brezent bilen ýapylan hereket edýän üçek aşakdaky i)-iii) kiçi bentlerde beýan edilen talaplara jogap bermeli.

i) Brezent bilen ýapylan hereket edýän üçek görünýän yzlary goýmazdan aýyryp we täzeden ýerine goýup bolmaýan esbabyň kömegi bilen ýa-da görünýän yzlary goýmazdan üýtgedilip bilinmeýän düzüdi üpjün edýän usullaryň kömegi bilen birleşdirilmeli.

ii) Üçegiň etegi üçegiň etegini ýokarky guşagyň ýokarky gyrasyndan çekip bolmaz ýaly görnüşde ýük bölümiň öňünden üçegiň gaty bölegini ýapmaly. Konteýneriň ähli uzynlygy boýunça iki tarapdan üçegiň eteginiň gyrasyna öňünden dartylan polat tanapy, ony görünýän yzlary goýmazdan çykaryp we täzeden ýerine goýup bolmaz ýaly görnüşde, gurnalýar. Üçegiň etegi, ony görünýän yzlary goýmazdan aýyryp we täzeden ýerine berkidip bolmaz ýaly görnüşde salazkalara ykjam birikdirilmeli.

iii) Typýan etegiň ugrukdyryjy düzüm birligi, typýan etegi çekdiriji gurluş we beýleki hereket edýän bölekleri, gümrük plombalary bilen ýapylan we möhürlenen gapylary we beýleki hereket edýän bölekleri görünýän yzlary goýmazdan daşyndan açyp ýa-da ýapyp bolmaz ýaly görnüşde birikdirilmeli. Typýan etegiň ugrukdyryjy düzüm birligi, typýan etegi çekdiriji gurluş we beýleki hereket edýän bölekler, dyky gurluşlary ýapylandan soň görünýän yzlary goýmazdan konteýnere bolan elýeterliligi aradan aýyrar ýaly görnüşde birikdirilmeli.

Düzüdiň munuň ýaly ulgamynyň mysaly şu Düzgünlere goşulýan 10-njy suratda görkezilen.

(ECE/TRANS/17/Amend.33, 2017-nji ýylyň 1-nji ýanwarynda güýje girdi)

Surat 1

TIKINLERIŇ KÖMEGI BILEN TIKILEN MATALARYŇ BIRNÄÇE BÖLEKLERINDEN TAÝÝARLANAN BREZENT

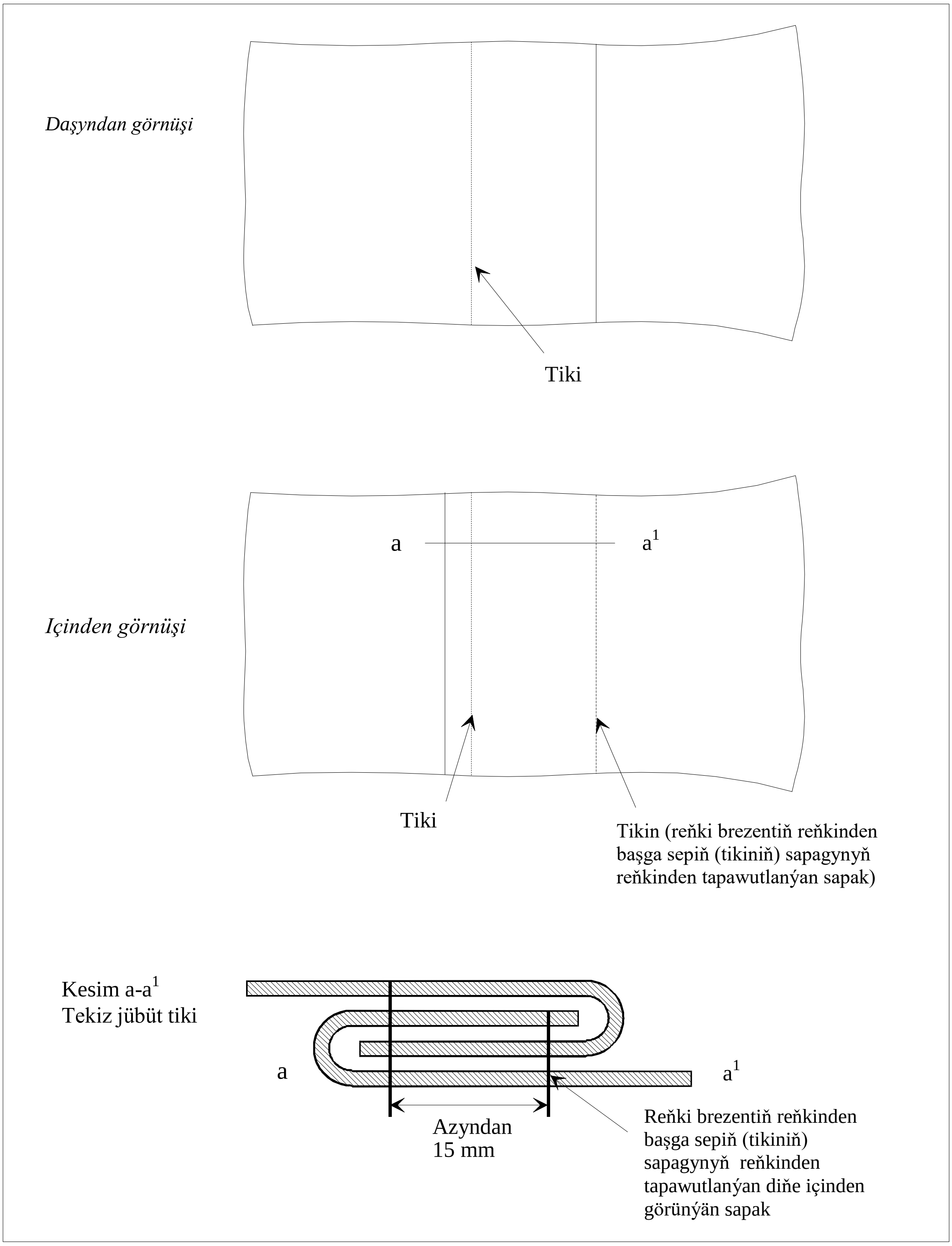

Surat 2

MATANYŇ BIRNÄÇE BÖLEKLERINDEN TAÝÝARLANAN BREZENT

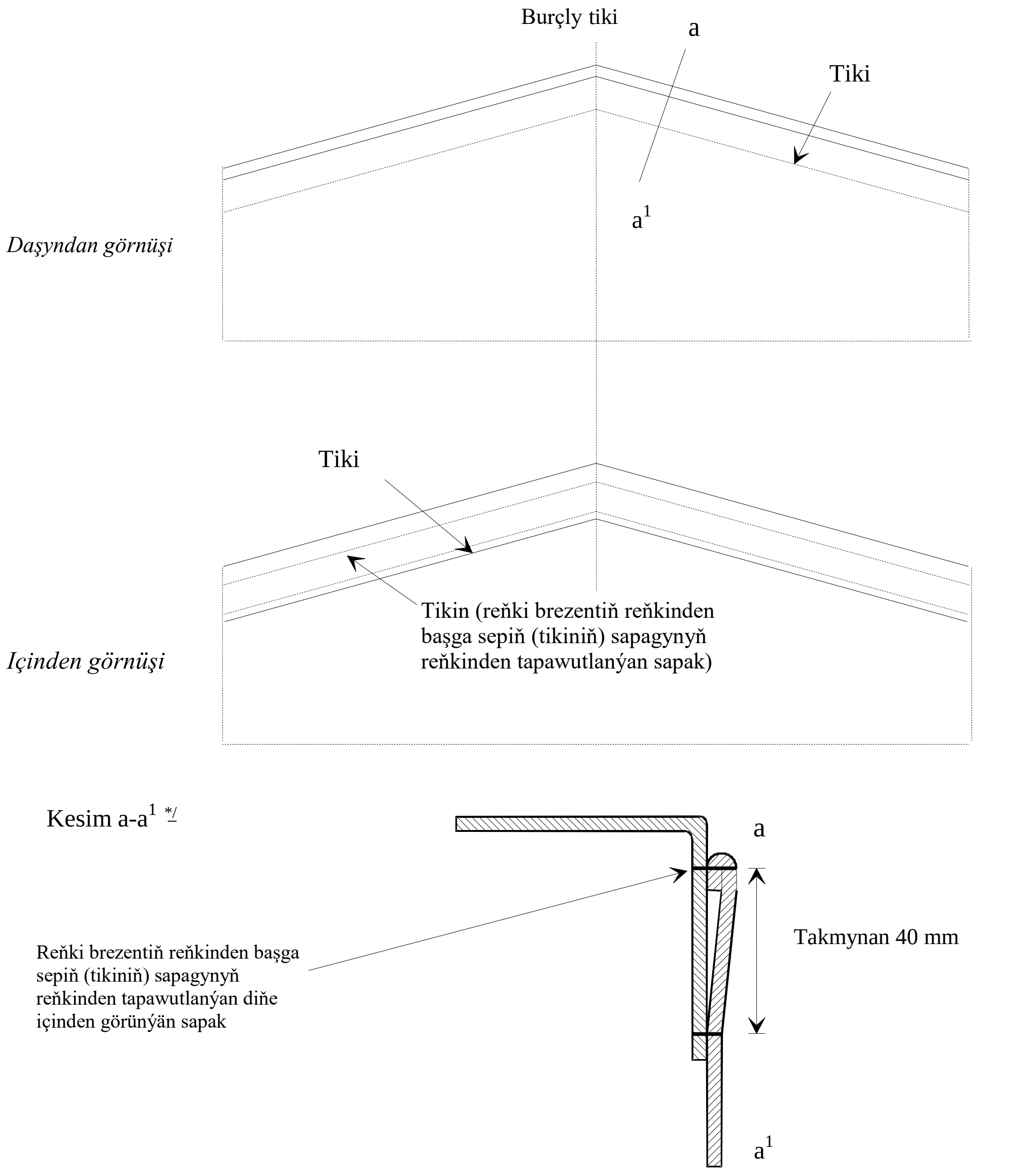

Bellik: Şeýle hem, şu Konwensiýanyň 2-nji goşundysynyň 2 a) suratynda görkezilen usul boýunça ýerine ýetirilen burçlaýyn seplere ýol berilýär

*/ *Bu surat 2-nji goşundynyň 3 maddasynyň 3 bendine laýyklykda eplenen brezendiň ýokarky bölegi görkezilen*

<u>*Kommentariýalar*</u>

«BILE TIKILEN BIRNÄÇE BÖLEKLERDEN DURÝAN ÖRTÜKLER» 2-nji goşundynyň 2 a) suraty ýokarda getirilen bellige laýyklykda burçlaýyn sepleri tikmegiň nusgasy hökmünde 7-nji goşundyda amala aşyrylýar. (TRANS/WP.30/147, 32 bent)

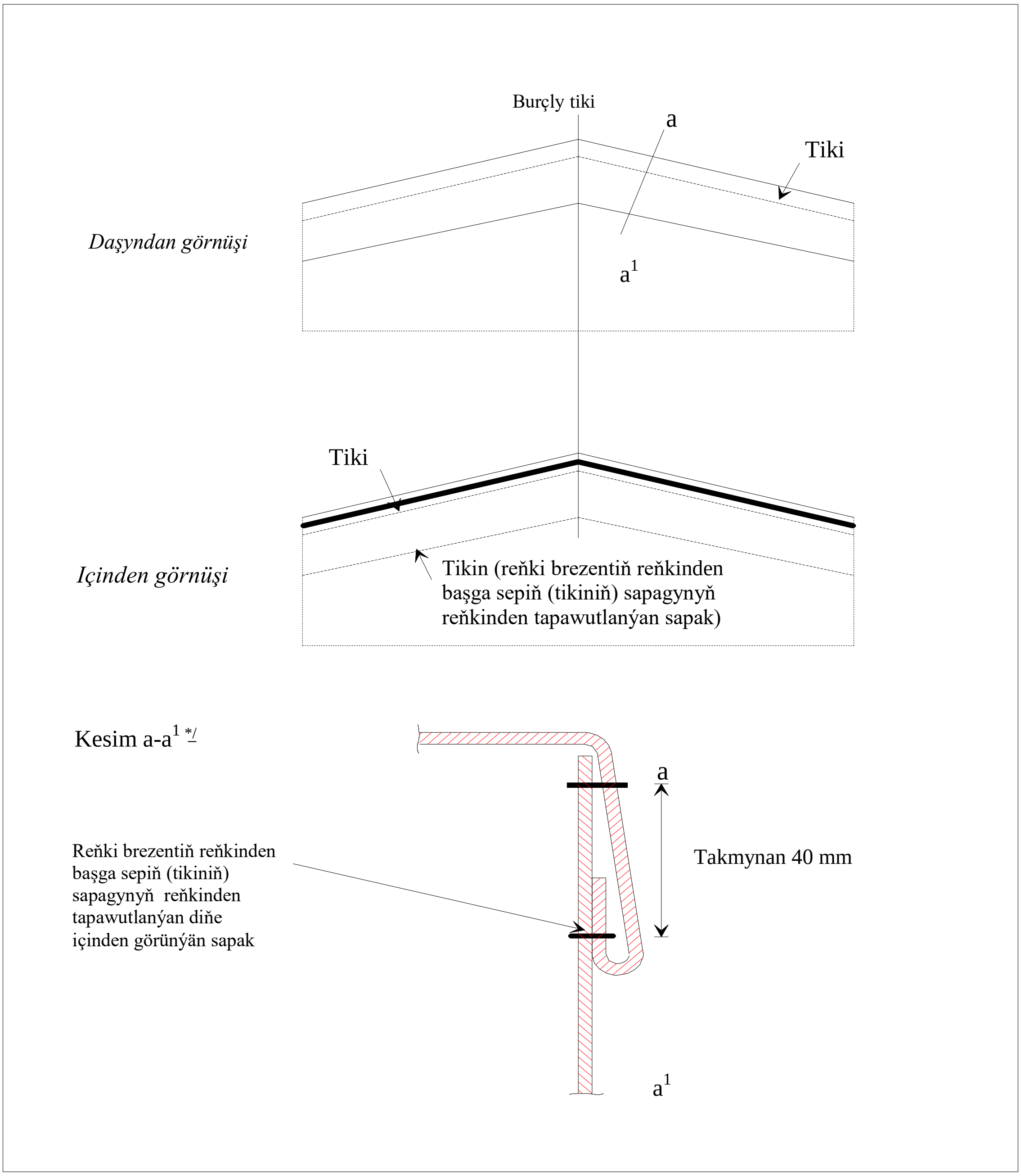

*/ *Bu surat 2-nji goşundynyň 3 maddasynyň 3 bendine laýyklykda eplenen brezendiň ýokarky bölegi görkezilen*

Surat 3

SEPLEME ÝOLY BILEN BIRIKDIRLEN MATALARYŇ BIRNÄÇE BÖLEKLERINDEN ÝASALAN BREZENT

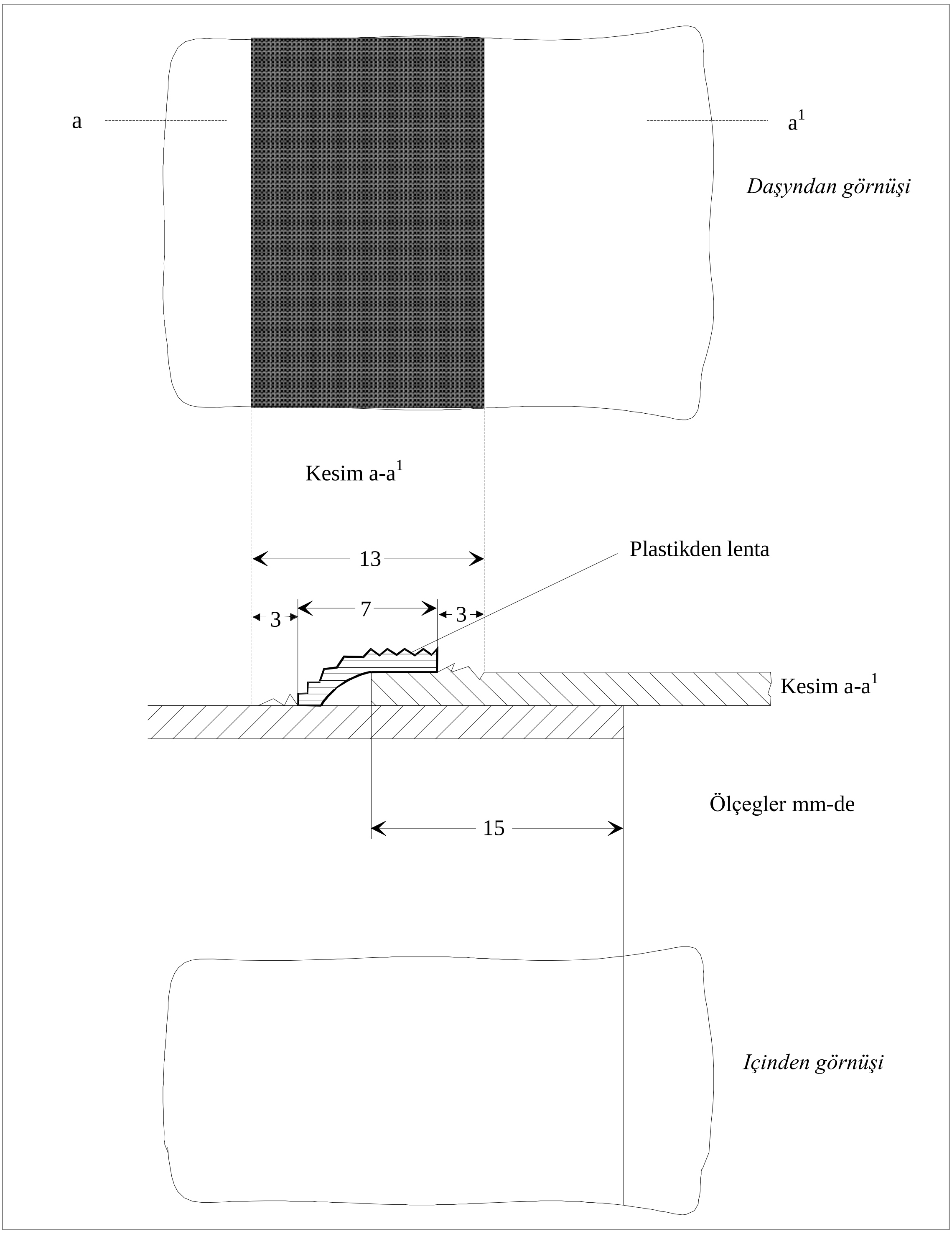

Surat 4

BREZENDI BEJERMEK

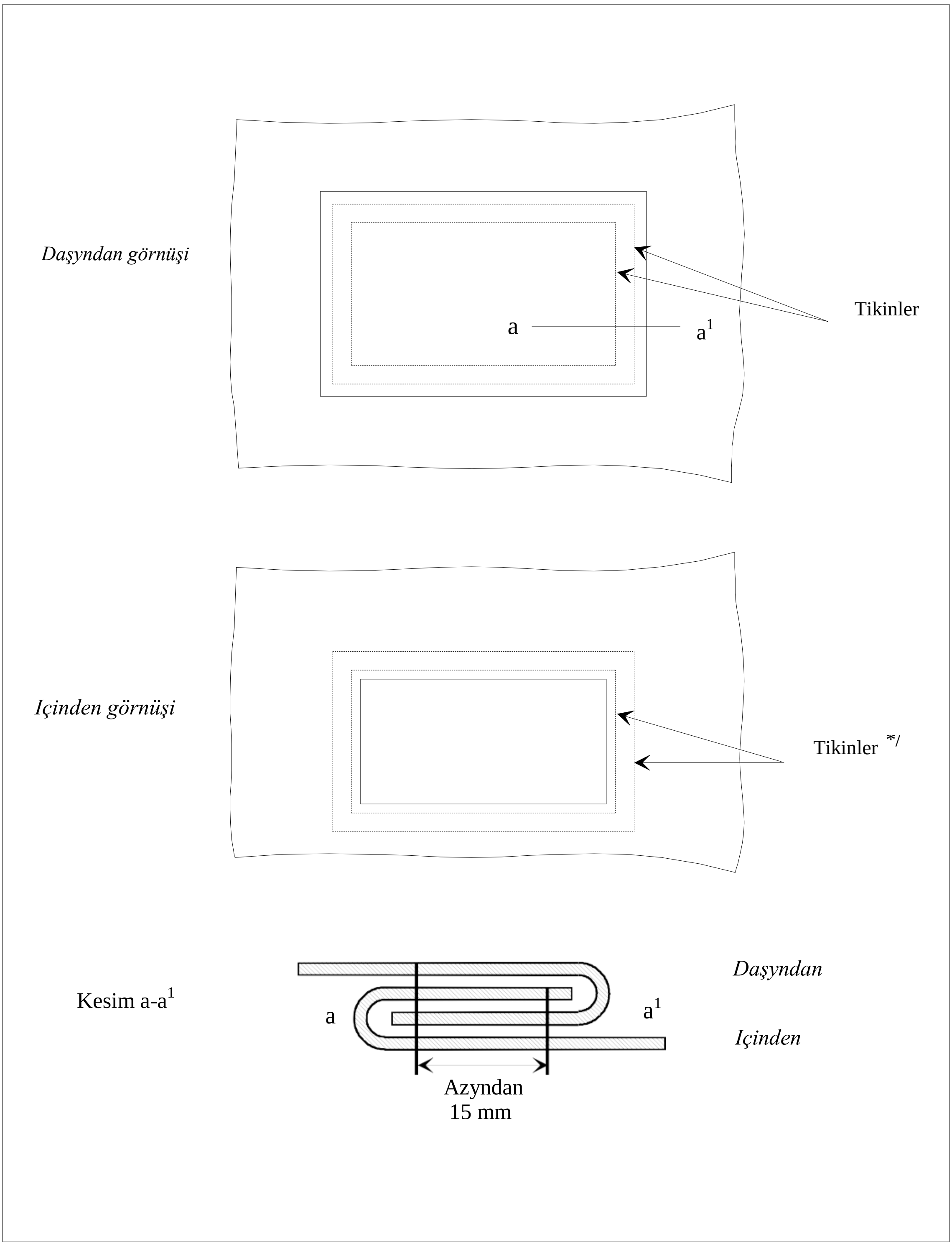

*/ Içinden görünýän sapaklar reňki boýunça daşyndan görünýän sapaklardan tapawutlanýar we ol brezendiň reňkinde

Surat 5

UÇLUGYŇ NUSGASY

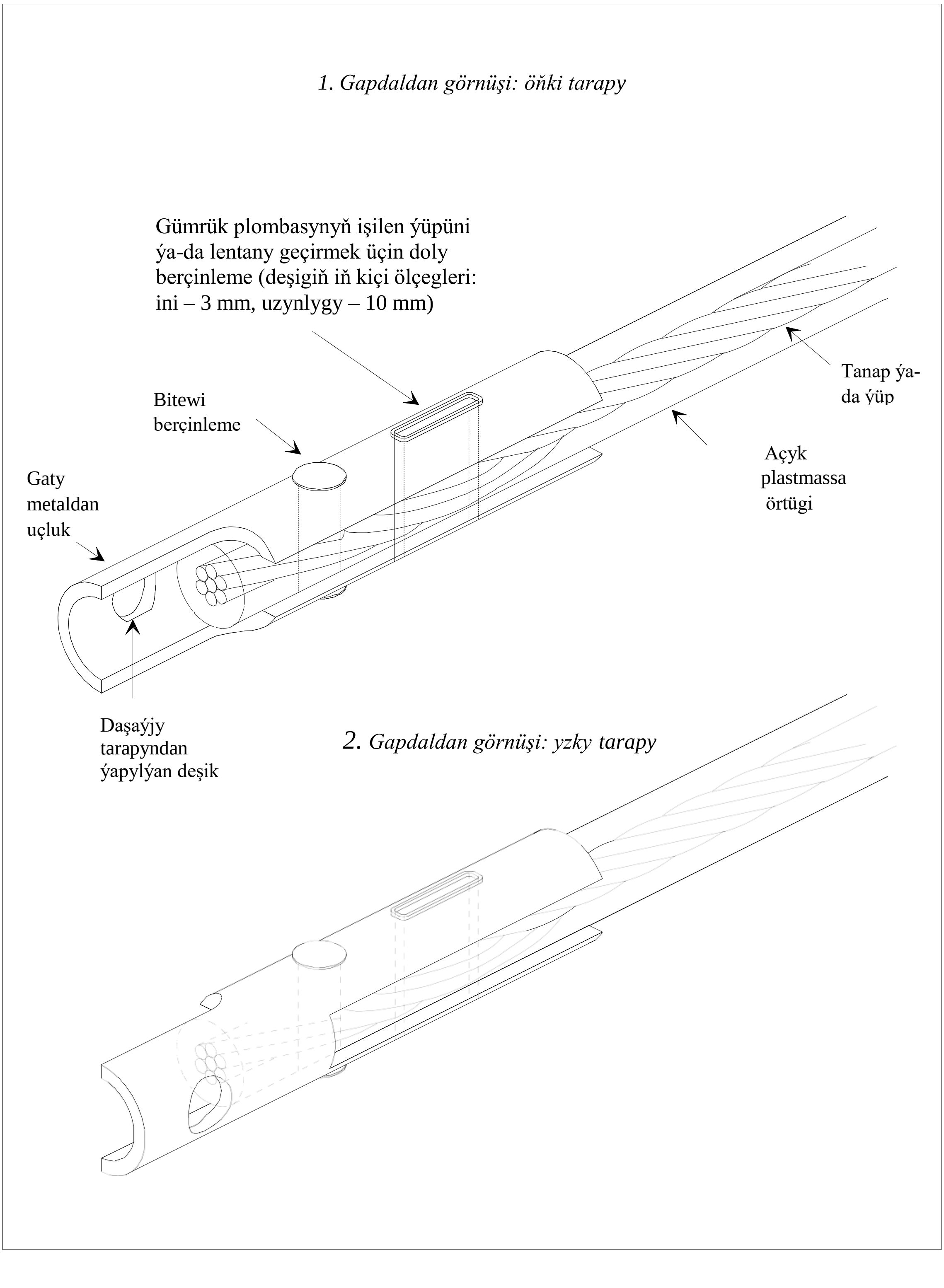

Surat 6

BREZENDI BERKITMEGIÑ ULGAMYNYŇ NUSGASY

(1) (2) (3)

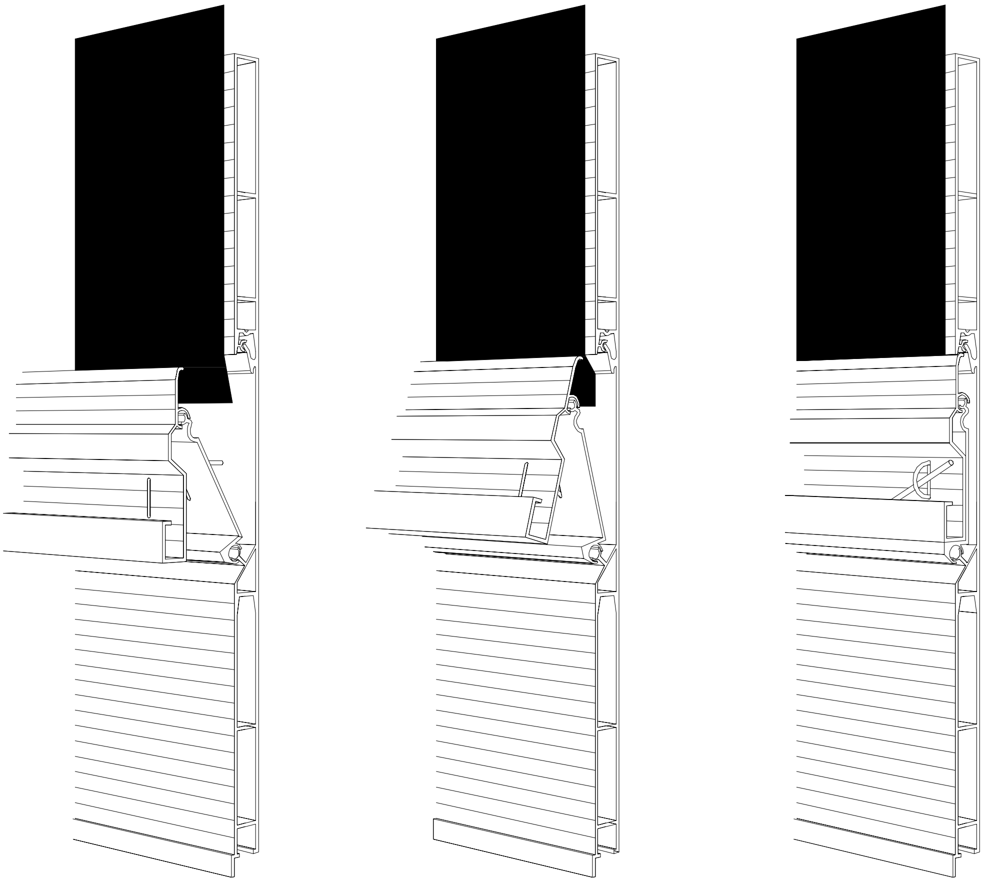

Beýany

Brezendi berkitmegiň bu ulgamy, eger-de ol azyndan her bir bortuň ujunda bir metal halkasy bilen enjamlaşdyrylan bolsa, ulanylarly hasaplanylýar. Halkalaryň geçýän deşikleriniň süýnümek görnüşi bolýar we olardan geçýän halkalaryň ölçeglerine takyk laýyk gelýär. Ýapyk ulgamda metal halkanyň göze görünýän bölegi tanapyň iň uly galyňlygynyň iki essesinden ýokary bolmadyk aralyga çykýar.

Surat 7

ESASY GÖRNÜŞLI ÇARÇUWALARA BREZENDI BERKITMEGIŇ MYSALY

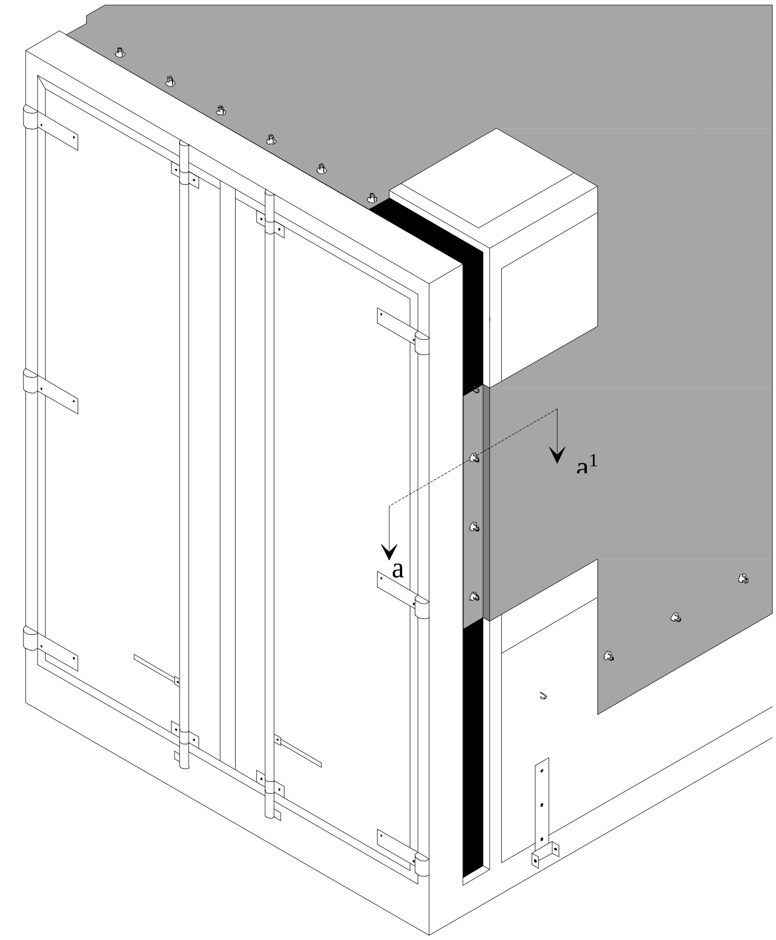

Gapdalyndan görnüşi

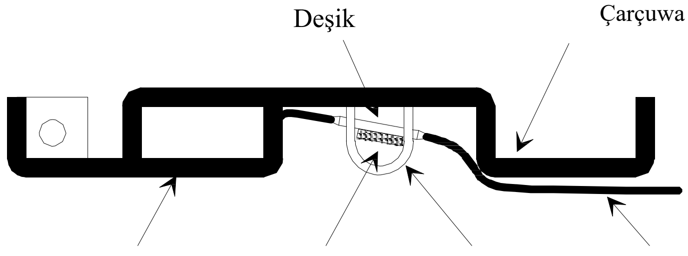

<u>Beýany</u>

Brezendiň munuň ýaly berkidilmesi, eger-de halkalar çarçuwanyň gapdall görnüşiniň çuňlugyna goýberilen we onuň çuňlugynyň iň ýokary ululygyndan çykmaýan bolsa, ulag serişdeleri üçin elýeter bolýar. Çarçuwanyň gapdal görnüşiniň ini mümkin boldugyça iň kiçi ululykda bolmaly.

Surat 8

ÝÜKLEME-DÜŞÜRME IŞLERI ÜÇIN NIÝETLENEN DEŞIKLERI ÝAPMAGYŇ ULGAMY

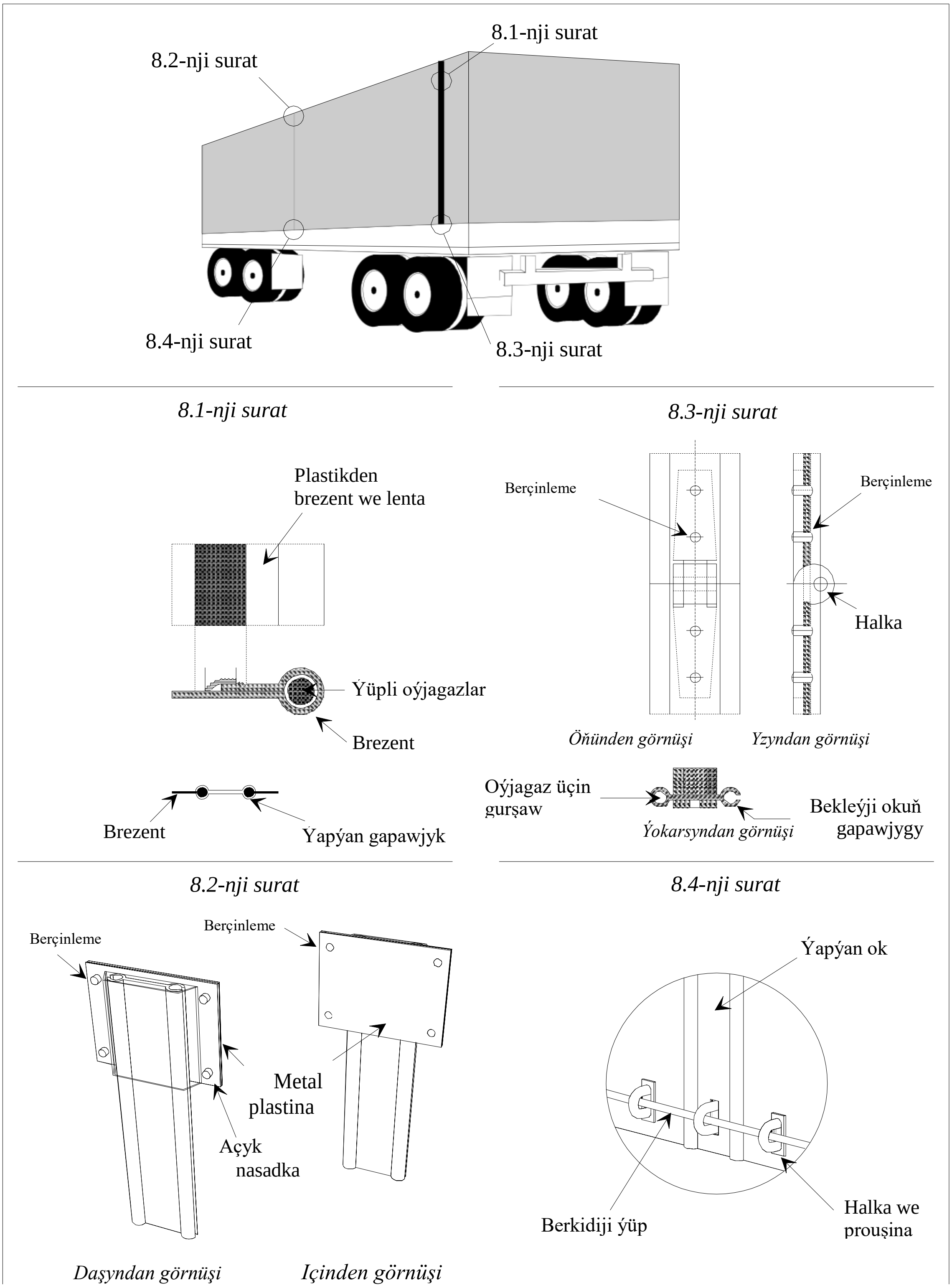

Beýany

Brezendiň ýapylýan penjireleriniň bu ulgamynda ýüklemek we düşürmek üçin ulanylýan brezentdäki penjiräniň iki gyrasy alýuminiý ýapylýan okuň kömegi bilen birleşdirilýär. Brezentdäki penjireleriň oýjagazy bolýar, onuň ähli uzynlygy boýunça ýüp tikilen (8.1-nji sur. ser.). Bu brezendi bekleýji okuň gapawjygyndan brezendi çykarmaga mümkinçilik bermeýär. Oýjagaz daşky tarapda bolmaly we Konwensiýanyň 2-nji goşundysynyň 3 maddasynyň 4 bendiniň düzgünlerine laýyklykda seplemäniň kömegi bilen birleşdirilen bolmaly.

Brezendiň gyralary alýuminiý ýapylýan okda açyk gapawjygyň üsti bilen geçirilen bolmaly we olaryň aşaky böleginde iki ýapyk parallel dik ýollary boýunça geçmeli. Ýapylýan ok özüniň ýokarky ýagdaýynda bolanda, brezendiň gyralary birleşdirilen bolýar.

Penjiräniň ýokarky ujynda bekleýji ok brezendiň berçinlemeleriniň kömegi bilen bellige alynýar (8.2-nji sur. ser.). Bekleýji ok gurnamany we aýyrmany ýeňilleşdirmek maksady bilen ony epmäge mümkinçilik berýän berçinlemelerdäki halkalaryň kömegi bilen birleşdirilen iki bölekden durýar. Bu halka ulgam ýapylandan soň aýlanýan demir göbegi aýyryp bolmaz ýaly görnüşde gurnalan bolmaly (8.3-nji sur. ser.).

Bekleýji okuň aşaky böleginde halkanyň geçbän deşigi bolýar. Bu deşigiň süýnmek görnüşi we ondan halkany geçirmek üçin ýeterlik bolan ölçegleri bolýar (8.4-nji sur. ser.). Bekleýji oky berkitmek üçin bu halkadan HÝoG talaplaryna laýyk gelýän berkidiji ýüp geçirilýär.

Surat 9

TYPÝAN ETEKLER BILEN KONTEÝNERIŇ DÜZÜDINIŇ NUSGASY

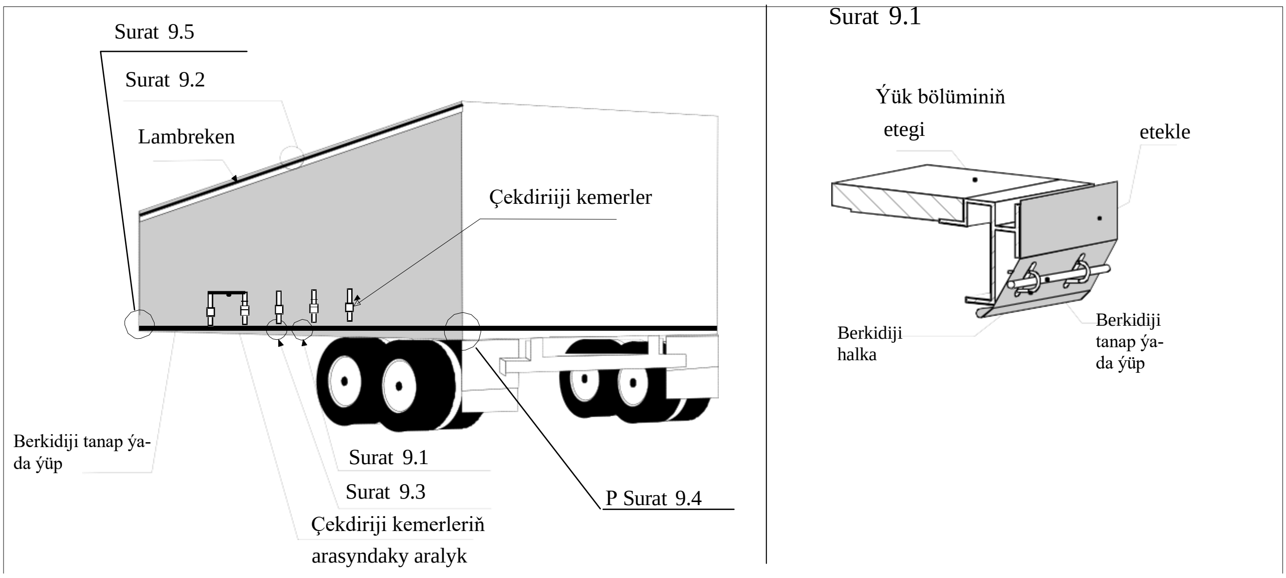

Surat 9.2
UGRUKDYRYJY DÜZÜM BIRLIK WE TYPÝAN ETEGIŇ ÖRTMESI - ÝOKARY

Surat 9.3
TYPÝAN ETEGIŇ ÖRTMESI - aşak

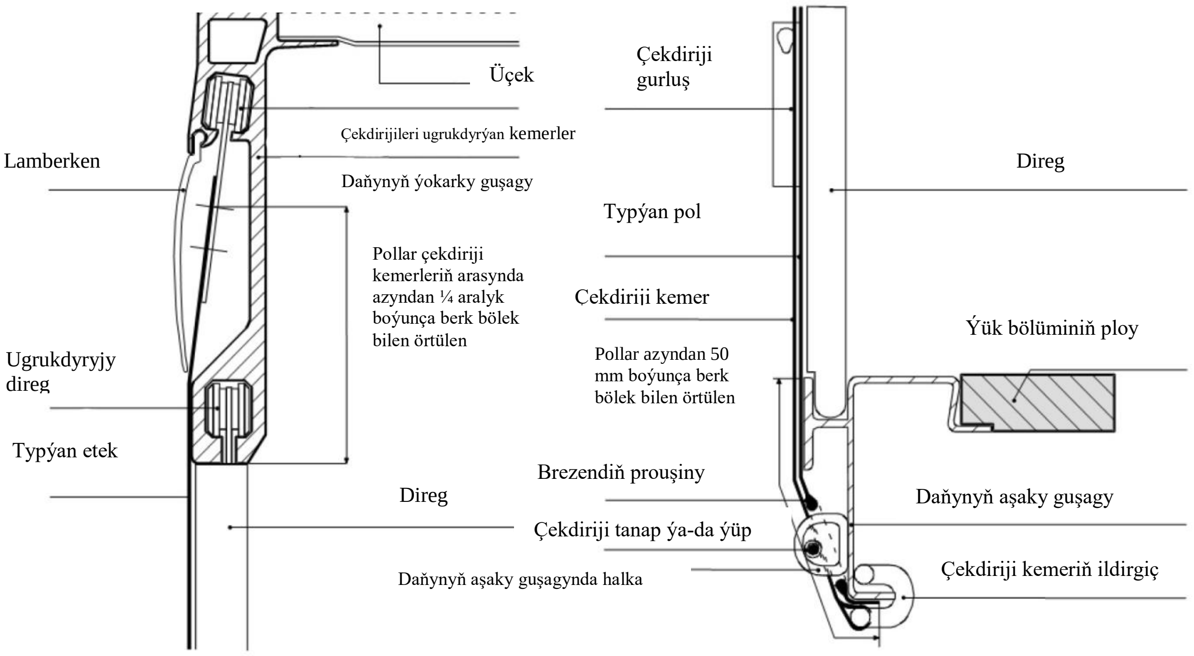

Surat 9 (dowamy)
Surat 9.4

Typýan etekleri kese ugurda çekdirmek üçin hrap mehanizmi (adatça konteýneriň yzky tarapynda) ulanylýar. Suratda iki mysal – a) we b) – hrapowikany ýa-da hrap mehanizmi beklemegiň mümkin bolan usullary görkezilen.

a) Hrapowikany beklemek

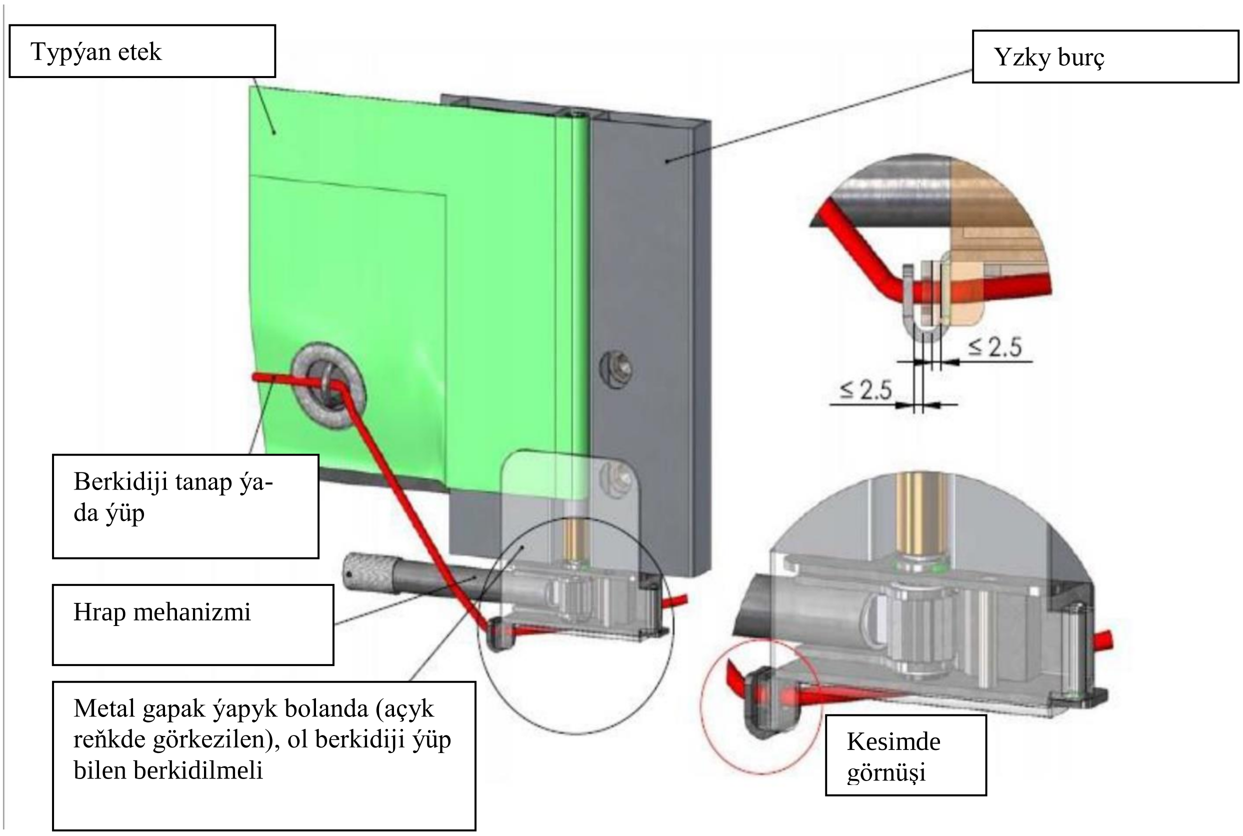

b) Hrap mehanizmi beklemek

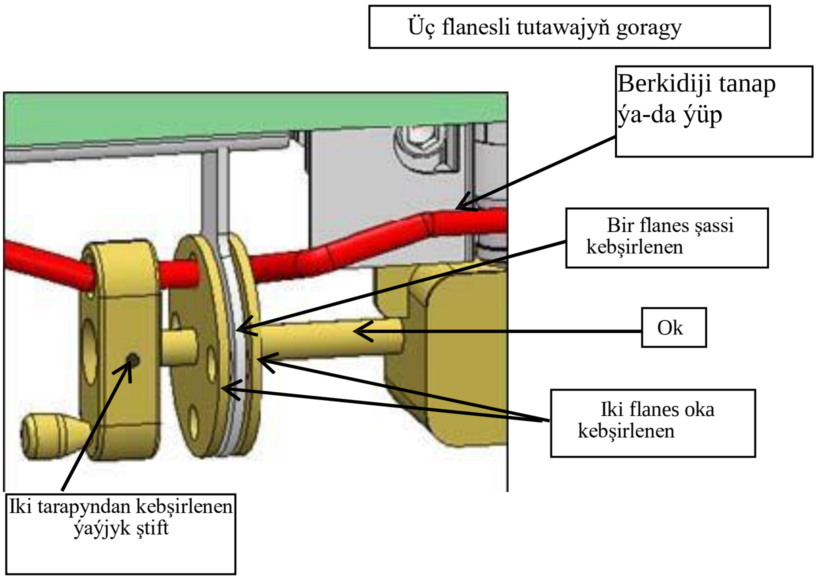

Surat 9 ***(dowamy)***

Surat 9.5

Typýan etekleri başga tarapdan (adatça ulag serişdesiniň öňünden) berkitmek üçin aşakdaky a) ýa-da b) ulgamlary ulanylyp bilinýär.

a) Metal gapak

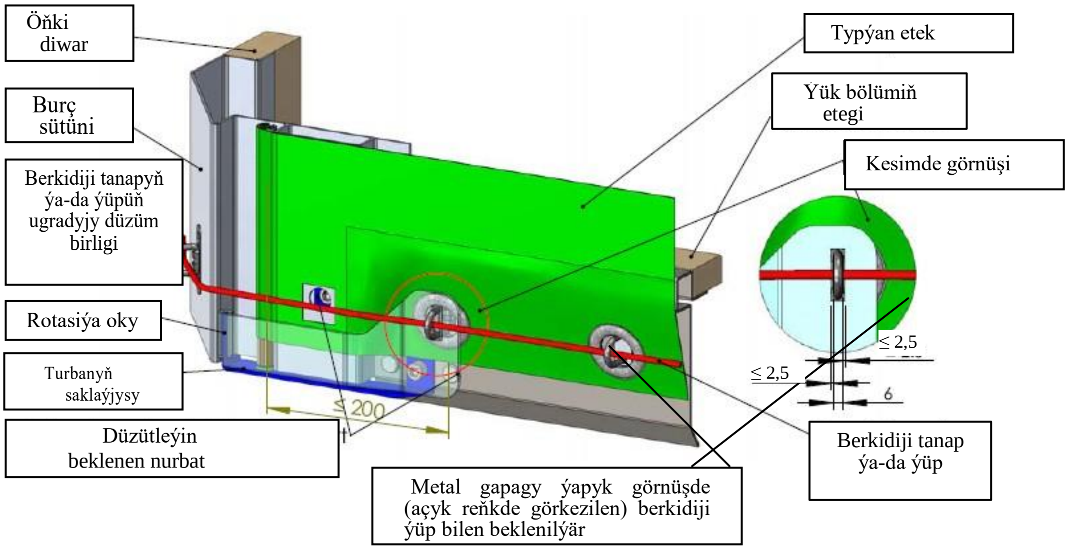

b) Inçe süýnmek prouşina: çekdiriji turbanyň galmagyna päsgel berýän ulgam

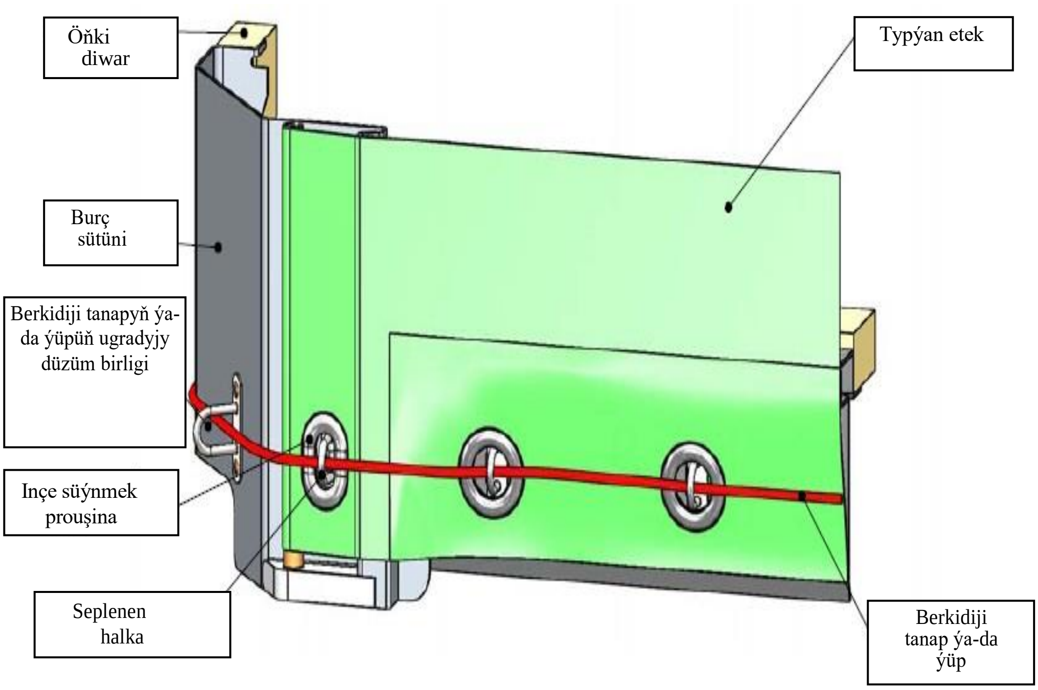

Surat 10
SÜÝŞÜRILÝÄN ÜÇEKLI BREZENT BILEN ÝAPYLAN ULAG SERIŞDESINIŇ DÜZÜDINIŇ NUSGASY

Bu suratda ulag serişdesiniň nusgasy we şu Düzgünleriň 6 maddasynda beýan edilen wajyp talaplar getirilen.

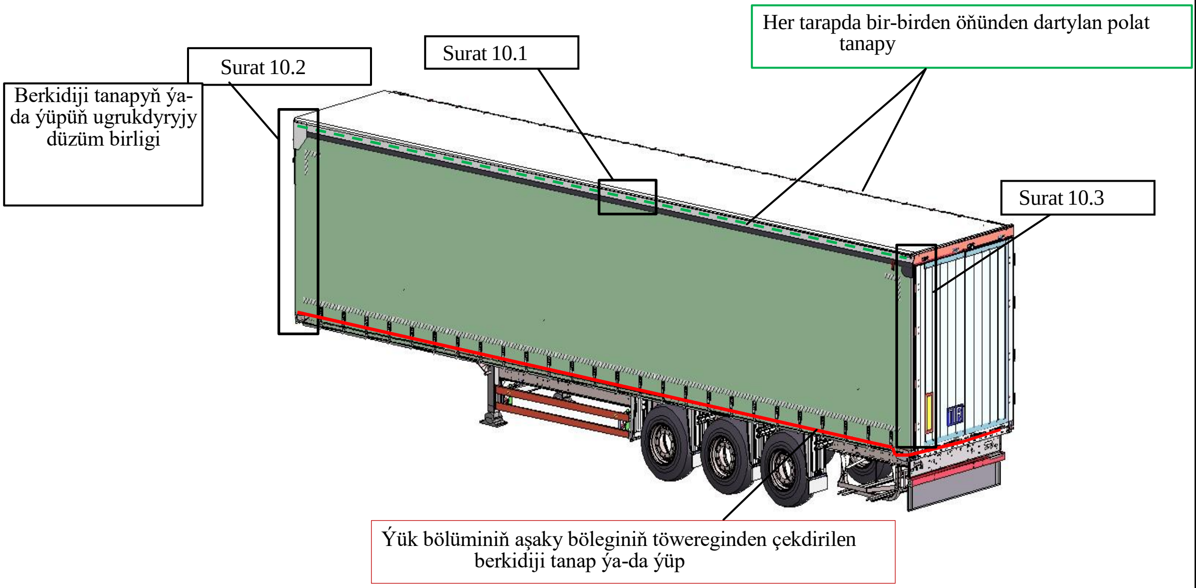

Surat 10.1

Gyrada gurnalan iki öňünden dartylan polat tanapy ýük bölüminiň iki tarapyndan berkidilýär. Bu öňünden dartylan polat tanapy kuzowyň öňünden (10.2 surata ser.) we yzyndan (10.3 surata ser.) berkidilýär. Dartylmanyň güýji, şeýle hem her bir salazkanyň birleşdiriji flanesi gurnalan öňünden dartylan polat tanap bilen gyranyň ýokarky guşakdan ýokary galmak mümkinçiligini aradan aýyrýar.

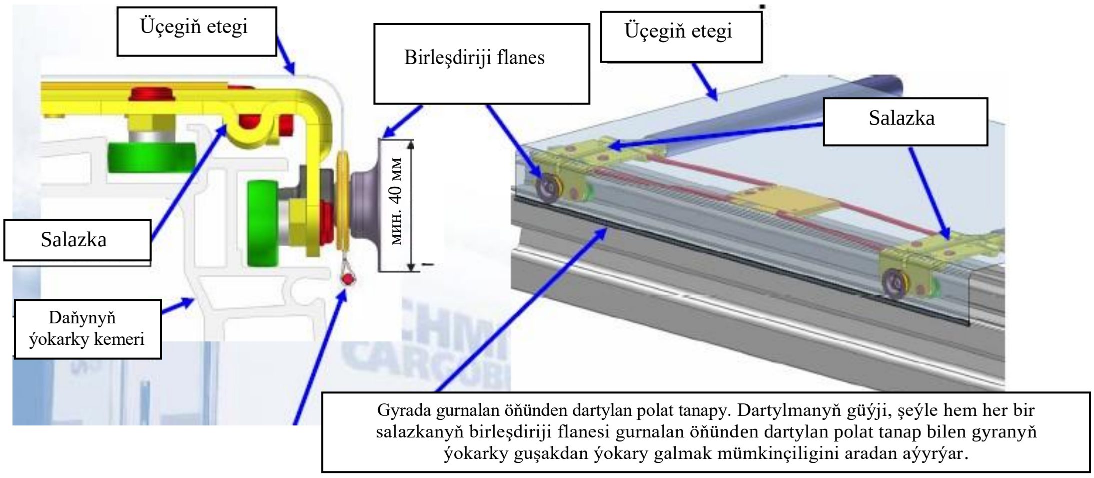

Surat 10 ***(dowamy)***

Surat 10.2

Üçegiň etekleri ýokarky kemeriň ýokarky gyrasynyň üsti bilen üçegiň eteginiň çekilmezligi üçin ýük bölüminiň öňünden üçegiň berk bölegini ýapýar.

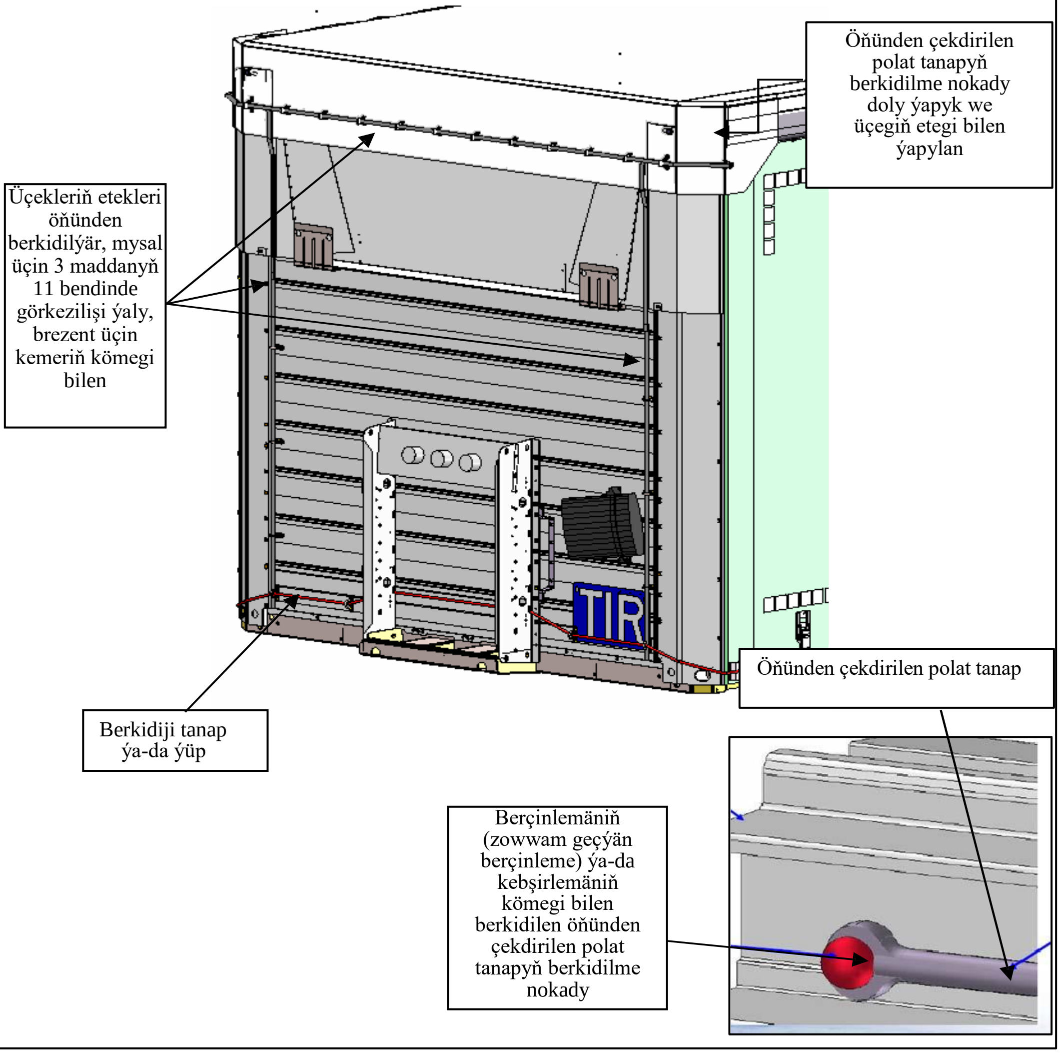

Surat 10 *(dowamy)*

Suraty 10.3

Üçek yzyndan gapylar ýapyk ýa-da möhürlenen ýagdaýynda göze görünýän yzlary goýmazdan ýük bölümine bolan elýeterliligi aradan aýyrýan deflektor ýaly esasy gurluş bilen enjamlaşdyrylan.

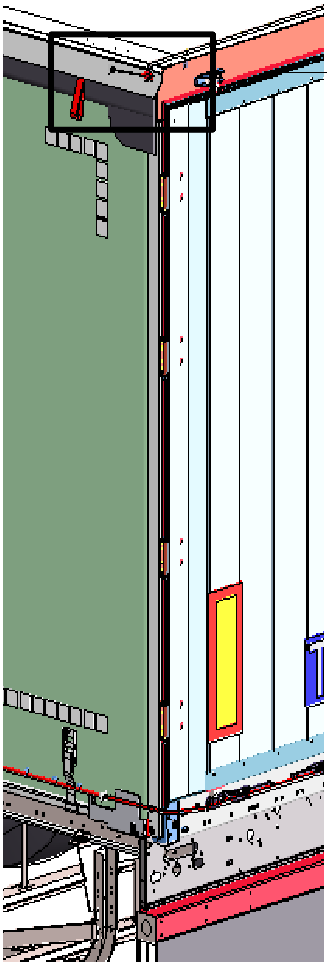

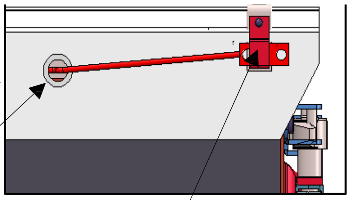

Gyrada ýerine ýapylan öňünden çekdirilen polat tanap

Öňünden çekdirilen polat tanapyň berkidilme nokady doly ýapyk, metal gapagy bolsa, kebşirlemäniň ýa-da berçinlemäniň (zowwam geçýän berçinleme) kömegi bilen berkidilen

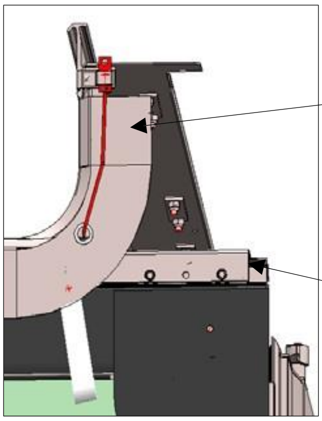

Ryçag gurluşynda çekdiriji gurluş. Çekdiriji gurluşyň gurnalan üçegiň bölegi ýygnalanda, öňünden çekdirilen polat tanapyň çekdirilmegi üpjün edilýär

Ulgamlaýyn beklemeli (içinden) üçegiň etekleriniň salazkileri (ýapyk ýagdaýda)

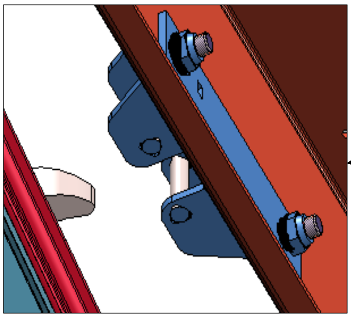

Gapylar ýapylandan we möhürlenenden soň ulgamlar gümrük howpsuzlygy nukdaýnazaryndan ykjam

Bölüm II

I BÖLÜMDE GETIRILEN DÜZGÜNLER BILEN GÖZ ÖŇÜNDE TUTULAN TEHNIKI TALAPLARA JOGAP BERÝÄN KONTEÝNERLERI GOÝBERMEK IŞI

Umumy düzgünler

1. Konteýnerler gümrük möhürler we plombalary bilen ýükleri daşamak üçin aşakdaky ýagdaýlarda goýberilip bilinýär:

a) ýa-da önümçilik tapgyrynda – düzüdiň görnüşi boýunça (önümçilik tapgyrynda goýbermek işi);

b) ýa-da islendik indiki tapgyrda – hususy tertipde ýa-da şol bir görnüşli konteýnerleriň kesgitli tapgyrlary bilen (taýýarlanylandan soň islendik tapgyrda goýbermek işi).

Goýbermegiň iki işi üçin umumy düzgünler

2. Goýbermek işini amala aşyrýan ygtyýarlandyrylan edara goýberilenden soň arza beren kärhana ýagdaýa baglylykda hereket edýän ýa-da goýberilen görnüşli konteýnerleriň çäklendirilmedik sany üçin ýa-da konteýnerleriň kesgitli sany üçin goýbermek hakyndaky şahadatnamany berýär.

3. Gümrük möhürleri we plombalary bilen ýükleri daşamaga başlamazdan öň, goýbermek hakyndaky şahadatnamanyň eýesi goýberilen konteýnere (goýberilen konteýnerlere) goýbermek hakyndaky kiçi tablisany berkitmeli.

4. Goýbermek hakyndaky kiçi tablisa resmi maksatlar bilen berilýän islendik başga kiçi tablisalaryň ýanynda görünýän ýerde gowy berkidilmeli.

<u>4 bende kommentariýalar</u>

Goýbermek hakyndaky kiçi tablisany berkitmek

Goýbermek hakyndaky kiçi tablisany onuň ýeňil aýrylmagyny aradan aýyrar ýaly görnüşde berkitmek we Konwensiýanyň 7-nji goşundysynyň II bölüminiň talaplaryny berjaý etmek şerti bilen, plastmassa konteýnerlerine kiçi tablisalary berkitmek üçin güýçli ýelimleri ulanmaga ýol berilýär. (TRANS/GE.30/10, 35-36 bentleri)

Goýbermek hakyndaky kiçi tablisalary toparlamak

Konwensiýanyň 7-nji goşundysynyň II bölüminiň talaplaryny berjaý etmek şerti bilen, degişlilikde üstüne goýbermek hakyndaky ähli talap edilýän kiçi tablisalary ýerleşdirilýän göteriji plastinanyň ulanylmagyna rugsat berilýär.

Goýbermek hakyndaky kiçi tablisalaryň daşaýjylar tarapyndan ýeňil kybaplaşdyrylmagy üçin konteýnerlerde kiçi tablisalaryň ýanynda we olara goşmaça ýelim kagyzlaryny ulanmaga rugsat berilýär. Muňa garamazdan, ýelim kagyzlary hiç bir ýagdaýda Konwensiýanyň 7-nji goşundysynyň II bölüminde göz öňünde tutulan goýbermek hakyndaky kiçi tablisanyň ornuny tutup bilmeýär. (TRANS/WP.30/133, пункты 18-24; TRANS/WP.30/135, 15-19 bentler; TRANS/WP.30/AC.2/27, goşundy 3)

5. Şu bölümiň 1 goşmasynda getirilýän I nusga laýyk gelýän goýbermek hakyndaky kiçi tablisa 20 sm x 10 sm ölçegde bolan metal plastina bolup durýar. Onuň üstünde aşakda getirilýän ýazgylar azyndan fransuz ýa-da iňlis dillerinde kesgiç bilen oýulup ýazylmaly, güberçek bilen basylmaly ýa-da islendik başga usul bilen takyk we berk goýulmaly:

a) «Gümrük möhürleri we plombalary bilen daşamaga goýberilen» ýazgysy;

b) konteýneriň goýberilen ýurdunyň ady dolulygyna ýa-da awtoulag serişdesini halkara awtomobil hereketinde bellige alan ýurduň görkezmesi üçin ulanylýan tapawutlandyryjy bellik görnüşinde we goýbermek hakyndaky şahadatnamanyň belgisi (mysal üçin, "NL/26/73": "Niderland, 1973-nji ýylda berlen 26 belgili goýbermek hakyndaky şahadatnamany aňladýar");

c) öndüriji-zawod tarapyndan berlen konteýneriň tertip belgisi (zawod belgisi);

d) eger-de düzüdiň görnüşi boýunça goýberilen bolsa, onda kiçi tablisada konteýneriň bu görnüşiniň görkezme sanlary ýa-da harplary hem bellenilmeli.

5 d) bendine düşündiriş ýazgysy

Eger-de gümrük möhürleri we plombalary bilen daşamaga goýberilen brezent bilen ýapylan iki konteýner, bir brezent bilen ýapylan ikisi bir konteýneri emele getirýän görnüşde jübütleýin birleşdirilen we gümrük möhürleri we plombalary bilen daşamakda bildirilýän talaplary kanagatlandyrýan bolsa, onda konteýnerleriň munuň ýaly utgaşmasy üçin aýratyn goýbermek hakyndaky şahadatnama ýa-da aýratyn goýbermek hakyndaky kiçi tablisa talap edilmeýär.

6. Eger-de konteýner goýbermek işi bilen görkezme berlen tehniki talaplara jogap bermeýän bolsa, onda gümrük möhürleri we plombalary bilen ulanmazdan öň ol ilki bilen bu tehniki talaplaryna täzeden jogap berer ýaly görnüşde ony goýbermek üçin esas boljak ýagdaýa getirilmeli.

7. Eger-de konteýneriň esasy häsiýetnamalary üýtgedilen bolsa, bu konteýneriň goýberilmegi öz güýjüni ýitirýär we ol gümrük möhürleri we plombalary bilen ulanmazdan öň ygtyýarlandyrylan edara tarapyndan täze goýbermäniň mazmuny bolmaly.

Önümçilik tapgyrynda düzüdiň görnüşi boýunça goýberilmäge degişli bolan esasy düzgünler

8. Düzüdiň şol bir görnüşindäki konteýnerler tapgyrlaýyn öndürilýän bolsa, öndüriji-zawod onuň öndürilýän ýurdunyň ygtyýarlandyrylan edarasyna düzüdiň görnüşi boýunça olary goýbermek haýyşy bilen ýüzlenip bilýär.

8-nji bende kommentariýalar

Önümçilik döwletinden tapawutlanýan döwletde goýberme

7-nji goşundynyň II bölüminiň 8-nji bendinde islendik başga düşündirişe ýol berilmeýändigi sebäpli, önümçilik döwletinden tapawutlanýan döwletde konteýnerleri goýbermek işine degişli bolan meseleler konteýnerler öndürilenden soň olaryň goýberilmegine rugsat berýän 7-nji goşundynyň II bölüminiň 15-17 bentleriniň düzgünlerini tejribede ulanmak arkaly çözülmeli. (TRANS/GE.30/43, 27 bent)

9. Öndüriji-zawod özüniň arzasynda onuň arzasynyň mazmuny bolup durýan konteýnerleriň görnüşine degişli ediljek görkezme sanlaryny we harplaryny görkezmeli.

10. Bu arza goýberilmäge degişli bolan konteýneriň düzüdiniň görnüşiniň çyzgylary we takyk beýany goşulmaly.

11. Öndüriji-zawod ýazmaça aşakdakylara borçlanylmaly:

a) ygtyýarlandyrylan edara bu edaranyň seretmäge isleg bildirýän görnüşli konteýnerlerini bermäge;

b) ygtyýarlandyrylan edara bu görnüşiň tapgyrlaýyn önümçiliginiň barşynda islendik pursatda beýleki nusgalaryna seretmäge rugsat bermäge;

c) ygtyýarlandyrylan edara bu üýtgetmeler öndürilmezden öň, olaryň wajyplyk derejesine bagly bolmazdan, düzüdiň çyzgylaryndaky we beýanlaryndaky islendik üýtgetmeler hakynda habar bermäge;

d) konteýnerleriň goýbermek hakyndaky kiçi tablisalar üçin göz öňünde tutulan ýerden başga görünýän ýerinde düzüdiň görnüşiniň görkezme sanlaryny we harplaryny, şeýle hem bu görnüşde tapgyrlaýyn çykarylýan her bir konteýneriň tertip belgisini (zawod belgisini) bellemäge

e) goýberilen görnüşe laýyklykda gurulan konteýnerleriň hasabyny ýöretmäge.

12. Ygtyýarlandyrylan edara zerurlyk ýüze çykan ýagdaýynda, daşamaga goýbermek üçin göz öňünde tutulan düzüdiň görnüşine girizilmeli üýtgetmeleri görkezýär.

13. Hiç bir konteýner, eger-de ygtyýarlandyrylan edara konteýnerleriň bu görnüşi boýunça gurulan bir ýa-da birnäçe konteýnerleriň barlagynyň esasynda olaryň I bölümde göz öňünde tutulan tehniki talaplara jogap berýändigi hakyndaky netijenamany çykarmasa, düzüdiň görnüşi boýunça goýberme işine laýyklykda goýberilip bilinmeýär.

14. Konteýneriň islendik görnüşi goýberilenden soň, arza beren kärhana ýeketäk nusgada şu bölümiň 2 goşulmasynda getirilen II nusga laýyk gelýän we goýberilen görnüşiň ýöriteleşmesine laýyklykda guruljak ähli konteýnerler üçin hakyky boljak goýbermek hakyndaky şahadatnama berilýär. Bu şahadatnama öndüriji-zawoda bu görnüşli her bir tapgyrlaýyn konteýnere şu bölümiň 5-nji bendinde göz öňünde tutulan goýbermek hakyndaky kiçi tablisany berkitmek hukugyny berýär.

Öndürilenden soňky tapgyrda goýberilmäge degişli bolan esasy düzgünler

15. Eger-de önümçilik tapgyrynda konteýnerleri goýbermek hakyndaky arzalar berilmedik bolsa, eýesi, konteýnerleri ulanmak boýunça kärhana ýa-da ol ýa-da beýlekiniň wekili goýberilmäge hödürlenilýän konteýneri ýa-da konteýnerleri görkezip bolýan ygtyýarlandyrylan edara haýyş bilen ýüzlenip bilýärler.

16. Şu bölümiň 15-nji bendinde göz öňünde tutulan ýagdaýda goýbermek hakyndaky islendik arzada her bir konteýnere öndüriji-zawod tarapyndan bellenilýän tertip belgi (zawod belgisi) görkezilmeli.

17. Ygtyýarlandyrylan edara onuň zerur hasaplaýan mukdaryndaky konteýnerleri barlamak arkaly bu konteýneriň ýa-da bu konteýnerleriň I bölümde göz öňünde tutulan tehniki şertlere jogap berýändigine göz ýetirse, ol şu bölümiň 3 goşulmasynda getirilen III nusga laýyk gelýän we diňe konteýnerleriň goýberilen sany üçin hakyky bolan goýbermek hakyndaky şahadatnamany berýär. Olaryň degişli bolan öndüriji-zawod tarapyndan konteýnere ýa-da konteýnerlere berlen tertip belgisi ýa-da tertip belgileri görkezilen bu şahadatnama arza beren kärhana her bir goýberilen konteýnere şu bölümiň 5-nji bendinde göz öňünde tutulan goýbermek hakyndaky kiçi tablisany berkitmäge hukuk berýär.

Goşulma 1

Nusga I
GOÝBERMEK HAKYNDAKY KIÇI TABLISA
(iňlis nusgasy)

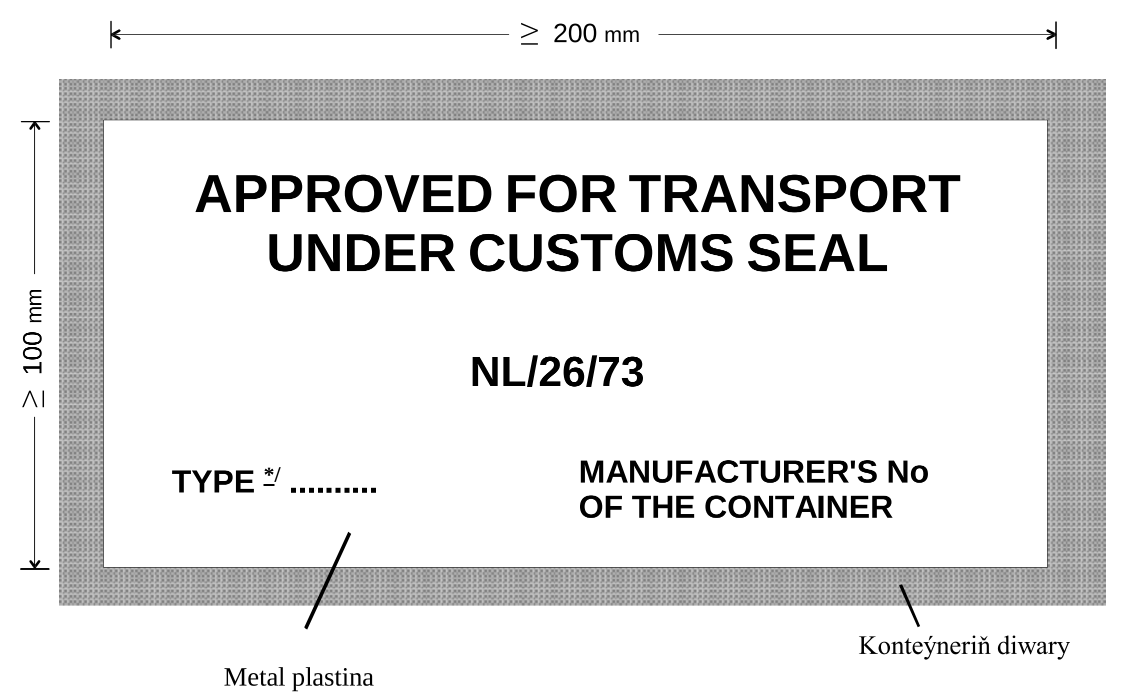

*/ Diňe düzüdiň görnüşi boýunça goýberilen ýagdaýynda

Goşulma 1

Nusga I
GOÝBERMEK HAKYNDAKY KIÇI TABLISA
(fransuz nusgasy)

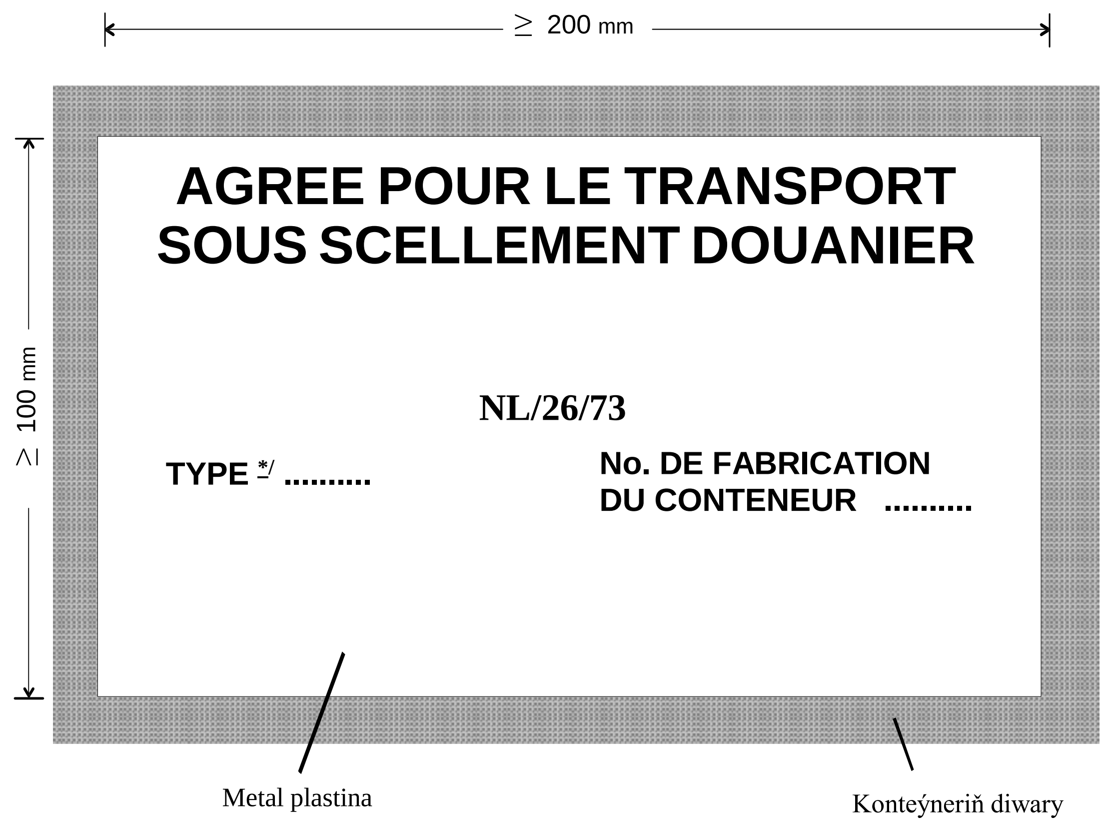

*/ Diňe düzüdiň görnüşi boýunça goýberilen ýagdaýynda

Goşulma 2

Nusga II

HÝoG kitapçasyny ulanmak bilen, ýükleriň halkara gatnawy hakyndaky gümrük konwensiýasy, 1975 ý.

Düzüdiň görnüşi boýunça goýbermek hakyndaky şahadatnama

1. Şahadatnamanyň belgisi*/ ....

2. Aşakda beýan edilen konteýneriň görnüşiniň daşamaga goýberilýändigi we bu görnüşe laýyklykda taýýarlanan konteýnerleriň gümrük möhürleri we plombalary bilen ýükleri daşamaga goýberilýändigi tassyklanylýar.

3. Konteýneriň görnüşi ....

4. Düzüdiň görnüşiniň görkezme sanlary ýa-da harplary…..

5. Çyzgylaryň görkezme belgisi ....

6. Beýan edilen düzüdiň görkezme belgisi ……..

7. Gabyň agramy...

8. Daşky ölçegleri, sm ....

9. Düzüdiň esasy häsiýetnamalary (serişdäniň görnüşi, düzüdiň görnüşi we ş.m.)

   ....

   ....

10. Şu şahadatnama ýokardaky çyzgylaryň we düzüdiň beýanlarynyň görkezmesine laýyklykda taýýarlanan ähli konteýnerler üçin hakyky.

11. Goýberilen görnüşde ol tarapyndan taýýarlanan her bir konteýnere goýbermek hakyndaky kiçi tablisany berkitmäge rugsat berilen
    .... ,
    (öndüriji-zawodyň ady we salgysy)

    berildi

    ....
    (ýeri) (sene)

    ....
    (şahadatnamany berýän edaranyň ýa-da guramanyň goly we möhüri)

---

*/ Goýbermek hakyndaky kiçi tablisa goýuljak harplary we sanlary görkezmeli (HÝoG kitapçasyny ulanmak bilen ýükleriň halkara daşamasy hakyndaky Gümrük konwensiýasynyň 7-nji goşundysynyň II bölüminiň 5 b) kiçi bendine ser., 1975 ý.)

(arka tarapyndaky duýduryşa ser.)

ÜNS BERIŇ

(HÝoG kitapçasyny ulanmak bilen ýükleriň halkara daşamasy hakyndaky Gümrük konwensiýasynyň 7-nji goşundysynyň II bölüminiň 6 we 7 bentleri, 1975 ý.)

6. Eger-de konteýner goýberme işi bilen görkezme berlen tehniki talaplara jogap bermeýän bolsa, onda gümrük möhürleri we plombalary bilen ulanmazdan öň ol ilki bilen bu tehniki talaplaryna täzeden jogap berer ýaly görnüşde ony goýbermek üçin esas boljak ýagdaýa getirilmeli.

7. Eger-de konteýneriň esasy häsiýetnamalary üýtgedilen bolsa, bu konteýneriň goýberilmegi öz güýjüni ýitirýär we ol gümrük möhürleri we plombalary bilen ulanmazdan öň ygtyýarlandyrylan edara tarapyndan täze goýbermäniň mazmuny bolmaly.

Goşulma 3

Nusga III

HÝoG kitapçasyny ulanmak bilen, ýükleriň halkara gatnawy hakyndaky gümrük konwensiýasy, 1975 ý.

Öndürilenden soňky islendik tapgyrda berlen goýbermek hakyndaky şahadatnama

1. Şahadatnamanyň belgisi*/ ....

2. Aşakda görkezilen konteýneriň (leriň) gümrük möhürleri we plombalary bilen ýükleri daşamaga goýberilýändigi tassyklanylýar.

3. Konteýneriň görnüşi ....

4. Öndüriji-zawod tarapyndan konteýnere (lere) berlen tertip belgi (ler)

……........ ....

5. Gabyň agramy...

6. Daşky ölçegleri, sm ....

7. Düzüdiň esasy häsiýetnamalary (serişdäniň görnüşi, düzüdiň görnüşi we ş.m.)

....

....

8. Goýberilen görnüşde ol tarapyndan taýýarlanan her bir konteýnere goýbermek hakyndaky kiçi tablisany berkitmäge rugsat berilen
.... ,
(öndüriji-zawodyň ady we salgysy)

berildi

....
(ýeri) (sene)

....
(şahadatnamany berýän edaranyň ýa-da guramanyň goly we möhüri)

---

*/ Goýbermek hakyndaky kiçi tablisa goýuljak harplary we sanlary görkezmeli (HÝoG kitapçasyny ulanmak bilen ýükleriň halkara daşamasy hakyndaky Gümrük konwensiýasynyň 7-nji goşundysynyň II bölüminiň 5 b) kiçi bendine ser., 1975 ý.)

(arka tarapyndaky duýduryşa ser.)

ÜNS BERIŇ

(HÝoG kitapçasyny ulanmak bilen ýükleriň halkara daşamasy hakyndaky Gümrük konwensiýasynyň 7-nji goşundysynyň II bölüminiň 6 we 7 bentleri, 1975 ý.)

6. Eger-de konteýner goýberme işi bilen görkezme berlen tehniki talaplara jogap bermeýän bolsa, onda gümrük möhürleri we plombalary bilen ulanmazdan öň ol ilki bilen bu tehniki talaplaryna täzeden jogap berer ýaly görnüşde ony goýbermek üçin esas boljak ýagdaýa getirilmeli.

7. Eger-de konteýneriň esasy häsiýetnamalary üýtgedilen bolsa, bu konteýneriň goýberilmegi öz güýjüni ýitirýär we ol gümrük möhürleri we plombalary bilen ulanmazdan öň ygtyýarlandyrylan edara tarapyndan täze goýbermäniň mazmuny bolmaly.

Bölüm III

Düşündiriş ýazgylary

Düşündiriş ýazgylary

Şu Konwensiýanyň 6-njy goşundysynda görkezilen 2-nji goşundynyň düşündiriş ýazgylary şu Konwensiýanyň düzgünlerini ýerine ýetirmek üçin gümrük möhürleri we plombalary bilen daşamaga goýberilen konteýnerleriň üýtgetmelerine laýyklykda ulanylýar.

Bellik:

(III bölümiň düşündiriş ýazgylary olaryň degişli bolan düzgünleri bilen bilelikde görkezilen. Düşündiriş ýazgylaryna degişli bolan suratlar III bölüme goşulan)

BREZENDI KONTEÝNERIŇ BURÇ DÜZÜM BIRLIKLERINE BERKITMEK ÜÇIN GURLUŞ

Aşakda görkezilen gurluş I bölümiň 4 maddasynyň 6 bendiniň a) kiçi bendiniň düzgünlerine jogap berýär

Burç sütünlerine berkitmek

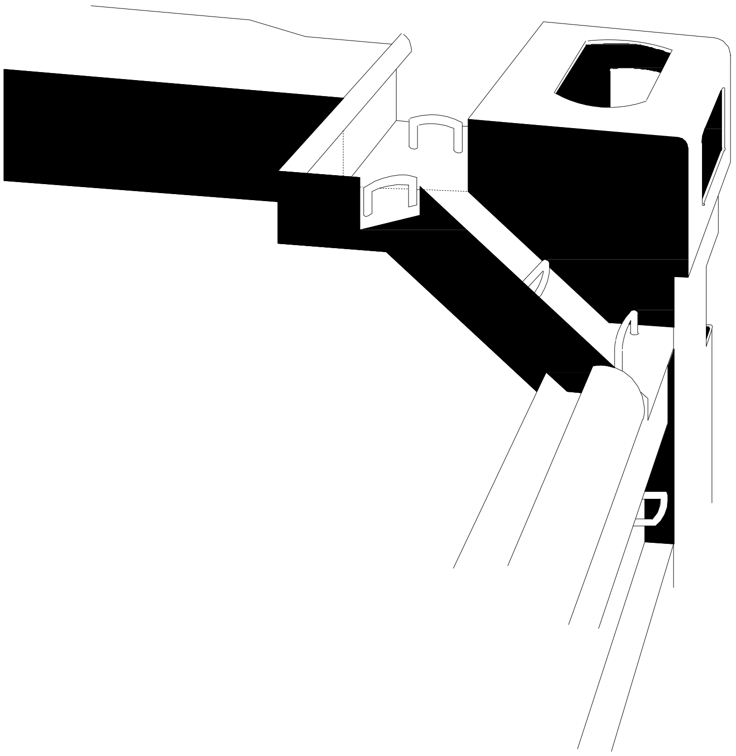

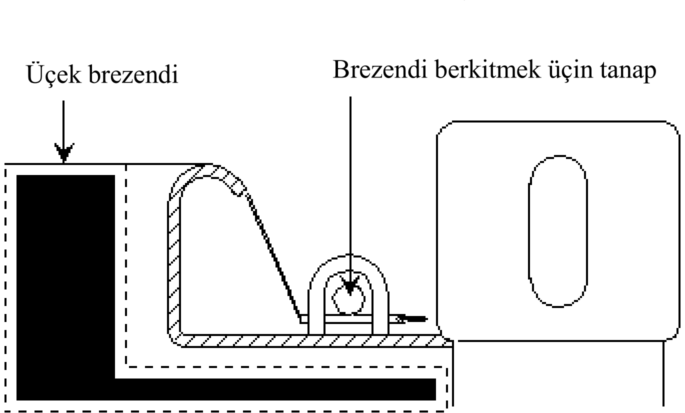

Kesimde görnüşi

Goşundy 8

HÝoG DOLANDYRYŞ KOMITETINIŇ WE ÝERINE ÝETIRIJI GEŇEŞINIŇ DÜZÜMI, WEZIPELERI WE IŞ DÜZGÜNLERI */

Madda 1

i) Ylalaşýan taraplar Dolandyryş komitetiniň agzalary bolup durýar.

ii) Komitet şu Konwensiýanyň 1 bendiniň 52 maddasynda agzalan, Ylalaşýan tarap ýa-da halkara guramalaryň wekilleri bolup durmaýan döwletleriň ygtyýarlandyrylan dolandyryş edaralaryna olarda gyzyklanma döredýän meseleler ara alnyp maslahatlaşylanda gözegçi hökmünde Komitetiň sessiýalaryna gatnaşmaga rugsat berýär.

Madda 1-bis */

1. Komitet 59 maddanyň 1 we 2 bentlerine laýyklykda Konwensiýanyň islendik teklip edilen düzedişlerine seredýär.

2. Komitet Konwensiýanyň ulanylyşyna gözegçilik edýär we Konwensiýanyň çäklerinde Ylalaşýan taraplaryň, birleşmeleriň we halkara guramalaryň kabul edýän islendik çärelerini öwrenýär we olaryň onuň düzgünlerine laýyklygyny barlaýar.

3. HÝoG Ýerine ýetiriji geňeşiniň üsti bilen Komitet milli we halkara derejede Konwensiýanyň ulanylyşyna gözegçilik edýär we onuň amala aşyrylmagyna ýardam berýär.

4. Komitet 9-njy goşundynyň III bölümi boýunça borçlary ýerine ýetirmek üçin halkara guramalar tarapyndan berilýän barlanylan ýyllyk maliýe hasabatlary we auditorçylyk netijenamalary alýar we derňeýär. Özüniň derňewiniň barşynda we çäklerinde Komitet halkara guramadan ýa-da garaşsyz daşky auditordan goşmaça maglumaty, düşündirişi ýa-da resminamany sorap bilýär.

5. 4-nji bentde görkezilen barlaga zyýan ýetirmezden, Komitet töwekgelçiliklere berilýän bahanyň esasynda goşmaça barlagy geçirmäge hukukly.

---

*/ (ECE/TRANS/17/Amend.19, 1999-njy ýylyň 17-nji fewralynda güýje girdi)
(ECE/TRANS/17/Amend.34, 2018-nji ýylyň 1-nji iýulynda güýje girdi)

Komitet HÝoG Ýerine ýetiriji geňeşine tabşyrýar ýa-da Birleşen Milletler Guramasynyň ygtyýarlandyrylan edaralaryna töwekgelçilikleriň bahalandyrmasyny geçirmek babatynda ýüzlenýär. Goşmaça barlaglaryň gerimi HÝoG Ýerine ýetiriji geňeşi ýa-da Birleşen Milletler Guramasynyň ygtyýarlandyrylan edaralary tarapyndan geçirilen töwekgelçilikleriň bahalandyrmasyny göz öňünde tutmak bilen, Komitet tarapyndan kesgitlenilýär. Şu maddada göz öňünde tutulan ähli barlaglaryň netijeleri HÝoG Ýerine ýetiriji geňeşinde saklanylýar we göwnejaý seretmek üçin ähli Ylalaşýan taraplara berilýär.

6. Goşmaça barlaglary geçirmek üçin iş Komitet tarapyndan tassyklanylýar.

6-njy bende düşündiriş ýazgylary

8.1-bis6 Komitet Birleşen Milletler Guramasynyň ygtyýarlandyrylan edaralaryna goşmaça barlagy geçirmek babatynda ýüzlenip bilýär. Saýlam nusga hökmünde Komitet garaşsyz daşky auditory hakyna tutup bilýär we HÝoG Ýerine ýetiriji geňeşine Komitet tarapyndan kesgitlenilen audityň mazmunynyň we maksadynyň esasynda audity geçirmegiň toparyny taýýarlamagy tabşyryp bilýär. Garaşsyz daşky auditor tarapyndan geçirilýän goşmaça barlagyň netijeleri boýunça Komitete berilmeli hasabat we gulluk haty düzülýär. Munuň ýaly ýagdaýda, garaşsyz daşky auditory hakyna tutmak, şol sanda degişli satyn alyş işi üçin maliýe çykdajylary HÝoG Ýerine ýetiriji geňeşiniň býujetiniň hasabyna ýapylýar.

Madda 2

Birleşen Milletler Guramasynyň Baş kätibi Komitete Sekretariat hyzmatlaryny ýerine ýetirýär.

Madda 3

Her ýylda özüniň birinji sessiýasynda Komitet Başlygy we başlygyň orunbasaryny saýlaýar.

Madda 4

Birleşen Milletler Guramasynyň Baş kätibi Komiteti her ýylda Ýewropa ykdysady iş toparynyň ýolbaşçylygynda, şeýle hem Ylalaşýan tarap bolup durýan azyndan bäş döwletiň ygtyýarlandyrylan dolandyryş edaralarynyň haýyşy boýunça çagyrýar.

Madda 5

Teklip sese goýulýar. Ylalaşýan tarap bolup durýan sessiýada görkezilen her bir döwlet bir sese eýe. Şu Konwensiýa düzedişleri girizmek hakyndaky teklip bolup durmaýan teklipler gatnaşýanlaryň we ses berýänleriň köplük sesi bilen kabul edilýär. Şu Konwensiýa düzedişler we şu Konwensiýanyň 59 we 60 maddalarynda görkezilen çözgütler gatnaşýanlaryň we ses berýänleriň üçden iki böleginiň köplügi bilen kabul edilýär.

Madda 6

Çözgüdi kabul etmek üçin Ylalaşýan tarap bolup durýan döwletleriň azyndan üçden bir bölegini düzýän kworum talap edilýär. (ECE/TRANS/17/Amend.16, 1994-nji ýylyň 25-nji iýunynda güýje girdi).

Madda 7

Sessiýany ýapmazdan öň Komitet özüniň nutugyny tassyklaýar.

Madda 8

Şu düzgünde degişli düzgünler ýok bolan ýagdaýynda, eger-de Komitet gaýry çözgüdi kabul etmese, Ýewropa ykdysady iş toparynyň iş düzgünleri ulanylýar.

HÝoG ÝERINE ÝETIRIJI GEŇEŞININ DÜZÜMI, WEZIPELERI WE IŞ DÜZGÜNLERI */

Madda 9 */

1. 58-ter madda laýyklykda Dolandyryş komiteti tarapyndan esaslandyrylan HÝoG Ýerine ýetiriji geňeşi Konwensiýanyň dürli Ylalaşýan taraplary bolup durýan dokuz agzadan ybarat. Geňeşiň sessiýasynyň işine HÝoG Kätibi gatnaşýar.

9 maddanyň 1-nji bendine düşündiriş ýazgysy

8.9.1 HÝoG Ýerine ýetiriji geňeşiniň agzalary ygtyýarlandyrylan bolmaly we gümrük işleriniň, hususanda milli, şeýle hem halkara derejede HÝoG üstaşyr işleriniň ulanylyş çygrynda tejribesi bolmaly.

Geňeşiň agzalary Konwensiýanyň Ylalaşýan taraplary bolup durýan özüniň degişli hökümetleri ýa-da guramalary bilen öňe sürülýärler. Olar islendik hususy hökümetiň ýa-da guramanyň takyk gyzyklanmalaryny däl-de, Konwensiýanyň Ylalaşýan taraplarynyň gyzyklanmalaryna wekilçilik edýärler. (ECE/TRANS/17/Amend.32, 2015-nji ýylyň 1-nji ýanwaryndan güýje girdi)

2. HÝoG Ýerine ýetiriji geňeşiniň agzalary Dolandyryş komiteti tarapyndan agzalaryň ses bermesinde bolan we gatnaşýan sesleriň köplügi bilen saýlanylýar. HÝoG Ýerine ýetiriji geňeşiniň her bir agzasynyň ygtyýarlandyrylan möhleti iki ýyla deň. HÝoG Ýerine ýetiriji geňeşiniň agzalary täzeden saýlanylyp bilinýär. HÝoG Ýerine ýetiriji geňeşini alyp barýan topar HÝoG Dolandyryş komiteti tarapyndan kesgitlenilýär.

9 maddanyň 2-nji bendine düşündiriş ýazgysy

8.9.2 Eger-de HÝoG Ýerine ýetiriji geňeşiniň islendik agzasy hereket edýän möhleti tamamlanmazdan öň öz üstünden ygtyýarlyklary aýyrýan bolsa, HÝoG Dolandyryş komiteti ornuny tutýan agzany saýlap bilýär. Bu ýagdaýda saýlanan agza özüniň ygtyýarlyklaryny ondan öňki agzanyň ygtyýarlyklarynyň möhletiniň diňe galan bölegine saklap galýar. Eger-de HÝoG Ýerine ýetiriji komitetiniň agzasy işden çykmak sebäplerinden daşary başga sebäpler bilen özüniň ygtyýarlandyrylan möhletini tamamlap bilmeýän bolsa, degişli agzanyň milli dolandyryş edarasy bu baradaky maglumaty ýazmaça görnüşde HÝoG Ýerine ýetiriji geňeşine we HÝoG sekretariatyna geçirýär. Bu ýagdaýda Dolandyryş komiteti ygtyýarlyklaryň möhletiniň galan bölegine ornuny tutýan agzany saýlap bilýär.
(ECE/TRANS/17/Amend.32, 2015-nji ýylyň 1-nji ýanwaryndan güýje girdi)

*/ (ECE/TRANS/17/Amend.19, 1999-njy ýylyň 17-nji fewralynda güýje girýär)

Madda 10 */

HÝoG Ýerine ýetiriji komiteti:

a) **Konwensiýanyň ulanylyşyna, şol sanda kepillendirme ulgamynyň hereketine gözegçilik edýär we Konwensiýa we Dolandyryş komiteti tarapyndan üstüne ýüklenilen wezipeleri ýerine ýetirýär;**

b) **6 maddada agzalan ygtyýarlandyrylan halkara guramalaryň biri tarapyndan ýerine ýetirilip bilinýän birleşmeleriň arasynda HÝoG kitapçasyny merkezleşdirilen görnüşde çap etmek we ýaýratmak boýunça işleri barlaýar;**

10 maddanyň b) bendine düşündiriş ýazgysy

8.10 (b) Şeýle hem, 6.2-bis maddanyň düşündiriş ýazgysynda agzalan ylalaşyk bu maddanyň b) kiçi bendinde agzalan halkara guramalaryň jogapkärçiligine degişlilikde, eger-de HÝoG kitapçasynyň merkezleşdirilen görnüşde çap edilmegi we ýaýradylmagy ýokarda görkezilen halkara gurama tarapyndan amala aşyrylýan bolsa, ulanylýar. (ECE/TRANS/17/Amend.27, 2006-njy ýylyň 12-nji awgustynda güýje girdi)

c) **Ylalaşýan taraplaryň ygtyýarlandyrylan edaralarynyň arasyndaky gyssagly we beýleki maglumatlaryň alyş-çalyşygyny ugrukdyrýar we onuň ösüşine ýardam berýär;**

d) **Ylalaşýan taraplaryň, birleşmeleriň we halkara guramalaryň ygtyýarlandyrylan edaralarynyň arasyndaky gyssagly we beýleki maglumatlaryň alyş-çalyşygyny ugrukdyrýar we onuň ösüşine ýardam berýär;**

e) **Ylalaşýan taraplaryň, birleşmeleriň, ätiýaçlandyryş kompaniýalarynyň we halkara guramalarynyň arasyndaky jedelleriň kadalaşdyrylmagyna jedelleri kadalaşdyrmak hakyndaky 57 madda üçin zyýan ýetirmesiz ýardam berýär;**

f) **HÝoG işine gatnaşygy bolan gümrük edaralarynyň we beýleki gyzyklanma bildirýän taraplaryň işgärlerini taýýarlamakda goldaw berýär;**

g) **Ylalaşýan taraplaryň arasynda 6 maddada agzalan halkara guramalar tarapyndan berilýän olaryň 9-njy goşundyda beýan edilen iň az şertlere we talaplara gatnaşýan derejesine laýyklykda birleşmelere HÝoG kitapçasynyň berilmegini düzgünnamalaşdyrýan ähli görkezme berlen düzgünler we işler hakyndaky maglumaty ýaýratmak maksady bilen merkezleşdirilen bellige alyşy ýöredýär;**

h) **HÝoG kitapçasynyň bahalaryna gözegçilik edýär.**

Madda 11 */

1. Geňeşiň sessiýasy Dolandyryş komitetiniň ýa-da Geňeşiň azynda üç agzasynyň haýyşy boýunça HÝoG Kätibi tarapyndan çagyrylýar.

2. Geňeş konsensumyň esasynda çözgütleri kabul etmäge çalyşýar. Eger-de konsensusy gazanmak mümkin bolmasa, olar ses bermä çykarylýar we ses bermä gatnaşýan agzalaryň sesleriniň köplügi bilen kabul edilýär. Çözgütleri kabul etmegiň maksatlary üçin bäş agzadan ybarat bolan kworum talap edilýär. HÝoG kätibiniň ses bermek hukugy ýok.

3. Geňeş Başlygy saýlaýar we işiň hususy düzgünlerini kabul edýär.

4. Geňeş öz işi hakynda hasabat berýär, şol sanda ýylda azyndan bir gezek ýa-da Dolandyryş komitetiniň haýyşy boýunça Dolandyryş komitetiniň öňünde barlanylan maliýe hasabatlaryny berýär. Geňeş Dolandyryş komitetinde özüniň Başlygy bilen çykyş eder.

5. Geňeş Dolandyryş komiteti, Ylalaşýan taraplar, HÝoG Kätibi, Konwensiýanyň 6 maddasynda agzalan milli birleşmeler we halkara guramalar tarapyndan oňa ugradylýan islendik maglumata we talaba seredýär. Bu halkara guramalaryň, eger-de onuň Başlygy gaýry çözgüdi kabul etmese, gözegçi hökmünde HÝoG Ýerine ýetiriji geňeşiniň sessiýalaryna gatnaşmak hukugy bar. Zerurlyk ýüze çykan ýagdaýynda, Başlygyň çakylygy bilen Geňeşiň sessiýalaryna gözegçi hukugy bilen islendik başga gurama gatnaşyp bilýär.

Madda 12 */

HÝoG Kätibi bolup, Geňeşi alyp barýan toparyň çäklerinde HÝoG Ýerine ýetiriji geňeşiniň çözgüdini ýerine ýetirýän Ýewropa ykdysady iş toparynyň sekretariatynyň işgärleriniň biri çykyş edýär. HÝoG Kätibine sany HÝoG Dolandyryş komiteti tarapyndan kesgitlenilýän HÝoG sekretariaty ýardam berýär.

---

*/ (ECE/TRANS/17/Amend.19, 1999-njy ýylyň 17-nji fewralynda güýji girdi)

Madda 13 */

1. HÝoG Ýerine ýetiriji geňeşiniň agzalarynyň we HÝoG sekretariatynyň işi 6 maddada agzalan halkara gurama tarapyndan berilýän HÝoG her bir kitapçasynyň möçberi arkaly maliýeleşdirmegiň saýlam çeşmeleri tapylýança maliýeleşdirilýär. Bu möçber HÝoG Dolandyryş komiteti tarapyndan tassyklanylýar.
(ECE/TRANS/17/Amend.28, 2009-njy ýylyň 1-nji ýanwarynda güýje girdi)

13 maddanyň 1-nji bendine düşündiriş ýazgysy */

8.13.1-1 Maliýeleşdirmegiň şertleri

Ilkibaşdaky iki ýyllyk döwri tamamlanandan soň Konwensiýanyň Ylalaşýan taraplary, HÝoG Ýerine ýetiriji geňeşiniň we HÝoG sekretariatynyň işiniň Birleşen Milletler Guramasynyň býujetini kadalaşdyrmak ugry boýunça maliýeleşdiriljekdigi göz öňünde tutýar. Bu, eger-de Birleşen Milletler Guramasynyň hasabyna ýa-da beýleki çeşmelerden maliýeleşdirme üpjün edilmese, maliýeleşdirmegiň ilkibaşdaky şertleriniň ulanylmagyny uzaltmak mümkinçiligini aradan aýyrmaýar.

8.13.1-2 HÝoG Ýerine ýetiriji agzalarynyň işi

HÝoG Ýerine ýetiriji agzalarynyň işi olaryň degişli ýurtlarynyň hökümeti tarapyndan maliýeleşdiriler.

8.13.1-3 Möçber

1-nji bentde agzalan möçber a) HÝoG Dolandyryş komiteti tarapyndan tassyklanylýan HÝoG Ýerine ýetiriji geňeşiniň we HÝoG sekretariatynyň çykdajylarynyň býujetine we çenligine we b) beriljek HÝoG kitapçalarynyň sany hakyndaky halkara guramalaryň çaklamasyna esaslanýar.
(ECE/TRANS/17/Amend.28, 2009-njy ýylyň 1-nji ýanwarynda güýje girdi)

---

*/(ECE/TRANS/17/Amend.19, 1999-njy ýylyň 17-nji fewralynda güýje girdi)

*/ Iş ECE/TRANS/WP.30/AC.2/89 resminamada, 38 bendinde we II goşundyda jikme-jik beýan edilen.

2. HÝoG Ýerine ýetiriji geňeşiniň we HÝoG sekretariatynyň maliýeleşdirme işini amala aşyrmak işi HÝoG Dolandyryş komiteti tarapyndan tassyklanylýar*/. (ECE/TRANS/17/Amend.28, 2009-njy ýylyň 1-nji ýanwarynda güýje girdi)

13 maddanyň 2-nji bendine düşündiriş ýazgysy

8.13.2 6 maddada agzalan halkara guramalar bilen maslahatdan soň 2-nji bentde agzalan iş BMG ÝYIT, ygtyýarlandyrylan ylalaşýan taraplaryň we olaryň adyndan hereket edýänleriň we 6 maddada agzalan halkara guramalaryň arasyndaky Ylalaşykda görkezilmeli. Ylalaşyk HÝoG Dolandyryş komiteti tarapyndan tassyklanylýar.
(ECE/TRANS/17/Amend.28, 2009-njy ýylyň 1-nji ýanwarynda güýje girdi)

Goşundy 9 */

HÝoG IŞLERINE ELÝETERLILIK

Bölüm I

BIRLEŞMELER ÜÇIN HÝoG KITAPÇALARYNY BERMEK WE KEPILLENDIRIJI HÖKMÜNDE ÇYKYŞ ETMEK ÜÇIN RUGSATNAMA

Iň az şertler we talaplar

1. Konwensiýanyň 6 maddasyna laýyklykda HÝoG kitapçalaryny bermek we kepillendiriji hökmünde çykyş etmek üçin Ylalaşýan taraplaryp rugsatnama almagy üçin birleşmeler tarapyndan berjaý edilmeli iň az şertler we talaplar:

a) Rugsatnamanyň berlen Ylalaşýan tarapynda bellige alnan birleşme hökmünde azyndan bir ýylyň dowamynda bar bolmak hakykatyny tassyklaýan subutnamalar.

1 a) bende düşündiriş ýazgysy */

9.I.1.a) Aýryldy
(ECE/TRANS/17/Amend.29, 2012-nji ýylyň 1-nji ýanwarynda güýje girdi)

b) Konwensiýa boýunça birleşmeler tarapyndan borçlary ýerine ýetirmek üçin durnukly maliýe ýagdaýyny we guramaçylyk mümkinçilikleriniň barlygyny tassyklaýan subutnamalar.

c) Gümrük düzgünleriniň ýa-da salgyt kanunçylygynyň düýpli ýa-da birnäçe gezek gaýtalanýan bozulmalarynyň ýoklugy.

---

*/(ECE/TRANS/17/Amend.19, 1999-njy ýylyň 17-nji fewralynda güýje girdi, ECE/TRANS/17/Amend.29, 2012-nji ýylyň 1-nji ýanwarynda güýje girdi)
(ECE/TRANS/17/Amend.34, 2018-nji ýylyň 1-nji iýulynda güýje girdi)

d) Birleşmäniň we degişlilikde onuň esaslandyrylan Ylalaşýan tarapynyň ygtyýarlandyrylan edarasynyň arasynda ýazmaça ylalaşygyň ýa-da islendik başga hukuk resminamasynyň baglaşylmagy, şol sanda birleşme tarapyndan 3-nji bendinde beýan edilen öz borçlarynyň kabul edilmegi.

2. 1 d) bendinde agzalýan ýazmaça ylalaşygyň ýa-da islendik başga resminamanyň tassyklanylan nusgasy, şol sanda zerurlyk ýüze çykan ýagdaýynda, onuň iňlis, rus ýa-da fransuz dillerine terjimesiniň tassyklanylan ýazgysy HÝoG Ýerine ýetiriji geňeşine saklamak üçin tabşyrylýar. Bu ýazmaça ylalaşygyň ýa-da islendik başga hukuk resminamanyň islendik üýtgetmeleri gaýry goýulmasyz HÝoG Ýerine ýetiriji geňeşine habar edilýär.

3. Birleşmäniň borçlary:

i) Konwensiýanyň 8 maddasynda göz öňünde tutulan borçlaryň berjaý edilmegi;

ii) Ylalaşýan taraplaryň kesgitleýän, Konwensiýanyň 8 maddasynyň 3 bendine laýyklykda birleşmelerden HÝoG bir kitapçasy boýunça talap edilip bilinýän möçberiň iň ýokary möçberiniň ykrar edilmegi;

iii) taraplaryň HÝoG işine elýeterliligine hemişelik we hususanda talaba çenli rugsatnama, munuň ýaly taraplaryň şu goşundynyň II bölüminde beýan edilen iň az şertleri we talaplary berjaý etmegini barlamak;

iv) onuň esaslandyrylan ýurdunda olaryň özüne we onuň özüniň degişli bolan halkara guramasyna girýän daşary ýurt birleşmelerine berlen HÝoG kitapçalaryny ulanmak bilen geçirilýän amallar bilen baglylykda doly göwrümli jogapkärçilikde öz kepillendirmelerini üpjün etmek;

v) onuň esaslandyrylan Ylalaşýan tarapyň ygtyýarlandyrylan edarasynda, ätiýaçlandyryş kompaniýasynda, ätiýaçlandyryjylaryň meýletin birleşiginde ýa-da maliýe edarasynda öz jogapkärçiliginiň kanagatlandyrylmagyny üpjün etmek. Ätiýaçlandyryş şertnamasy (lary) ýa-da maliýe kepillendirmeleri olaryň özüne we onuň özüniň degişli bolan halkara guramasyna girýän daşary ýurt birleşmelerine berlen HÝoG kitapçalaryny ulanmak bilen geçirilýän amallar bilen baglylykda onuň jogapkärçiligini doly ýapýar (ýapýarlar).

Ätiýaçlandyryş ýa-da maliýe kepillendirme şertnamasynyň (şertnamalarynyň) hereketini bes etmek hakyndaky habarnamanyň möhleti 1 d) bendinde agzalýan ýazmaça ylalaşygyň ýa-da islendik başga hukuk resminamanyň hereketini bes etmek hakyndaky habarnamanyň möhletinden az bolmaly däl.

Ätiýaçlandyryş ýa-da maliýe kepillendirme şertnamasynyň (şertnamalaryň) tassyklanylan nusgasy, şeýle hem onuň ähli indiki üýtgetmeleri, zerurlyk ýüze çykan ýagdaýynda bolsa, iňlis, rus ýa-da fransuz dillerine terjimesiniň tassyklanylan ýazgysy HÝoG Ýerine ýetiriji geňeşine saklamak üçin tabşyrylýar.

1 f) v) bendine kommentariýalar

Aýryldy
(ECE/TRANS/W.30/2010/3/Rev.1; ECE/TRANS/WP.30/AC.2/2010/4/ Rev.1 we ECE/TRANS/WP.30/AC.2/105, 32 bent)

vi) **her ýylda, 1-nji martdan gijä galman, HÝoG Ýerine ýetiriji geňeşine berilýän HÝoG kitapçasynyň her bir görnüşiniň bahasy hakynda habar bermek.**

(ECE/TRANS/17/Amend.32, 2015-nji ýylyň 1-nji ýanwarynda güýje girdi)

vii) **HÝoG işlerini ulanmak bilen bagly bolan ähli hasabat resminamalaryny we hasaplaryny barlamak mümkinçiligini ygtyýarlandyrylan edaralara bermek;**

viii) **HÝoG kitapçasyny bikanun ýa-da galp ulanmak bilen ýüze çykan jedelleri mümkin boldugyça kazyýete ýüzlenmesiz netijeli kadalaşdyrmak işini ykrar etmek;**

ix) **Konwensiýanyň 6 maddasyna we şu düzgünnamanyň II bölümine laýyklykda rugsatnamalary elinden almaklyga ýa-da yzyna gaýtarmaklyga ýa-da Konwensiýanyň 38 maddasyna laýyklykda taraplary hukuklaryndan mahrum etmeklige degişlilikde onuň esaslandyrylan Ylalaşýan tarapynyň ygtyýarlandyrylan edaralaryň kararlaryny berjaý etmegi;**

x) **Bu birleşmäniň esaslandyrylan Ylalaşýan tarapynyň ygtyýarlandyrylan edaralary tarapyndan ykrar edilýän derejede HÝoG Dolandyryş komiteti we HÝoG Ýerine ýetiriji geňeşi tarapyndan kabul edilýän ähli kararlaryň wyždanly amala aşyrylmagyna bildirilen öz razylygy.**

4. 11 maddada göz öňünde tutulan işlere laýyklykda kepillendirme birleşmesine 8 maddanyň 1 we 2 bentlerinde agzalan möçberi tölemekteklip edilse, ol 6 maddanyň 2-bis bendine 0.6.2-bis-1 düşündiriş ýazgysynda görkezilen ýazmaça ylalaşyga laýyklykda talaby alandygy hakynda halkara gurama habar bermeli.

5. Bu birleşmäniň esaslandyrylan Ylalaşýan tarapy bu şertler we talaplar berjaý edilen ýagdaýynda ondan HýoG kitapçalaryny bermäge we kepillendiriji hökmünde çykyş etmäge rugsatnamasyny yzyna alýar. Eger-de Ylalaşýan tarap rugsatnamany yzyna almak hakynda çözgüt kabul etse, onda bu rugsatnama yzyna alnan senesinden üç (3) aý geçenden soň güýje girýär.

6. Ýokarda beýan edilen şertlere laýyklykda ol ýa-da beýleki birleşmä berlen rugsatnama Konwensiýanyň esasynda bu birleşmäniň jogapkärçiligine we borçlaryna degişli bolmaýar.

7. Ýokarda beýan edilen şertler we talaplar her bir Ylalaşýan tarapyň mümkin bellemäge isleg bildirýän goşmaça şertlerine we talaplaryna degişli bolmaýar.

Bölüm II

HÝoG KITAPÇALARYNY ULANMAK ÜÇIN FIZIK WE ÝURIDIK ŞAHSLARA BERILÝÄN RUGSATNAMA

Iň az şertler we talaplar

1. HÝoG işine elýeterliligi almaga isleg bildirýän taraplarryň berjaý etmeli iň az şertleri we talaplary:

a) Yzygiderli halkara gatnawlar bilen meşgullanmakda tejribesiniň ýa-da azyndan mümkinçilikleriniň barlygyny tassyklaýan subutnamalar (halkara gatnawlary amala aşyrmak üçin ygtyýarnamanyň eýesi we ş.m.).

b) Durnukly maliýe ýagdaýy.

c) HÝoG Konwensiýasyny ulanmak çygrynda biliminiň barlygyny tassyklaýan subutnamalar.

d) Gümrük düzgünleriniň ýa-da salgyt kanunçylygynyň düýpli ýa-da birnäçe gezek gaýtalanýan bozulmalarynyň ýoklugy.

e) Bu tarapyň aşakdakylary ýerine ýetirmegini göz öňünde tutýan birleşmeleriň öňündäki borçlar hakynda ýazmaça beýannamada düzgün

i) ugratma ýeriň gümrüklerinde, aralyk gümrüklerinde we bellenilen ýeriň gümrüklerinde Konwensiýa laýyklykda talap edilýän ähli gümrük resmilikleri berjaý eder;

ii) eger-de muny Konwensiýanyň 11 maddasynyň 2 bendine laýyklykda ygtyýarlandyrylan edaralar talap etse, Konwensiýanyň 8 maddasynyň 1 we 2 bentlerine görkezilen degişli bolan möçberi tölär; (ECE/TRANS/17/Amend.30, 2012-nji ýylyň 13-nji sentýabrynda güýje girdi)

iii) milli kanunçylygy tarapyndan rugsat berilýän çäklerde birleşmelere ýokarda görkezilen iň az şertler we talaplar hakyndaky maglumaty barlamaga rugsat berer.

2. HÝoG işine elýeterlilik üçin goşmaça we has çäklendiriji şertler we talaplar eger-de ygtyýarlandyrylan edaralar gaýry çözgüdi kabul etmese, Ylalaşýan tarapyň ygtyýarlandyrylan edaralary we birleşmeler tarapyndan giriziler.

Iş

3. Milli kanunçylyga laýyklykda Ylalaşýan tarap 1 we 2 bentlerinde beýan edilen iň az şertleriň we talaplaryň esasynda HÝoG işine elýeterliligi almak üçin berjaý edilmeli tertibi kesgitleýär.

3 bende düşündiriş ýazgysy

9.II.3 Rugsatnamany bermek boýunça komitet

Ygtyýarlandyrylan edaralaryň, milli birleşmeleriň we beýleki gyzyklanma bildirýän guramalaryň wekilleriniň düzüminde rugsatnamany bermek boýunça milli komitetleri esaslandyrmak maslahat berilýär. (ECE/TRANS/17/Amend.19, 1999-njy ýylyň 17-nji fewralynda güýje girdi)

4. Ygtyýarlandyrylan edaralar HÝoG kitapçasyny ulanmak üçin rugsatnamanyň berlen ýa-da rugsatnamanyň ret edilen senesinden başlap bir hepdäniň dowamynda her bir tarap hakyndaky jikme-jik maglumatlary goşulýan rugsatnamanyň (RMRK) nusgasyna laýyklykda HÝoG Ýerine ýetiriji geňeşne ugradýar.

4 düşündiriş ýazgysy

9.II.4 4 bentde beýan edilen maglumatlary bermek üçin hukuk düzgünleri HÝoG Ýerine ýetiriji geňeşiniň gözegçiligi astynda HÝoG sekretariaty tarapyndan bu maksat üçin işlenip düzülen elektron düzgünleri dogry ulanylan ýagdaýynda, ýerine ýetirilen hasaplanylýar. (ECE/TRANS/17/Amend.32, 2015-nji ýylyň 1-nji ýanwarynda güýje girdi)

5. Birleşme her ýylda 31-nji dekabr ýagdaýyna täzelenen rugsatnama alan ähli taraplaryň, şeýle hem rugsatnamalary elinden alnan taraplaryň sanawyny geçirýär. Bu sanaw 31-nji dekabrdan soň bir hepdäniň dowamynda ygtyýarlandyrylan edara berilýär. Ygtyýarlandyrylan edara bu sanawyň nusgasyny HÝoG Ýerine ýetiriji geňeşine ugradýar.

5 bende düşündiriş ýazgysy

9.II.5 9.II.4 düşündiriş ýazgysy 5 bende degişlilikde ulanylýar. (ECE/TRANS/17/Amend.32, 2015-nji ýylyň 1-nji ýanwarynda güýje girdi)

6. HÝoG işine elýeterlilige bolan rugsatnama birleşmeden HÝoG kitapçasyny almak üçin hukuk bolup durmaýar.

7. Ýokarda beýan edilen iň az şertlere we talaplara laýyklykda HÝoG kitapçasyny ulanmak üçin ol ýa-da beýleki tarapa rugsatnama Konwensiýa boýunça bu tarapyň jogapkärçiligine we borçlaryna degişli bolmaýar.

II bölüme kommentariýalar (Iş)

Ygtyýarlandyrylan edaralaryň arasyndaky hyzmatdaşlyk

Tarapy Konwensiýanyň 9-njy goşundysynyň II bölümine laýyklykda HÝoG kitapçasyny ulanmaga goýbermeklige degişlilikde bu tarapyň hemişelik ýerleşýän ýeri bolan ýa-da esaslandyrylan Ylalaşýan tarapyň ygtyýarlandyrylan edaralary bu tarapyň amala aşyran düýpli ýa-da birnäçe gezek gaýtalanýan gümrük kanunçylygynyň bozulmalaryna degişlilikde 38 maddanyň 2 bendine laýyklykda başga Ylalaşýan tarapa berlen islendik maglumaty hasaba almaly. Şeýlelik bilen, bu tarapyň hemişelik ýerleşýän ýeri bolan ýa-da esaslandyrylan Ylalaşýan tarapyň işe netijeli seretmegi üçin munuň ýaly habarnamada mümkin boldugyça köp maglumat bolmaly.
(TRANS/WP.30/196, 76 bent; TRANS/WP.30/200, 68 bent)

Milli daşaýjyny HÝoG tertibinden aýyrmak

Hemişelik ýerleşýän ýeri bolan ýa-da esaslandyrylan ýurdunyň çäginde amala aşyrylan gümrük düzgünleriniň düýpli bozulmasyna günäkär bolan milli daşaýjyny HÝoG tertibinden aýyrmak üçin gümrük edarasy tarapyndan diňe bir 38 maddanyň 1 bendiniň düzgünleri däl-de, eýsem 6 maddanyň 4 bendiniň we 9-njy goşundynyň II bölüminiň 1 d) bendiniň düzgünlerini hem ulanmak maslahat berilýär. (TRANS/WP.30/196, 77 bent; TRANS/WP.30/200, 68 bent)

RUGSATNAMANY BERMEGIŇ MYSALY RESMI KAGYZY (RMRK)

Ýurt: ....

Birleşmäniň ady:..

Ygtyýarlandyrylan edara: ....

Milli birleşmeler we/ýa-da ygtyýarlandyrylan edaralar tarapyndan doldurylýar								
Kybaplaşdyrma belgisi	Tarapyň (taraplaryň) familiýasy, kärhananyň ady	Kärhananyň ady	Habarlaşmak üçin nokat we belgisi (tel., faks we elektron poçta)	Kärhananyň ýa-da ygtyýarnamanyň bellige alyş belgisi we ş.m.*/	Rugsatnamany elinden almagyň ozalky ýagdaýy**	Rugsatnamanyň berlen senesi**/	Rugsatnamanyň elinden alnan senesi**/	Möhür/gol
…								
…								
…								

*/ Eger-de bar bolsa.
**/ Degişli ýagdaýlarda.

Rugsatnama alan birleşmäniň rugsatnama soraýan her bir tarapyna degişlilikde ygtyýarlandyrylan edara azyndan aşakdaky maglumatlar berilmeli:

- **ylalaşylan görnüşe laýyklykda kepillendirme birleşme tarapyndan tarapa berlen hususy kybaplaşdyrma belgisi (KB) (degişlilikde onuň düzümine girýän halkara gurama bilen hyzmatdaşlykda);**

(ECE/TRANS/17/Amend.26, 2006-njy ýylyň 1-nji aprelinden güýje girdi)

- **tarapyň (taraplaryň) familiýasy (familiýalary) we salgysy (salgylary) we kärhananyň (birleşme ýagdaýynda kärhanalaryň – şeýle hem jogapkär ýolbaşçylaryň familiýalary we atlary) salgysy (salgylary);**

- **habarlaşmak üçin nokat (telefon, faks belgilerini we elektron poçtalaryny doly görkezmek bilen, gümrük edaralaryna we birleşmelere HÝoG amallary hakyndaky maglumatlary bermäge ygtyýarlandyrylan fizik tarap);**

- **halkara gatnawa bolan täjirçilik bellige alyş belgisi ýa-da ygtyýarnamanyň belgisi ýa-da başga maglumat (eger-de munuň ýaly bar bolsa);**

- **(degişli ýagdaýlarda) rugsatnamanyň elinden alnan senesini, dowamlylygyny we häsiýetini görkezmek bilen, rugsatnamanyň elinden alnan ozalky ýagdaýy (ýagdaýlary).**

Rugsatnama bermegiň mysaly resmi kagyzyna (RMRK) kommentariýalar

Hususy kybaplaşdyrmak belgisiniň (KB) görnüşi

Dolandyryş komiteti HÝoG Konwensiýanyň 9-njy goşundysynyň II bölümine laýyklykda HÝoG kitapçasyny ulanmaga ygtyýarlandyrylan taraplar bolup durýan HÝoG kitapçalaryny saklaýjylar üçin kybaplaşdyrma belgisiniň aşakdaky görnüşini kesgitledi:

"AAA/BBB/XX...X",

"AAA" – bu, Standartlaşdyrmak boýunça halkara guramasynyň (ISO) toparlandyrmak ulgamyna laýyklykda tarapyň HÝoG kitapçalaryny ulanmaga elýeterliligi alan ýurdunyň üç harply kody. HÝoG Konwensiýasynyň Ylalaşýan taraplary bolup durýan ýurtlaryň kodlarynyň doly sanawy Dolandyryş komitetiniň gün tertibine we resmi nutuklaryna goşundy hökmünde yzygiderli neşir edilýär,

"BBB" – bu, degişlilikde üstünden HÝoG kitapçasyny saklaýjynyň agzasy bolup birleşmäniň çykyş edýän degişli halkara guramasy tarapyndan kesgitlenilen we her bir milli birleşmäni gönümel kybaplaşdyrmaga mümkinçilik berýän toparlandyrmak ulgamyna laýyklykda elýeterliligi alan milli birleşmäniň üç derejeli kody. Milli birleşmelere berlen üç derejeli kodlaryň doly sanawy Dolandyryş komitetiniň gün tertibine we resmi nutuklaryna goşundy hökmünde yzygiderli neşir edilýär,

"XX...X" – bu, HÝoG Konwensiýasynyň 9-njy goşundysynyň II bölümine laýyklykda HÝoG kitapçasyny ulanmaga ygtyýarlandyrylan tarapy kybaplaşdyrýan tertip belgisi (iň ýokary 10 san). Kybaplaşdyrma belgisi berlenden soň ol, hat-da eger-de degişlilikde onuň berlen tarapy HÝoG kitapçasyny saklaýjy bolmagyny bes eden hem bolsa, täzeden ulanylyp bilinmeýär.
(TRANS/WP.30/218, 36 bent we 2-nji goşundy;
TRANS/WP.30/AC.2/77, 51 bent we 3-nji goşundy)

Bölüm III

6 MADDADA GÖRKEZILEN HALKARA GURAMA TARAPYNDAN KEPILLENDIRMELERIŇ HALKARA ULGAMYNYŇ NETIJELI GURALMAGYNA WE HEREKET ETMEGINE, ŞEÝLE HEM HÝoG KITAPÇALARYNYŇ ÇAP EDILMEGINE WE ÝAÝRADYLMAGYNA JOGAP BERMEK ÜÇIN RUGSATNAMANYŇ BERILMEGI

Şertler we talaplar

1. Dolandyryş komitetinden kepillendirmeleriň halkara ulgamynyň netijeli guralmagyna we hereket etmegine, şeýle hem HÝoG kitapçalarynyň çap edilmegine we ýaýradylmagyna jogap bermek üçin rugsatnamany almak üçin halkara gurama aşakdaky şertlere we talaplara laýyk gelmeli:

a) halkara ykrar edilen garaşsyz audotorlar tarapyndan degişli görnüşde barlanan konsolidirlenen maliýe hasabatlaryny her ýylda bermek arkaly Konwensiýa boýunça öz borçlaryny ýerine ýetirmek üçin halkara kepillendirme ulgamyny we guramaçylyk mümkinçiliklerini netijeli guramak we hereket etmegi üçin hünär başarnygynyň we durnukly maliýe ýagdaýynyň subutnamasy;

b) gümrük düzgünleriniň ýa-da salgyt kanunçylygynyň düýpli ýa-da birnäçe gezek gaýtalanýan bozulmalarynyň ýoklugy.

2. Rugsatnama laýyklykda halkara gurama:

a) HÝoG Konwensiýasynyň Ylalaşýan taraplaryna halkara guramanyň düzümine girýän milli birleşmeleriň üsti bilen ähli zady öz içine alýan ätiýaçlandyryş şertnamasynyň we kepillendirme tölemesiniň subutnamasynyň tassyklanylan nusgalaryny berýär;

b) HÝoG Konwensiýasynyň ygtyýarlandyrylan edaralaryna milli birleşmelere HÝoG kitapçalaryny bermegiň görkezme berlen düzgünleri we işleri baradaky maglumatlary berýär;

c) HÝoG Konwensiýasynyň ygtyýarlandyrylan edaralaryna her ýyllyk esasda bildirilen, kadalaşdyrylmadyk, tölenilen ýa-da tölegsiz kadalaşdyrylan nägilelikler baradaky maglumatlary berýär;

d) HÝoG Konwensiýasynyň ygtyýarlandyrylan edaralaryna HÝoG ulgamynyň hereketi baradaky doly göwrümde ähli maglumaty, hususanda we gaýrylardan daşary, HÝoG tamamlanmadyk amallarynyň sanyna,

HÝoG ulgamynyň göwnejaý hereket etmegine degişlilikde meseleleriň ýüze çykmagynyň sebäbi bolup biljek ýa-da onuň halkara kepillendirme ulgamynyň üznüksiz hereketi üçin kynçylyklara getirip biljek bildirilen, kadalaşdyrylmadyk, tölenilen ýa-da tölegsiz kadalaşdyrylan nägileliklere degişli bolan depginler baradaky öz wagtyndaky we gowy esaslandyrylan maglumatlary berýär;

e) **HÝoG Konwensiýasynyň ygtyýarlandyrylan edaralaryna görnüşlere bölmek bilen her bir Ylalaşýan tarapa berlen HÝoG kitapçalarynyň sany baradaky statistik maglumatlary berýär;**

f) **HÝoG Ýerine ýetiriji geňeşine ol tarapyndan berilýän HÝoG kitapçasynyň her bir görnüşi üçin halkara guramadan alynýan baha baradaky jikme-jik maglumaty berýär;**

g) **HÝoG kitapçalarynyň galplyk howpuny azaltmak maksady bilen, ähli mümkin bolan çäreleri kabul edýär;**

h) **HÝoG kitapçalary bilen bagly bolan bozulmalar ýa-da kemçilikler ýüze çykarylan ýagdaýynda, degişli düzediş çärelerini görbär we bu barada HÝoG Ýerine ýetiriji geňeşine habar berýär;**

j) **HÝoG Ýerine ýetiriji geňeşiniň ýardamy soralýan ýagdaýlarynda jedelleriň kadalaşdyrylmagyna doly göwrümde gatnaşýar;**

k) **HÝoG Konwensiýasyny ulanmaklyga degişlilikde hilegärçilik işi ýa-da beýleki kynçylyklar bilen bagly bolan islendik meseläniň HÝoG Ýerine ýetiriji geňeşine gaýry goýulmasyz ýetirilmegini üpjün edýär;**

l) **halkara guramanyň düzümine girýän milli kepillendirme birleşmeleri bilen we gümrük gulluklary bilen bilelikde Konwensiýanyň 10-njy goşundysynda göz öňünde tutulan HÝoG kitapçalaryna gözegçilik ulgamyny dolandyrýar we bu ulgamyň çäginde ýüze çykýan meseleler hakynda Ylalaşýan taraplara we Konwensiýanyň ygtyýarlandyrylan edralaryna habar berýär;**

m) **HÝoG Konwensiýasynyň ygtyýarlandyrylan edaralaryna 10-njy goşundyda göz öňünde tutulan gözegçilik ulgamy bilen baglylykda Ylalaşýan taraplaryň işi baradaky statistik maglumatlary we habarlary berýär;**

n) **Konwensiýanyň 6.2-bis maddasyna laýyklykda berlen rugsatnamanyň güýje girýän ýa-damöhleti uzaldylýan deslapky senesinden azyndan iki aý öň guramanyň we Birleşen Milletler Guramasynyň Ýewropa ykdysady iş toparynyň sekretariatynyň, ygtyýarlandyrylan Dolandyryş komitetiniň we onuň adyndan hereket edýäniň arasynda, şol sanda**

halkara gurama tarapyndan bu bentde beýan edilen öz borçlaryny ykrar etmek bilen, ýazmaça ylalaşygy baglaşýar.

o) halkara kepillendirme ulgamyny guramaklyga we hereket etmeklige, şeýle hem HÝoG kitapçalaryny çap etmeklige we ýaýratmaklyga dgeişli bolan maglumatlary we resminamalary öz içinde saklaýan aýratyn hasabatlylygy we hasaplary ýöredýär;

p) doly we öz wagtynda, şol sanda, emma mundan daşary Birleşen Milletler Guramasynyň ygtyýarlandyrylan edaralaryna ýa-da degişli görnüşde ygtyýarlandyrylan islendik başga ygtyýarlandyrylan edara ýokarda görkezilen hasabatlylyklara we hasaplara elýeterliligi bermekde ýardam berýär we 8-nji goşundynyň 1-bis maddasynyň 5 we 6 bentlerine laýyklykda Ylalaşýan taraplaryň adyndan olar tarapyndan geçirilýän goşmaça gözegçiliklere we auditor barlaglaryna hemişe ýardam berýär;

q) 0) bentde görkezilen hasabatlylyklaryň we hasaplaryň her ýylda auditor barlaglaryny geçirmek üçin garaşsyz daşky auditory belleýär. Daşky audit Halkara auditorçylyk standartlaryna (ISA) laýyklykda geçirilýär we Dolandyryş komitetine ugradylýan ýyllyk auditorçylyk hasabaty we gulluk haty munuň ýaly auditor barlagynyň netijesi bolmaly.

3. Halkara gurama degişli möçberi tölemek hakyndaky talaba degişlilikde kepillendirme birleşmesi tarapyndan habarly edilen ýagdaýynda, ol bu talaba degişlilikde ňzüniň ýagdaýy barada kepillendirme birleşmesine üç (3) aýlyk döwrüň içinde habar bermeli.

4. Konwensiýanyň çäklerinde halkara gurama tarapyndan göni ýa-da gyýtaklaýyn ýol bilen alynýan we öz häsiýeti boýunça ýaşyryn bolup durýan ýa-da ýaşyrynlyk esasda berilýän islendik maglumat hünär syryny ýaýratmazlyk hakyndaky borja düşýär we bu maglumatyň berlen maksadyndan daşary täjirçilik ýa-da islendik gaýry maksatlarda ulanylmaga ýa-da gaýtadan işlenilmäge ýa-da ony beren tarapyň ýa-da edaranyň göni rugsady bolmazdan, islendik üçünji tarapa berilmäge degişli bolmaýar. Muňa garamazdan, munuň ýaly maglumat degişli ygtyýarlyklar ýa-da borçlar milli ýa-da halkara hukuk düzgünleri bilen kesgitlenilen ýagdaýlarda ýa-da kazyýet önümçiligi bilen baglylykda şu Konwensiýanyň Ylalaşýan taraplarynyň ygtyýarlandyrylan edaralaryna rugsatsyz geçirilip bilinýär. Maglumat maglumatlary goramak hakynda hereket edýän düzgünnama berk laýyklykda ýaýradylýar ýa-da geçirilýär.

5. Dolandyryş komiteti bu şertler we talaplar bozulan ýagdaýynda, Konwensiýanyň 6.2-bis maddasyna laýyklykda berlen rugsatnamany yzyna almaga hukukly. Eger-de Dolandyryş komiteti rugsatnamany yzyna almakçy bolsa, onda bu çözgüt yzyna alnan senesinden alty (6) aý geçenden soň güýje girýär.

6. Ýokarda beýan edilen şertlere laýyklykda berilýän halkara guramanyň rugsatnamasy Konwensiýa boýunça bu guramanyň jogapkärçiligine we borçlaryna zyýan ýetirmesiz berilýär. (ECE/TRANS/17/Amend.31, 2013-nji ýylyň 10-njy oktýabrynda güýje girdi; ECE/TRANS/17/Amend.34, 2018-nji ýylyň 1-nji iýulynda güýje girdi)

Goşundy 10 */

YLALAŞÝAN TARAPLAR TARAPYNDAN YGTYÝARLANDYRYLAN BIRLEŞMELERE (42-TER MADDA LAÝYKLYKDA) WE HALKARA GURAMALARA (6.2-BIS MADDA LAÝYKLYKDA) BERILMÄGE DEGIŞLI BOLAN MAGLUMAT

Şu Konwensiýanyň 9-njy goşundysynyň I bölüminiň 6 maddasynyň 1 bendine we 1) f) iii) bendine laýyklykda ygtyýarlandyrylan birleşmeler HÝoG işine elýeterliligi bolan taraplaryň Konwensiýanyň 9-njy goşundysynyň II bölüminde beýan edilen iň az şertleri we talaplary berjaý etmegine yzygiderli barlamak borjuny öz üstüne alýarlar.

Özüniň agza-birleşmeleriniň adyndan we 6 maddanyň 2-bis bendiniň esasynda ygtyýarlandyrylan halkara gurama hökmünde öz borçlaryny berjaý etmek tertibinde halkara gurama gümrük edaralary tarapyndan berilýän we birleşmeler hem-de gümrük gulluklary üçin elýeter bolan bellenilen gümrük ýerlerinde HÝoG amallaryny bes etmek baradaky maglumatlary saklamak üçin HÝoG kitapçalarynyň ulanylmagy üçin gözegçilik ulgamyny döredýär. Birleşmelere öz borçlaryny netijeli ýerine ýetirmek mümkinçiligini bermek üçin Ylalaşýan taraplar aşakdaky işlere laýyklykda maglumaty gözegçilik ulgamyna geçirýär:

(1) Gümrük edaralary halkara guramalaryna ýa-da milli kepillendirme birleşmelerine, mümkin boldugyça merkezi ýa-da sebitleýin bölümleriň üsti bilen, bar bolan iň çalt aragatnaşyk serişdeleriň (faks, elektron poçta we ş.m.) kömegi bilen we mümkin boldugyça, Konwensiýanyň 1 (1) maddasynda kesgitlenilen bellenilen gümrük ýerinde berilýän ähli HÝoG kitapçalaryna degişlilikde standart görnüş boýunça azynan aşakdaky maglumatlary gündelik esasda berýär:

a) HÝoG kitapçalarynyň kadalary,

b) Gümrügiň bellige alyş kitabyndaky ýazgynyň senesi we belgisi,

c) Bellenilen gümrük ýeriniň ady ýa-da belgisi,

d) Bellenilen gümrük ýerinde HÝoG amallaryny bes etmek hakyndaky şahadatnamada görkezilen sene we belgi (2-nji bölünip aýrylýan jagyzyň 24-28 öýjükleri) (eger-de olar b) getirilen maglumatlar tapawutlanýan bolsa),

---

*/ (ECE/TRANS/17/Amend.27, 2006-njy ýylyň 12-nji awgustynda güýje girdi)

e) HÝoG amallaryny bölekleýin ýa-da gutarnykly tamamlamak,

f) Konwensiýanyň 8 we 11 maddalary üçin zyýan ýetirmesiz – bellenilen gümrük ýerinde HÝoG amallarynyň bes edilmegi bellikli ýa-da belliksiz tassyklanyldy,

g) berk maglumatlar ýa-da resminamalar (hökman däl),

h) sahypanyň belgisi.

(2) milli birleşmeler ýa-da halkara guramalar gümrük edaralaryna goşmada getirilen maglumatlary barlamak üçin aşakdaky ýagdaýlarda mysaly resmi kagyzyny (BMRK) ugradyp bilýär:

a) geçirilen maglumatlaryň we HÝoG kitapçasyny ulanmak bilen koreşokda görkezilen maglumatlaryň arasynda aratapawut ýüze çykan ýagdaýynda

b) eger-de maglumatlar geçirilmedik bolsa, emma ulanylan HÝoG kitapçasy milli birleşmä gaýtarylan ýagdaýynda.

Gümrük edaralary göwnejaý görnüşde doldurylan BMRK mümkin boldugyça çalt ugratmak bilen, maglumatlaryň deňeşdirmesi boýunça talaba jogap bermeli;

(3) gümrük edaralary we milli kepillendirme birleşmeleri milli kanunçylyga laýyklykda ýokarda görkezilen maglumatlaryň alyş-çalyşygyny öz içine alýan ylalaşygy baglaşýarlar;

(4) halkara gurama gümrük edaralaryna HýoG ýapyk kitapçalary boýunça maglumatlar binýadyna we hakyky däl HÝoG kitapçalary boýunça maglumatlar binýadyna elýeterliligi berýär.

Goşma

Maglumatlary barlamak üçin mysaly resmi kagyz

Maglumatlaryň barlagy hakynda talabyň başlaýjysy tarapyndan doldurylýar

Bellenilen ýeri:

Sebitleýin gümrük (hökman däl):	Bellenilen gümrük ýeri:
Ady:	Ady:
Alyndy:	Alyndy:
Sene:	Sene:
Möhür	Möhür

Tassyklanylmaga degişli bolan maglumatlar

Maglumatlaryň çeşmesi: ☐ HÝoG kitapçasy ☐ Ulgamyň maglumatlary

HýoG kitapçasynyň belgisi	Bellenilen gümrük ýeriň ady ýa-da kody */	Bellenilen gümrük ýerinde HÝoG amallaryny bes etmek hakyndaky şahadatnamada görkezilen belgi (2-nji bölünip aýrylýan kagyzyň 24-28 öýjükleri) */	Bellenilen gümrük ýerinde HÝoG amallaryny bes etmek hakyndaky şahadatnamada görkezilen sene */	Bölünip aýrylýan kagyzyň sahypasynyň belgisi	HÝoG amallarynyň bölekleýin / gutarnykly tamamlanmagy	Bellenilen gümrük ýerinde HÝoG amallarynyň bes edilmegi bellikli ýa-da belliksiz tassyklanyldy	Ýük ýerleriniň sany (hökman däl)

Goşundy: ☐ HÝoG kitapçalarynyň koreşoklarynyň nusgasy Gaýry: ____________

Bellenilen gümrük ýeriň jogaby

☐ Tassyklama ☐ Düzetme (haýyş, düzetmeleri aşakda görkeziň) ☐ HÝoG amallaryny bes etmek hakynda maglumatlar ýüze çykarylmady

HýoG kitapçasynyň belgisi	Наименование Bellenilen gümrük ýeriň ady ýa-da kody */	Bellenilen gümrük ýerinde HÝoG amallaryny bes etmek hakyndaky şahadatnamada görkezilen belgi (2-nji bölünip aýrylýan kagyzyň 24-28 öýjükleri)	Bellenilen gümrük ýerinde HÝoG amallaryny bes etmek hakyndaky şahadatnamada görkezilen sene */	Bölünip aýrylýan kagyzyň sahypasynyň belgisi	HÝoG amallarynyň bölekleýin / gutarnykly tamamlanmagy	Bellenilen gümrük ýerinde HÝoG amallarynyň bes edilmegi bellikli ýa-da belliksiz tassyklanyldy	Ýük ýerleriniň sany (hökman däl)

Bellikler:

Sene: Bellenilen gümrük ýeriniň möhüri we goly:

Merkezi gümrük edarasy (hökman däl)

Bellikler:

Sene: Möhür we/ýa-da gol:

---

*/ Görkezilen maglumatlaryň HÝoG amallarynyň bes edilýän bellenilen gümrük ýerine degişli bolup durýandygyny göz öňünde tutmagyňyzy soraýarys.

3 HÝoG KONWENSIÝANYŇ YLALAŞÝAN TARAPLARY, 1975 ý.

Ylalaşýan taraplar	**HÝoG işlerini ulanmak bilen çäginde daşama işleri amala aşyrylyp bilinjek döwletler** */
Owganystan	Owganystan
Awstriýa	Awstriýa
Azerbeýjan	Azerbeýjan
Albaniýa	Albaniýa
Alžir	-
Ermenistan	Ermenistan
Belarusiýa	Belarusiýa
Belgiýa	Belgiýa
Bolgariýa	Bolgariýa
Bosniýa we Gersegowina	Bosniýa we Gersegowina
Makedoniýanyň ozalky Ýugoslaw Respublikasy	Makedoniýanyň ozalky Ýugoslaw Respublikasy
Wengriýa	Wengriýa
Germaniýa	Germaniýa
Palestina döwleti	-
Gresiýa	Gresiýa
Gruziýa	Gruziýa
Daniýa	Daniýa
Yzraýyl	Yzraýyl
Hindistan	-
Indoneziýa	-
Iordaniýa	Iordaniýa
Eýran (Yslam Respublikasy)	Eýran (Yslam Respublikasy)
Irlandiýa	Irlandiýa
Ispaniýa	Ispaniýa
Italiýa	Italiýa
Gazagystan	Gazagystan
Kanada	-
Katar	-
Kipr	Kipr
Gyrgyzystan	Gyrgyzystan
Hytaý Halk Respublikasy	-
Küweýt	Küweýt
Latwiýa	Latwiýa
Liwan	Liwan
Liberiýa	-
Litwa	Litwa
Lýuksemburg	Lýuksemburg
Malta	Мальта
Marokko	Marokko
Moldowa	Moldowa
Mongoliýa	Mongoliýa
Niderland	Niderland
Norwegiýa	Norwegiýa

*/ HAUB maglumatlary boýunça

Ylalaşýan taraplar	**HÝoG işlerini ulanmak bilen çäginde daşama işleri amala aşyrylyp bilinjek döwletler** [*]
Birleşen Arap Emiratlary	Birleşen Arap Emiratlary
Päkistan	Päkistan
Polşa	Polşa
Portugaliýa	Portugaliýa
Koreýa Respublikasy	-
Russiýa Federasiýasy	Russiýa Federasiýasy
Rumyniýa	Rumyniýa
Serbiýa	Serbiýa
Siriýa Arap Respublikasy	Siriýa Arap Respublikasy
Slowakiýa	Slowakiýa
Sloweniýa	Sloweniýa
Birleşen Patyşalyk	Birleşen Patyşalyk
ABŞ	-
Täjigistan	Täjigistan
Tunis	Tunis
Türkmenistan	Türkmenistan
Türkiýe	Türkiýe
Özbegistan	Özbegistan
Ukraina	Ukraina
Urugwaý	-
Finlýandiýa	Finlýandiýa
Fransiýa	Fransiýa
Horwatiýa	Horwatiýa
Çernogoriýa	Çernogoriýa
Çeş Respublikasy	Çeş Respublikasy
Çili	-
Şweýsariýa	Şweýsariýa
Şwesiýa	Şwesiýa
Estoniýa	Estoniýa
Ýewropa birleşigi	

[*] HAUB maglumatlary boýunça

4 HÝoG KONWENSIÝASYNA DEGIŞLI BOLAN ÇÖZGÜTLER WE MASLAHATLAR, 1975 ý

HÝoG ÜSTAŞYR TERTIBINI HOWPSUZ WE NETIJELI HEREKET ETMEGINI ÜPJÜN ETMEK BOÝUNÇA GYSGA MÖHLETLI ÇÄRELER

49-njy ÇÖZGÜT

1995-nji ýylyň 3-nji martynda ulag bilen bagly bolan gümrük meseleleri boýunça BMG ÝYIT Iş topary tarapyndan kabul edildi

Ulag bilen bagly bolan gümrük meseleleri boýunça Iş topary

Halkara gatnawlary we söwdany ýeňilleşdirmek üçin HÝoG kitapçasyny ulanmak bilen ýükleriň halkara daşamasy hakyndaky Gümrük konwensiýany (HÝoG Konwensiýasy, 1975 ý.) üznüksiz we netijeli amala aşyrmagyň wajyplygyny bellemek bilen,

1975-nji ýyldan HÝoG Konwensiýasynda göz öňünde tutulan gatnawlary ýeňilleşdirmek boýunça çäreleri howp astynda goýup biljek HÝoG üstaşyr ulgamynyň çäginde gümrük tertibiniň bozulmalarynyň we kontrabanda ýagdaýlarynyň ozal görülmedik sany boýunça aladasyny bildirmek bilen,

Söwdanyň ösüşini, hususanda ýükleriň halkara daşamasyny ýeňilleşdirjek HÝoG üstaşyr ulgamyny saklap galmak babatynda berk çözgüt bilen geljekde höweslenmek bilen,

HÝoG üstaşyr ulgamynyň diňe degişlilikde amala aşyrylmagy üçin bu ulgamyň ähli jähtleri boýunça açyk maglumat çalyşygynyň wajyplygy uly bolan HÝoG üstaşyr ulagmynyň ähli gatnaşyjylarynyň (gümrük edaralarynyň, milli birleşmeleriň we HýoG kitapçalaryny berýän assosiasiýalaryň, HAUB we ätiýaçlandyryş kompaniýalarynyň) bilelikdäki we maksada gönükdirilen hereketleri bilen saklanyp biljekdigine göz ýetirmek bilen,

1975-nji ýyldan HÝoG Konwensiýasyna täzeden seredilmegine garaşmak bilen, 1975-nji ýyldan HÝoG Konwensiýasynyň Ylalaşýan taraplarynyň ygtyýarlandyrylan edaralary tarapyndan mümkin boldugyça çalt amala aşyrylmaly aşakdaky gysga möhletli çäreler hakynda biragyzdan çözgüdi kabul edýär:

1. Aldaw usuly bilen resmileşdirilen HÝoG kitapçalarynyň ýüze çykarylmagyny ýeňilleşdirmek üçin we gümrük resmileşdirme işlerini çaltlandyrmak üçin Ylalaşýan taraplar mümkin bolan derejede we milli görkezmelere laýyklykda HÝoG kitapçalaryna gözegçilik etmek üçin merkezleşdirilen edaralary ýa-da işleri döredip bilerdiler;

2. Ylalaşýan taraplar esasy ünsi talap edýän ýükleri daşamagyň barşynda ulanmak üçin resmileşdirmegiň we gözlegiň çaltlandyrylan işlerini döretmeli;

3. Ylalaşýan taraplar we HAUB potensial ätiýaçlandyryş ýygymlaryny görkezýän bellige alnan möçbere degişlilikde kepillendirmeler bilen bilelikde "Temmäki önümleri/Alkogol içgileri" HÝoG kitapçalary mümkin boldugyça çalt girizmek üçin zerur ähli çäreleri kabul ederler;

4. Ylalaşýan taraplar bellenilen ýa-da çykýan gümrük ýeriniň HÝoG kitapçasynyň 2-nji bölünip aýrylýan kagyzlaryny HÝoG amaly tamamlanandan soň bäş iş günüň dowamynda merkezleşdirilen edara ýa-da gelip çykýan ýa-da çykýan gümrük ýerine gaýtaryp bermegini degişli milli düzgünleriň kömegi bilen üpjün ederler;

5. Temmäki önümleriň we alkogol içgileriniň tapgyryna gümrük gözegçiligini ýeňilleşdirmek üçin Ylalaşýan taraplar milli dolandyryş tejribesine laýyklykda "Temmäki önümleri/Alkogol içgileri" HÝoG kitapçalary kabul etmäge ygtyýarlandyrylan gümrükleriň sanyny düýpli çäklendirip bilerler;

6. Ylalaşýan taraplar, temmäki önümleri we alkogol içgilerini daşamak üçin üçin, şeýle hem ygtyýarlandyrylan edaralar tarapyndan kesgitlenilýän esasy ünsi talap edýän beýleki ýükler üçin ugratma ýa-da girýän gümrükleriniň munuň ýaly ýükleri daşamasy baradaky deslapky maglumaty gaýry goýmasyz gümrük möhürleri bilen bellenilen ýa-da çykýan gümrüge geçirmegini üpjün edýär;

7. 1975-nji ýyldan HÝoG Konwensiýasynyň 20 maddasyna laýyklykda Ylalaşýan taraplar gümrük möhürleri bilen temmäki önümler we alkogol içgileri, şeýle hem ygtyýarlandyrylan edaralar tarapyndan kesgitlenýän esasy ünsi talap edýän ýükler daşalan ýagdaýynda, gatnawyň kesgitli möhletlerini we mümkin boldugyça, ýol ulag serişdeleriniň we konteýnerleriniň ugrajak ugruny bellärler. Ylalaşýan taraplara munuň ýaly görkezmeler berjaý edilmedik ýagdaýynda milli kanunçylyga laýyklykda çäklendirmeleri ulanmak maslahat berilýär;

8. Ylalaşýan taraplar 1975-nji ýyldan HÝoG Konwensiýasynyň 38 maddasynyň düzgünleriniň ulanylmagyny üpjün eder, ol ýükleriň halkara daşamasynda ulanylýan milli gümrük kanunlaryň ýa-da düzgünleriň düýpli bozulmasyna günäkär bolan islendik tarapy 1975-nji ýyldan HÝoG Konwensiýa laýyklykda amallary amala aşyrmak hukugyndan wagtlaýyn ýa-da hemişelik mahrum etmäge mümkinçilik berýär;

9. Ylalaşýan taraplar gümrük möhürleriniň ogurlugyny we olaryň hyýanatçylykly ulanylmagyny duýdurmak üçin ähli zerur çäreleri görerler we gümrük möhürleriniň galplaşdyrylmagyna päsgel bermek maksady bilen, täze tehnologiýalaryň, mysal üçin galplaşdyrmakdan goraýan ýörite syýanyň ulanylmagyny göz öňünde tutup bilýär;

10. Ylalaşýan taraplar HAUB we milli kepillendirme birleşmelerinden mümkin bolan derejede ulag operatorlarynyň ygtybarlygyny we wyždanlylygyny üpjün etmek maksady bilen HÝoG kitapçasy berlende dolandyryş gözegçiliginiň ylalaşylan ölçütlerini we usullaryny berk ulanmagy soraýarlar;

11. HÝoG üstaşyr tertibini ulanýan Ylalaşýan taraplar milli kanunçylygyna laýyklykda HÝoG üstaşyr ulgamy baradaky adaty we ýaşyryn maglumatyň ikitaraplaýyn alyş-çalyşygyny işjeňleşdirýärler. Bu maksat bilen, olar özüniň ygtyýarlandyrylan edaralarynyň çäginde bozulmalar bilen göreşmek üçin gönükdiriji merkezleri dörederler. Munuň ýaly gönükdiriji merkezleriň salgylary, şol sanda telefon we telefaks belgileri halkara maglumat berijini düzmek üçin BMG ÝYIT sekretariatyna mümkin boldugyça çalt geçiriler;

Ylalaşýan taraplara HÝoG kitapçalarynyň berilişini dolandyrmak üçin maglumatlaryň elektron alyş-çalyş ulgamynyň girizilmegine degişli bolan we olaryň mümkin kabul edilmegi üçin BMG ÝYIT sekretariaty tarapyndan olara beriljek MSAT teklipleri jikme-jik öwrenmegi <u>teklip edýär</u>;

1975-nji ýyldan HÝoG Konwensiýasynyň Ylalaşýan taraplardan 1995-nji ýylyň 1-nji iýunyna çenli Birleşen Milletler Guramasynyň Ýewropa ykdysady iş toparynyň Ýerine ýetiriji kätibine olaryň bu çözgüdi kabul edýändigi barada aýtmagy <u>soraýar</u>;

Birleşen Milletler Guramasynyň Ýewropa ykdysady iş toparynyň (BMG ÝYIT) Ýerine ýetiriji kätibinden 1975-nji ýyldan HÝoG Konwensiýasynyň ähli Ylalaşýan taraplaryna bu çözgüdi kabul etmek barada habar bermegi <u>soraýar</u>.

49-njy çözgüdi kabul eden ýurtlar:

Awstriýa
Belarusiýa
Belgiýa
Bolgariýa
Wengriýa
Germaniýa
Gresiýa
Daniýa
Iordaniýa
Eýran (Yslam Respublikasy)
Irlandiýa
Ispaniýa
Italiýa
Latwiýa
Litwa
Lýuksemburg
Niderland
Norwegiýa
Polşa
Portugaliýa
Russiýa Federasiýasy
Rumyniýa
Slowakiýa
Sloweniýa
Birleşen Patyşalyk
Türkiýe
Finlýandiýa
Fransiýa
Horwatiýa
Çeş Respublikasy
Şweýsariýa
Şwesiýa
Estoniýa
Ýewropa birleşigi

MASLAHATLAR

ÝÜKLERIŇ SU KODLARYNY HÝoG KITAPÇASYNA GOŞMAK

Dolandyryş komiteti tarapyndan kabul edilen maslahatlar

2008-nji ýylyň 31-nji ýanwaryndan 1975-nji ýyl HÝoG Konwensiýasy */

Dolandyryş komiteti,

üstaşyr ýüklere degişlilikde töwekgelçilikleri dolandyrmak we töwekgelçiliklere baha bermek boýunça çäreleri netijeli amala aşyrmak zerurlygyny bellemek bilen,

HÝoG gatnawlarynyň harytlary beýan etmegiň we kod goýmagyň sazlanylan ulgamy hakynda Halkara konwensiýa laýyklykda ýüküň haryt koduny (SU kody diýip atlandyrylýan) öz içinde saklaýan bilermenleriň beýannamasynyň öňünden amala aşyrylýandygyny göz öňünde tutmak bilen,

howpsuzlyk üçin töwekgelçilikleri ýüze çykaryp biljek ýükleri ýüze çykarmakdan, şeýle hem beýleki ýükleri daşamakdan duryan jübüt maksada ýetmegiň wajyplygyny ykrar etmek bilen;

SU koduna bolan elýeterlilik bolan ýagdaýynda, onuň ýükleri beýan etmegiň adaty ýazgysyna goşmaça HÝoG kitapçasynda ulanylmagynyň bu maksada ýetmekde ýardam berjekdigine ynanmak bilen;

mundan başga, SU kodunyň HÝoG kitapçasyna goşulmagynyň maglumatlaryň elektron gaýtadan işlenilmesini ýeňilleşdirjekdigini göz öňünde tutmak bilen;

HÝoG täzeden seredilmesiniň III prosesiniň tapgyrynda taýýarlanylýan HÝoG Konwensiýasyna degişli düzedişleriň güýje girmegi üçin birnäçe wagtyň talap ediljekdigini ykrar etmek bilen,

1. HÝoG kitapçasyny saklaýjylara ýa-da olaryň adyndan HÝoG kitapçasyny dolduryan islendik başga taraplara ýükleri beýan etmegiň adaty ýazgysyna goşmaça HÝoG kitapçasynyň gümrük ulanylyşy üçin niýetlenilmedik bölünip aýrylýan kagyzynda (sary sahypada) ýük manifestiniň 10-njy öýjüginde ýükleriň SU görkezmegi maslahat bermegi karar edýär;

2. ugratma gümrük ýerinde gümrük edaralaryna, bu ýerlikli bolan ýagdaýynda, ýük manifestinde görkezilen SU kodunyň bilermenleriň gümrük beýannamasynda we/ýa-da gaýry söwda ýa-da ulag resminamalarynda görkezilen SU koduna laýyk gelýändigini barlamagy berk maslahat berýär.

---

*/ {ECE/TRANS/WP.30/AC.2/93, 27-28 bentler we goşundy II}

Eger-de HÝoG kitapçasy SU koduny görkezmezden ugratma gümrük ýerinde resmileşdirmek üçin kabul edilen bolsa, onda indiki aralyk gümrüginde, bellenilen gümrük ýerinde SU kodunuň görkezilmegini talap etmeli däl.

HÝoG kitapçasynda SU kodunyň ýok bolmagy HÝoG gatnawynyň barşynda saklanma getirmeli däl we HÝoG kitapçalaryny resmileşdirmek üçin päsgelleri döretmeli däl. SU kodunyň ýok bolmagy Konwensiýanyň bozulmagy hökmünde seredilmeýär we HÝoG kitapçasyny hiç hili jogapkärçilige çekmeýär.

Bu, gümrük edaralary SU kodunyň mümkin hakyky dälligine şübhelenen ýa-da ýüükleri beýan etmegiň adaty ýazgysynyň we SU kodunyň arasynda deň gelmezlikler bolan ýagdaýlaryna degişli.

Ýükleri beýan etmegiň adaty ýazgysy we SU kody tarapyndan göz öňünde tutulan ýazgy deň gelmedik ýagdaýynda HÝoG Konwensiýasynyň 8 maddasynyň 6 bendi üçin zyýan ýetirmezden, ýükleri beýan etmegiň adaty ýazgysy dogry hasaplanylýar.

Şu maslahatlary tejribede ulanmak babatyndaky sorag onda goýulan maksatlaryň laýyklygyny üpjün etmek maksady bilen onuň güýje giren senesinden soň 12 aýdan täzeden seredilýär.

Şu maslahatlar 2008-nji ýylyň 1-nji maýynda güýje girer.

MASLAHATLAR

GOÝBERMEK HAKYNDAKY ŞAHADATNAMA NÄSAZLYKLAR BARADAKY BELLIKLERI GIRIZMEK ÜÇIN KOD ULGAMYNY GIRIZMEK

2015-nji ýylyň 11-nji iýunyndan 1975-nji ýyl HÝoG Konwensiýasynyň Dolandyryş komiteti tarapyndan kabul edilen maslahatlar */

Dolandyryş komiteti,

HÝoG Konwensiýanyň düzgünleriniň ylalaşylan we bir görnüşde ulanylmak zerurlygyny *bellemek bilen,*

kod ulgamynyň girizilmeginiň daşaýjylara, dürli Ylalaşýan taraplaryň gümrük edaralaryna we HÝoG ulgamyna gatnaşýan beýleki edaralara HÝoG işini ulanmak bilen ulanmaga goýberilen ulag serişdeleriniň ýük bölümleriniň näsazlyklary hakynda habar bermegi ýeňilleşdirmäge we prosesi bir nusga getirmäge mümkinçilik berjekdigine *ynam bildirmek bilen,*

HÝoG işini ulanmak bilen ulanmaga goýberilen ulag serişdeleriniň ýük bölümleriniň näsazlyklarynyň takyk we gönümel beýan edilmeginiň wajyplygyny *ykrar etmek bilen,*

köp ýagdaýlarda näsazlyklar baradaky bellikleri abatlamadan soň näsazlyklaryň aradan aýrylandygy hakyndaky hakykaty tassyklamak üçin jogapkär bolan edaralar üçin tejribede peýdasyz bolan goýbermek hakyndaky şahadatnamanyň 10-njy bölüminde gümrük edaralary tarapyndan girizilýän ýazylyşyň aýratynlyklary, milli diliniň ýa-da ýazgylaryň ulanylmagy sebäpli okamak mümkinçilikleriniň ýoklugyna *düşünmek bilen,*

1. ygtyýarlandyrylan edaralara näsazlyklaryň el bilen ýazylan ýazgysyny goýbermek hakyndaky şahadatnamada her bir ýüze çykarylan näsazlyklaryň ýerini we görnüşini görkezýän kod ulgamy bilen doldurmagyň maslahat berilmegini *karar edýär*;

2. ygtyýarlandyrylan edaralara şu maslahatlaryň ulanylyşynda ýardam bermegi we mümkin boldugyça, goýbermek hakyndaky şahadatnamanyň 10-njy bölüminde görkezilen kodlaryň şu maslahatyň koduna laýyklygyny barlamagy *berk maslahat berýär*.

Goýbermek hakyndaky şahadatnamanyň 10-njy bölüminde islendik koduň ýok bolmagy 3-nji goşundynyň ähli düzgünleri berjaý edilen ýagdaýynda, goýbermek hakyndaky şahadatnamanyň resmileşdirilmäge kabul edilmegine päsgel döretmeli däl.

Şu maslahatlaryň tejribede ulanylyşyna onuň bellenilen maksatlara laýyklygyny üpjün etmek üçin maslahatlaryň güýje giren senesinden soň iki ýyldan serediler.

Şu maslahatlar 2015-nji ýylyň 1-nji oktýabryndan güýje girer.

---

*/ {ECE/TRANS/WP.30/AC.2/125, ii paragraflary we goşundy 3}

Goýbermek hakyndaky şahadatnama näsazlyklar baradaky bellikleri girizmek üçin kod ulgamy

Bir görnüşli ulgam dört derejeli (4) koddan durýar.

Kod belgilemesi üçin ýük bölümi alty aýry böleklere bölünen: çep tarap, sag tarap, pol, üçek, öňki diwar we yzky diwar. Mundan başga, ýük bölümi dik ugurda (hereketiň ugry) üç aýry böleklere bölünen: öňki bölek, merkezi bölek, yzky bölek. Öňki we yzky diwarlaryň goşmaça bölünmeleri göz öňünde tutulmadyk, sebäbi gözegçilik meýdançasy örän kiçi.

A. Birinji san

Birinji san ýük bölüminiň degişli bölegini görkezýär:

1xxx	çep tarap (eger-de ulag serişdesine yzyndan seredilse)
2xxx	sag tarap (eger-de ulag serişdesine yzyndan seredilse)
3xxx	üçek
4xxx	pol
5xxx	öňki diwar
6xxx	yzky diwar
7xxx	näsazlyk umumy ýük bölümine degişli
8xxx	näsazlyk HÝoG tanapy bilen bagly
9xxx	meseleler goýbermek hakyndaky şahadatnama bilen bagly
0xxx	gaýry görkezilmedik meseleler

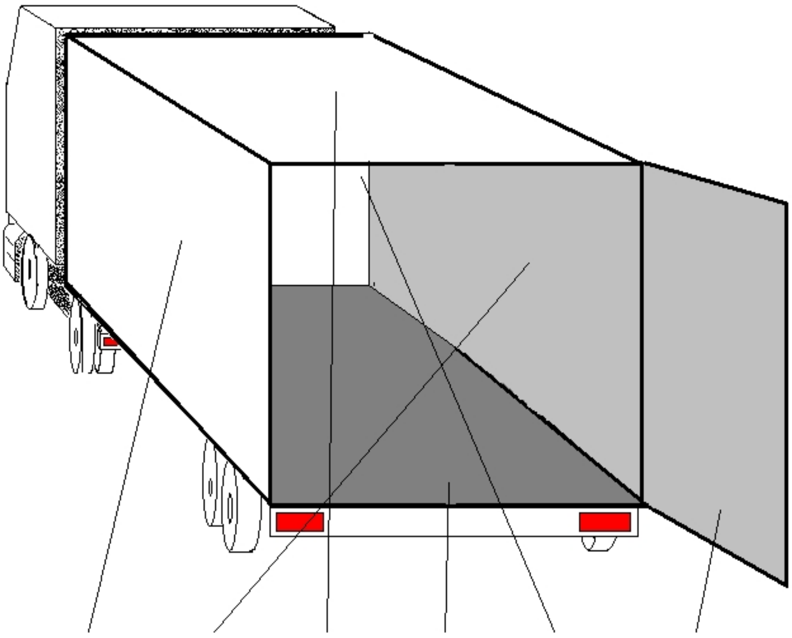

B. Ikinji san

Ikinji san dik ugurda degişli bölege degişli:

x0xx ulanylmaýar (mysal üçin, goýbermek hakyndaky şahadatnama bilen bagly bolan meseleler)

x1xx öňki bölüm (mysal üçin, 11xx = çep tarapdan öňde)

x2xx merkezi bölüm

x3xx yzky bölüm

x4xx mesele umumy üst bilen bagly

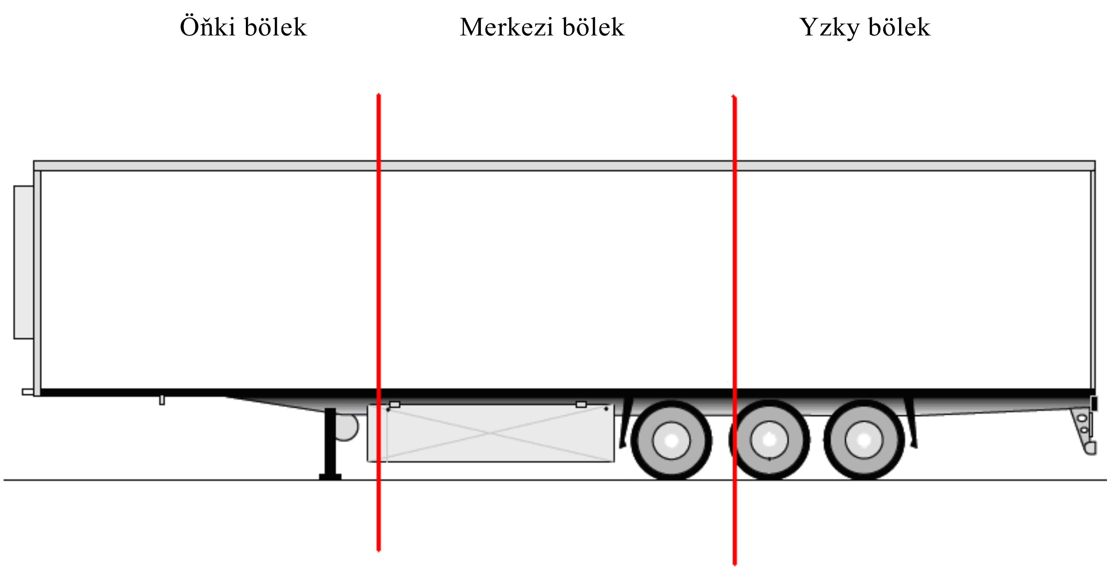

C. Soňky iki san

Soňky iki san näsazlyklaryň jemini görkezýär. Aşakda tejribede ýüze çykarylan giňden ýaýran näsazlyklar getirilen:

<u>1.Üçek bilen bagly bolan mesele</u>

11 Poluň berkidilmesi içinden berkidilmedik

12 Pol özi burawlaýan ýa-da özi kesýän hyrly çüýler ýa-da berçinlemeler bilen berkidilmedik

13 Poluň düşemesiniň bölekleriniň arasyndaky boşluk

19 Gaýry mesele

<u>2.Gapylar we gaýry ýapma ulgamlary (şol sanda kilt çarhlary, lazlaryň üçekleri, flanesler we ş.m.) bilen bagly bolan meseleler</u>

21 Halka ýeterlik derejede ýa-da ykjam berkidilmedik

22 Ýapýan gurluş ýeterlik derejede ýa-da ykjam berkidilmedik

23 Degişlilikde gümrük möhürleri we plombalar goýulýan gurluş berkidilmedik ýa-da onuň düzüdi gümrük möhürlerini we plombalaryny bozmazdan gapyny açmaga mümkinçilik berýär

24 Deşigi emele getirýän egrilmeler ýa-da ýemşikler

25 Halkalar bozulan/döwülen/aýrylan

26 Gapylar ýa-da gaýry ýapma ulgamlary dogurlanylmadyk

29 Gaýry mesele

3.Gaty üstli, sisternli (metal gaply) ulag serişdeleri bilen bagly bolan meseleler

31 Berkidiji şaýlar özi burawlaýan ýa-da özi kesýän hyrly çüý ýa-da berçinleme däl we kebşirleme arkaly berkidilmedik

32 Berkidiji şaýlar döwülen

33 Jäheklemede deşigi emele getriýän egrilmeler ýa-da ýemşikler

34 Deşik

39 gaýry mesele

4.Brezent örtükli ýük bölümleri bilen bagly bolan meseleler

41 Metal ýa-da berkidiji halkalaryň/prouşinleriň ýok bolmagy ýa-da gurat dälligi

42 Prouşinyň nädogry görnüşi

43 Hili pes abatlama işi (sepler öräk kiçi ölçegde, abatlamak üçin laýyk däl serişde ulanyldy...)

44 Brezendiň gyralary biri-birini ýeterlik derejede ýapmaýar

45 Brezentde üzülme/deşik

46 Brezent laýyk däl serişdeden

49 Gaýry mesele

5.Typýan polly ulag serişdeleri bilen bagly bolan mesele

51 Deşigi emele getirýän metal diregleriň egrilmesi

52 Typýan pollaryň pili pes abatlama işi (sepler öräk kiçi ölçegde, abatlamak üçin laýyk däl serişde ulanyldy...)

53 Typýan pollar laýyk däl serişdeden ýerine ýetirilen

54 Typýan pollarda üzülme/deşik

55 Typýan pollaryň we gaty bölekleriň arasyndaky kese deşikleri 10 mm uly

59 Gaýry mesele

6.Açylýan üçek bilen bagly bolan mesele

Geljek üçin ätiýaçlandyrylan

7.Çekdiriji esbaplar, brezendi berkidiji ulgamlar we berkidiji gurluşlar bilen bagly bolan mesele

71 Laýyk däl esbaplar

72 Brezendiň laýyk däl berkidiji gurluşlary

73 Brezendiň laýyk däl berkidiji ulgamlary

74 Çekdiriji esbaplar, brezendi berkidiji ulgamlar we berkidiji gurluşlar HÝoG tanapy bilen ýeterlik derejede berkidilmedik

75 Kemeri ýok, örän gowşak çekdirilen, bozulan ýa-da laýyk däl serişdeden ýerine ýetirilen

76 Gaýry mesele

<u>8.Berkidiji tanap (HÝoG tanapy) bilen bagly bolan mesele</u>

81 Berkidiji tanap (umumy) gurat däl

82 Berkidiji tanapyň uçlugy gurat däl

83 Berkidiji tanap laýyk däl serişdeden ýerine ýetirilen (süýnüp bilýär)

84 Berkidiji tanapyň uzynlygy örän uzyn

85 Berkidiji tanap iki (ýa-da ondan köp) bölekden durýar

89 Gaýry mesele

<u>9.Goýbermek hakyndaky şahadatnama bilen bagly bolan mesele</u>

91 Goýbermek hakyndaky şahadatnamany ulanmak mümkin däl (ýagny, şahadatnama kesilen, ýyrtylan ýa-da ýazgysyny/şriftini okap bolanok...)

92 Goýbermek hakyndaky şahadatnamanyň möhleti geçen

93 Ulag serişdesini goýbermek hakyndaky şahadatnamanyň kömegi bilen kybaplaşdyrmak mümkin däl (ýagny, suraty, bellige alyş belgisi ýa-da şassi belgisi berlen ulag serişdesine laýyk gelmeýär)

99 Gaýry mesele

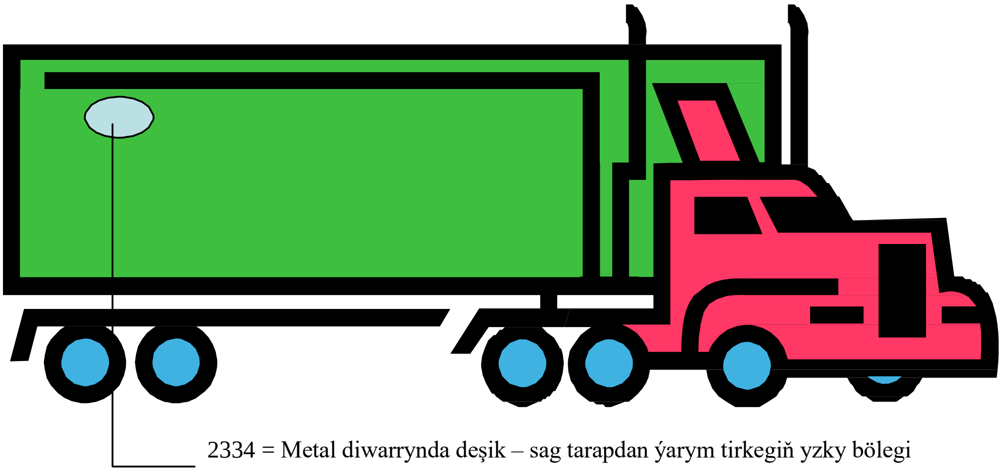

2334 = Metal diwarrynda deşik – sag tarapdan ýarym tirkegiň yzky bölegi

5 OPTIMAL TEJRIBÄNIŇ MYSALLARY */

5.1. GIRIŞ

Ulag bilen bagly bolan (WP.30) we HÝoG Dolandyryş komiteti tarapyndan ykrar edilen gümrük meseleleri boýunça BMG ÝYIT Iş topary tarapyndan taýýarlanylan optimal tejribäniň mysallaryny görkezilen edaralar tarapyndan kabul edilen kommentariýalardan ýa-da maslahat berlen tejribäniň beýleki görnüşlerinden tapawutlandyrmaly (TRANS/WP.30/AC.2/59, 47 bent). Bu mysallar ýakyn wagtda HÝoG amallary amala aşyrylyp başlanan HÝoG ýakyn wagtda goşulan ýurtlara we/ýa-da döwletlere HÝoG Konwensiýasyny ulanmakda ýardam bermek maksady bilen HÝoG maglumat berijisine goşulan.

5.2. HÝoG AMALLARYNY BES ETMEK IŞLERI

1. Degişli HÝoG kitapçasy bilen harytlar bellenilen ýa-da çykýan gümrük ýerlerinde (aralyk gümrüginde) olaryň iş sagatlarynda berilýär. Muňa garamazdan, ýokarda agzalan gümrük edaralary gyzyklanma bildirýän tarapyň haýyşy boýunça we hasabyna işiň adaty däl wagtynda resminamalaryň berilmegine rugsat berip bilýärler.

2. Bellenilen ýa-da çykýan gümrük ýeri (aralyk gümrügi):

- resminamalaryň, ýük bölümleriniň we olarda saklanylýan ýükleriň degişli gözegçiligini geçirýär;
- HÝoG kitapçasyny bellige alýar;
- HÝoG kitapçasynyň 2-nji bölünip aýrylýan kagyzynda 24-28 öýjüklerini doldurmak bilen, HÝoG amallaryny bes etmek hakyndaky şahadatnamany resmileşdirýär;
- 2-nji bölünip aýrylýan kagyzyň koreşogyny doldurýar we ony HÝoG kitapçasyndan aýyrýar;
- HÝoG kitapçasyny oňa beren tarapa gaýtarýar;

---

*/ Ylalaşýan taraplaryň HÝoG Maglumat berijisiniň 5 babynda beýan edilen maslahatlaryň berjaý edilmegi üçin hiç hili hukuk jogapkärçiligini çekmeýändigini bellemek gerek

(ECE/TRANS/WP.30/AC.2/2007/4, 9 bent).

- HÝoG amallarynyň bes edilmegi hakyndaky ýazgyny Konwensiýanyň 10-njy goşundysyna we Konwensiýanyň 42-ter maddasyna laýyklykda HAUB tarapyndan dolandyrylýan «SafeTIR» ulgamy ýaly hereket edýän halkara gözegçilik ulgamyna girizýär.

3. HÝoG 2-nji bölünip aýrylýan kagyzyndan we 2-nji koreşogyndan daşary bellenilen ýa-da çykýan gümrük ýeri (aralyk gümrügi) HÝoG kitapçasyny beren tarapa degişlilikde goşmaça resminamalary (mysal üçin, gyzyklanma bildirýän tarapyň haýyşy boýunça – onuň öňünden doldurýan töleg hatyny) resmileşdirip we berip bilýär hem-de HÝoG kitapçasyna goýulan gümrük möhürleriniň galplygynyň ýüze çykarylmagyny ýeňilleşdirýän goşmaça kybaplaşdyrma serişdelerinden peýdalanyp bilýär. Bozulmalary çalt ýüze çykarmak üçin gümrük edaralarynyň wezipeli taraplary HÝoG kitapçasynyň 2-nji koreşogynyň we beýleki goşmaça resminamalaryň dogrulygyny ulag serişdesiniň yzyna gaýdýan gatnawy wagtynda we/ýa-da ol ýurtdan çykanda barlap bilýär. Munuň ýaly barlaglar mümkin boldugyça gyssagly geçirilmeli.

Bellikler:

Daşaýjylarda köplenç HÝoG amallaryny bes etmeklige degişlilikde gümrük edaralarynyň talaplaryna jogap berlende meseleler ýüze çykýar. 3-nji bentde agzalan goşmaça resminamalar HÝoG amallarynyň bes edilmeginiň subutnamasy bolup durmaýar, emma talaba jogap berlende peýdaly bolup bilýär. HÝoG işine laýyklykda daşaýjy 2-nji bölünip aýrylýan kagyzyň koreşogyny alýar, emma soňra ol ony milli birleşmä ugradýar, netijede onda derňew ýagdaýynda bermek üçin resminama galmaýar. Konwensiýanyň 10-njy goşundysyna we Konwensiýanyň 42-ter maddasyna laýyklykda HAUB tarapyndan dolandyrylýan «SafeTIR» ulgamy ýaly hereket edýän halkara gözegçilik ulgamynda bar bolan HÝoG amallarynyň bes edilmegine şaýatlyk edýän ýazgylar hem HÝoG amallarynyň bes edilmeginiň subutnamasy hökmünde ulanylyp bilinýär.

5.3. HÝoG AMALLARYNY BES ETMEK IŞLERI

1. HÝoG resmileşdirilýän gümrükleriň bellige alyş kitaplarynda HÝoG kitapçalary üçin aýratyn ýazgylar ýöredilýär.

2. Ugratma ýa-da girýän gümrük ýerleri (aralyk gümrügi) HÝoG kitapçasynyň 1-nji bölünip aýrylýan kagyzyny özünde saklap galýar. 2-nji bölünip aýrylýan kagyzyň gaýtarylmagyny üpjün etmek üçin, onuň bilen 2-nji bölünip aýrylýan kagyzyň "Resmi ulanylyş üçin" öýjügine: 2-nji bölünip aýrylýan kagyzyň gaýtarylmaly gümrüginiň adyny we salgysyny (ulanylýan ýerinde – merkezi edara ýa-da onuň üsti bilen) görkezmek bilen, ".... gaýtarylmaga degişli" ýazgysy girizilýär. Bu bellik mümkin boldugyça, möhürçe görnüşinde goýulmaly we düşünikli bolmaly.

3. Derňew işini ýeňilleşdirmek üçin ugratma ýa-da girýän gümrük ýeri (aralyk gümrügi) 1-nji bölünip aýrylýan kagyzyň 22-nji öýjüginde bellenilen ýa-da çykýan gümrük ýeriniň (aralyk gümrügiň) adyny görkezýär.

4. HÝoG amallarynyň göwnejaý däl ýa-da ýalan tamamlanmagynyň öňüni almak üçin ugratma ýa-da girýän gümrük ýeri (aralyk gümrügi) HÝoG işlerini ulanmak bilen daşalýan ýükleriň ugradylýandygy hakynda bellenilen ýa-da çykýan gümrük ýerine (aralyk gümrüge) öňünde habar berip bilýär.

5. Bellenilen ýa-da çykýan gümrük ýeri (aralyk gümrügi) 2-nji bölünip aýrylýan kagyzyň "Resmi ulanylyş üçin" öýjüginde görkezilen 18-23 öýjükli bölegini aýyrýar we gümrüge (ulanylýan ýerinde – merkezi edara ýa-da onuň üsti bilen) gaýry goýulmasyz ugradýar (HÝoG amallary bes edilenden soň 5 iş gününüň dowamynda).

6. HÝoG amallary bes edilenden soň, bellenilen gümrük ýeri HÝoG amallarynyň bes edilmegine degişli bolan ähli maglumaty Konwensiýanyň 10-njy goşundysyna we Konwensiýanyň 42-ter maddasyna laýyklykda HAUB tarapyndan dolandyrylýan «SafeTIR» ulgamy ýaly hereket edýän halkara gözegçilik ulgamyna gaýry goýulmasyz geçirýär.

7. Bellenilen ýa-da çykýan gümrük ýerinden (aralyk gümrüginden) ugratma ýa-da girýän gümrük ýerine (aralyk gümrügine) HÝoG amallarynyň bes edilmeginiň subutnamasy hökmünde HÝoG 2-nji bölünip aýrylýan kagyzyny (ýa-da gaýtarma talonyny) poçta arkaly ugratmagyň ýerine elektron poçta ýa-da teletaýp boýunça ugradylýan we HÝoG 2-nji bölünip aýrylýan kagyzynyň maglumatlaryny özünde saklaýan ýörite habarnama ulanylyp bilinýär.

8. Ýokarda 5-nji bentde agzalan 2-nji bölünip aýrylýan kagyz ýa-da elektron poçta ýa-da teletaýp boýunça ugradylan we ýokarda 7-nji bentde agzalan habarnama alnandan soň, ugratma ýa-da girýän gümrük ýeri (aralyk gümrügi) alnan maglumatlary gümrükde bar bolan ýokarda 2-nji bentde agzalan HÝoG 1-nji bölünip aýrylýan kagyzyň maglumatlaryny gaýry goýulmasyz deňeşdirýär.

9. Birnäçe ugratma ýa-da bellenilen gümrük ýerleri ýagdaýynda ýokarda görkezilen iş yzygiderlikde ulanylýar.

10. Eger-de hakyky bellenilen ýa-da çykýan gümrük ýeri (aralyk gümrük) HÝoG kitapçasynyň 2-nji bölünip aýrylýan kagyzynda görkezilenden tapawutlanýan bolsa, onda görkezilen gümrükleriň birinjisi bu barada ikinjä gaýry goýulmasyz habar berýär.

11. Galplygy ýüze çykarmak we öňüni almak maksady bilen, ugratma we çykýan gümrük ýeri (aralyk gümrük) (ulanylýan ýerinde – merkezi edara), jedelli ýagdaýlardan daşary ýagdaýlarda, özbaşdak saýlanan gaýtarylyp berlen 2-nji bölünip aýrylýan kagyzlaryň indiki 0,1%, emma aýda azyndan 6 gözegçiligini geçurýär.

12. Gümrük edaralarynyň wezipeli taraplary özünip aragatnaşyk serişdelerini, bellige alyş kitaplaryny, arhiwlerini we ş.m. çäklendirilmedik elýeterlilikden goramak üçin we HÝoG amallarynyň bes edilmegi hakyndaky galp tassyklamalarynyň ugradylmak mümkinçiliginiň öňüni almak üçin zerur çäreleri görýärler.

5.4. TÖLEGLERIŇ DERŇEW WE TUTMAK IŞLERI*/

1. Gysylan görnüşde aşakda görkezilen tablisalarda maslahat berilýän ugratma ýa-da çykýan gümrük ýerleri (aralyk gümrügi), bellenilen ýa-da girýän gümrük ýerleri (aralyk gümrügi) ýa-da merkezi gümrük edaralary tarapyndan tölegleriň derňew we tutmak işleri beýan edilen.

2. 1a tablisada umumy görnüşde, eger-de bellenilen ýa-da girýän gümrük ýerleri (aralyk gümrügi) degişli elektron habarnamasyna jogap bermedik bolsa, Ýewropa birleşigi tarapyndan ulanylýan tölegleriň derňew we tutmak işleri getirilen. 1 b tablisada, maglumatlary gaýtadan işlemegiň ýokarda görkezilen usuly mümkin bolmadyk ýagdaýynda we daşamak üçin diňe HÝoG kagyz kitapçasy ulanylan ýagdaýynda ulanylýan ätiýaçlyk işleri beýan edilen.

3. 2-nji tablisada, eger-de ugratma ýa-da girýän gümrük ýerleri (aralyk gümrügi) bellenilen ýa-da çykýan gümrük ýerinden (aralyk gümrükden) HÝoG amallarynyň bes edilmegi hakyndaky elektron tassyklamany almadyk bolsa, Russiýa Federasiýasynda ulanylýan tölegleriň derňew we tutmak işleri beýan edilýär.

*/ (ECE/TRANS/WP.30/AC.2/2012/4 ECE/TRANS/WP.30/AC.2/111, 40 bent)

1a tablisa (Ýewropa birleşigi)

Ugratma ýa-da girýän gümrük ýerleri (aralyk gümrügi) tarapyndan görülýän çäreler	Şertleri	Möhleti
(1) Maglumaty almak üçin «ýagdaýy hakynda maglumaty almak üçin talap» talabyny (IE904 habarnama) bellenilen ýa-da çykýan gümrük ýerine (aralyk gümrüge) ugratmaly	Derňew işi başlamazdan	Eger-de "ýüküň gelendigi hakyndaky habarnama" (IE006 habarnama) alynmadyk bolsa ýa-da "ýüküň gelendigi hakyndaky habarnama" alnandan soň "barlagyň netijeleri hakyndaky habarnama" (IE018 habarnama) alynmadyk bolsa, bellenilen gümrük ýerine ýüki bermek üçin kesgitlenilen möhlet geçenden soň
(2) HÝoG Konwensiýasynyň 10-njy goşundysyna laýyklykda hereket edýän halkara gurama tarapyndan dolandyrylýan hereket edýän halkara gözegçilik ulgamynda ulag amalynyň bes edilmegi hakyndaky ýazgyny barlamaly	Ýokarda görkezilen (1) öýjügine meňzeş we muňa goşmaça mümkin bolan bellenilen ýa-da çykýan gümrük ýerine (aralyk gümrügine) ýüzlenmek üçin zerur bolan maglumaty almaly	Ýokarda görkezilen (1) öýjügine meňzeş
(3) Derňew işine başlamaly: "derňew üçin maglumaty almagyň talaby" (IE142 habarnama) bellenilen ýa-da çykýan gümrük ýerine (aralyk gümrügine)	Inkär ediji jogap berlen ýagdaýynda	(1) öýjüginde görkezilen möhlet tamamlanandan soň 7 günden gijä galman. Bellenilen ýa-da çykýan gümrük ýeri (aralyk gümrügi) 28 günüň dowamynda jogap berýär
(4) "Ýüküň gelmedigi hakyndaky maglumaty almak üçin talaby" (IE140 habarnama) ýa-da HÝoG kitapçasyny saklaýja habarnama ugratmaly we kepillendirme birleşmesine HÝoG amallarynyň bes edilendiginiň subutnamalaryny bermeli (deslapky habarnama)	Bellenilen ýa-da çykýan gümrük ýerinden (aralyk gümrüginden) jogap bolmadyk ýagdaýynda ýa-da ýeterlik derejede doly bolmadyk jogaap berlen ýagdaýynda	(3) soň 28 günden gijä galman
(5) Kepillendirme birleşmesine we HÝoG kitapçasyny saklaýja HÝoG amallarynyň bes edilen däldigi barada habar bermeli		(4) öýjükde görkezilen habarnama jogap bermek üçin göz öňünde tutulan möhlet tamamlanandan soň (bu möhlet 28 güne deň we HÝoG kitapçasyny saklaýjynyň haýyşy bilen ýene 28 güne uzaldylyp bilinýär)

(6) Bümrük bergisini tutmak üçin gönümel jogapkärçiligi çekýän tarapy (taraplary) we/ýa-da ygtyýarlandyrylan gümrük edarasyny kesgitlemeli	Gümrük bergisi bolan ýagdaýynda	(5) soň
(7) Mümkin boldugyça, gönümel jogapkärçiligi çekýän tarapdan (taraplardan) tölegi talap etmeli	Gümrük bergisi bolan ýagdaýynda	(6) soň
(8) Kepillendirme birleşmesine töleg hakynda talaby ugratmaly	Eger-de bergidar/bergidarlar bir aýyň dowamynda bergini tölemeýän bolsa	(5) soň üç aýdan soň

1b tablisa (Ýewropa birleşigi) – Ätiýaçlyk işi

Ugratma ýa-da girýän gümrük ýerleri (aralyk gümrügi) tarapyndan görülýän çäreler	Şertleri	Möhleti
(1) HÝoG Konwensiýasynyň 10-njy goşundysyna laýyklykda hereket edýän halkara gurama tarapyndan dolandyrylýan hereket edýän halkara gözegçilik ulgamynda ulag amalynyň bes edilmegi hakyndaky ýazgyny barlamaly	Derňew işi başlamazdan	2-nji bölünip aýryllýan kagyzy bellenilen ýa-da çykýan gümrük ýerine (aralyk gümrüge) berilmeli möhleti tamamlanandan soň onuň degişli bölegi 8 günüň dowamynda alynmadyk
(2) "HÝoG kitapçasy - talap" talabyny bellenilen ýa-da çykýan gümrük ýerine (aralyk gümrüge) ugratmaly	HÝoG amaly bes edilmedik	2-nji bölünip aýryllýan kagyzynyň degişli bölegi iki aýdan gaýtarylmadyk (iş (degişli çözgüt boýunça) (1) soň dessine abşalnyp bilýär). Bellenilen ýa-da çykýan gümrük ýeri (aralyk gümrügi) 28 günüň dowamynda jogap berýär
(3) Kepillendirme birleşmesine we HÝoG kitapçasyny saklaýja HÝoG amallarynyň mümkin bolan bes edilmezligi barada habar bermeli we HÝoG amallarynyň bes edilen däldiginiň subutnamalaryny bermeli (deslapky habarnama)	HÝoG amaly bes edilmedik	(2) talabyna jogap bermek üçin möhlet tamamlanandan soň
(4) Kepillendirme birleşmesine we HÝoG kitapçasyny saklaýja HÝoG amallarynyň bes edilen däldigi barada habar bermeli	Bellenilen ýa-da çykýan gümrük ýerinden (aralyk gümrüginden) jogap bolmadyk ýagdaýynda ýa-da ýeterlik derejede doly bolmadyk jogaap berlen ýagdaýynda	(3) öýjükde görkezilen habarnama jogap bermek üçin göz öňünde tutulan möhlet tamamlanandan soň (bu möhlet 28 güne deň we HÝoG kitapçasyny saklaýjynyň haýyşy bilen ýene 28 güne uzaldylyp bilinýär)

Iki tablisa degişlilikde ulanylýan bellikler:

Derňew üçin jogapkär bolan gümrük edarasy üç aýyň dowamynda HÝoG kitapçasyny saklaýja we kepillendirme birleşmesine, onuň HÝoG tamamlanmagynyň saýlam subutnamalaryny kabul edendigi barada habar bermeli, şeýle hem HÝoG kitapçasyny saklaýja bu işi amala aşyrmagyň barşynda alnan tamamlanmagyň islendik subutnamalary barada habar bermeli.

Eger-de derňew işini amala aşyrmagyň barşynda, HÝoG amalynyň dogry tamamlanandygy kesgitlenilse, onda derňew üçin jogapkär bolan gümrük edarasy bu barada HÝoG kitapçasyny saklaýja we kepillendirme birleşmesine, şeýle hem degişli ýagdaýlarda tölegi tutmak işine başlap biljek islendik gümrük edarasyna gaýry goýulmasyz habar berýär.

2-nji tablisa (Russiýa Federasiýasy)

Gümrük edaralary tarapyndan görülýän çäreler	Ulanmagyň şertleri	Jogapkär gümrük edarasy
(1) Bellenilen ýa-da çykýa gümrük ýerine (aralyk gümrüge) HÝoG amalyny bes etmek hakyndaky maglumaty almak üçin talaby ugratmaly	Bellenilen ýa-da çykýa gümrük ýerinden (aralyk gümrüginden) HÝoG amalynyň bes edilmeginiň elektron tassyklamasynyň gümrük üstaşyr işiniň kesgitlenilen möhleti tamamlanandan soň bäş iş günüň dowamynda alynmazlygy	Ugratma ýa-da girýän gümrük ýeri (aralyk gümrük)
(2) HÝoG kitapçasyny saklaýja ýükleriň getirilendigi baradaky maglumatyň ýoklugy we hakykatlaryň barlagynyň başlanandygy hakynda habar bermeli	Bellenilen ýa-da çykýa gümrük ýerinden (aralyk gümrüginden) HÝoG amalynyň bes edilmeginiň elektron tassyklamasynyň gümrük üstaşyr işiniň kesgitlenilen möhleti tamamlanandan soň 5 iş günüň dowamynda alynmazlygy	Ugratma ýa-da girýän gümrük ýeri (aralyk gümrük)
(3) Konwensiýanyň 10-njy goşundysyna we Konwensiýanyň 42-ter maddasyna laýyklykda HAUB tarapyndan dolandyrylýan «SafeTIR» ulgamy ýaly hereket edýän halkara gözegçilik ulgamynda HÝoG amallarynyň bes edilmegine degişli bolan maglumatlaryň barlygyny barlamak	Bellenilen ýa-da çykýa gümrük ýerinden (aralyk gümrüginden) ýükleriň getirilmedigi hakyndaky habarnamanyň (elektron ýa-da ýazmaça) alynmagy	Ugratma ýa-da girýän gümrük ýeri (aralyk gümrük) ýa-da merkezi gümrük edarasy
(4) Gümrük düzgünleriniň bozulma hakykaty boýunça derňew işine başlamaly	Bellenilen ýa-da çykýa gümrük ýerinden (aralyk gümrüginden) ýükleriň getirilmedigi hakyndaky habarnama (elektron ýa-da ýazmaça) alnandan soň dessine	Ugratma ýa-da girýän gümrük ýeri (aralyk gümrük)
(5) HÝoG amalynyň göwnejaý tamamlanmagynyň subutnamalary hökmünde berilip bilinjek resminamalara üns bermeli	Gyzyklanma bildirýän taraplar munuň ýaly resminamalary berdiler	Ugratma ýa-da girýän gümrük ýeri (aralyk gümrük) bellenilen ýa-da çykýa gümrük ýeri (aralyk gümrügi) bilen bilelikde

(6) Mümkin boldugyça, töleg hakyndaky talaby HÝoG kitapçasyny saklaýjynyň ygtyýarlandyrylan wekiline bermeli ýa-da bu talaby poçta arkaly ugratmaly	Gümrük paçlarynyň tölenilmezligi ýa-da doly tölenilmezligi ýüze çykarylan senesinden 10 iş gününden gijä galman	Ugratma ýa-da girýän gümrük ýeri (aralyk gümrük)
(7) Töleg talaplaryny we beýleki degişli resminamalary bu ýurtda HÝoG işiniň ulanylyşyna gözegçilik edýän merkezi edara ugratmaly	Bu talap alnandan soň 20 senenama günüň dowamynda HÝoG kitapçasyny saklaýjy tarapyndan töleg hakyndaky talap tölenilmedi	Ugratma ýa-da girýän gümrük ýeri (aralyk gümrük)
(8) HÝoG amalyny bes etmek ýa-da onuň bellikli bes edilmegi hakynda milli kepillendirme birleşmesine habar bermeli, soňra töleg hakyndaky talaby HÝoG Konwensiýasynyň düzgünlerine laýyklykda ugratmaly	HÝoG kitapçasyny saklaýjy tarapyndan töleg hakyndaky talap tölenilmedi	Merkezi gümrük edarasy
(9) Habarnamany ýa-da hak isleg arzasyny, eger-de soňky eýýäm ugradylan bolsa, yzyna almaly	Merkezi edara özüni kanagatlandyrmasy üçin HÝoG amalynyň göwnejaý tamamlanandygynyň subutnamalaryny aldy	Merkezi gümrük edarasy

Bellik:

Derňew üçin jogapkär bolan gümrük edarasy üç aýyň dowamynda HÝoG kitapçasyny saklaýja we kepillendirme birleşmesine, onuň HÝoG tamamlanmagynyň saýlam subutnamalaryny kabul edendigi barada, şeýle hem gümrük edarasy HÝoG amalynyň barlagyny özbaşdak aýyran (bes etmek hakyndaky şahadatnama tapylan ýagdaýynda we ş.m.) ýagdaýynda habar bermäge borçlanýar.

4. Aşakda gümrük edaralary tarapyndan ulanmak üçin talabyň we ýazmaça ýatlatmalaryň resmi kagyzlarynyň mümkin bolan nusgalary getirilen.

Talabyň nusgasy

HÝoG kitapçasy – talap

I. Ugratma/girýän gümrük ýeri (aralyk gümrük) tarapyndan doldurylýar

A. HÝoG kitapçasynyň belgisi
1-nji bölünip aýrylýan kagyzyň nusgasy goşulýar

B. Bellenilýän/çykýan gümrük ýeri
(aralyk gümrük)

C. Ugratma/girýän gümrük ýer (aralyk gümrük)
(ady we doly salgysy)

D. Ulag serişdesiniň bellige alyş belgisi
ýa-da gäminiň ady, ege-de mälim bolsa

E. Bu gümrükde bar bolan maglumata laýyklykda ýük

☐ 1. Berildi (kime) .... (sene) |__|__|__| G A Ý

☐ 2. Getirildi (kime) .... (sene) |__|__|__| G A Ý
(tarapyň ýa-da şereketiň ady we salgysy)

☐ 3. HÝoG kitapçasyny saklaýjyda ýüküň ýerleşýän ýeri baradaky maglumat ýok

Ýeri we sene: Gol: Möhür:

II. Bellenilen/çykýan gümrük ýeri (aralyk gümrük) tarapyndan doldurylýar

III. Goşmaça maglumatlary bermek hakyndaky talap

Derňewi geçirmek maksady bilen, ugratma/girýän gümrük ýerinden (aralyk gümrüginden) aşakdakylary ugratmagy soraýarys:

☐ 1. ýüküň takyk beýanyny

☐ 2. CMR ýük üst-hatynyň nusgasyny

☐ 3. aşakdaky resminamalary ýa-da maglumatlary:

Ýeri we sene: Gol: Möhür:

III. Ugratma/girýän gümrük ýeri (aralyk gümrük) tarapyndan doldurylýar
Goşmaça maglumatlary bermek hakyndaky talaba jogap

☐ 1. Soralan maglumatlar, nusgalar ýa-da resminamalar goşulýar

☐ 2. Belgilenen maglumatlar, nusgalar ýa-da resminamalar ýok

1 2 3 |__|__|__|

Ýeri we sene: Gol: Möhür:

IV. Bellenilen/çykýan gümrük ýeri (aralyk gümrük) tarapyndan doldurylýar

☐ 1. 1-nji bölünip aýrylýan kagyz gaýtaryldy |__|__|__| Д М Г ; 1-nji bölünip aýrylýan kagyzyň göwnejaý tassyklanylan nusgasy goşulýar

☐ 2. 2-nji bölünip aýrylýan kagyzyň göwnejaý tassyklanylan nusgasy bu talaba goşulýar

☐ 3. Barlag geçirilýär we 2-nji bölünip aýrylýan kagyz ýa-da 1-nji bölünip aýrylýan kagyzyň nusgasy mümkin boldugyça gaýtarylar

☐ 4. Ýük degişli resminamasyz bu ýerde berildi

☐ 5. Bu ýerde ýük, şeýle hem HÝoG kitapçasy berilmedi we bu baradaky maglumatlar alynmady

Ýeri we sene: Gol: Möhür:

Ýazmaça ýatlatmanyň nusgasy

HÝoG kitapçasy – ýazmaça ýatlatma

I. Ugratma/girýän gümrük ýeri (aralyk gümrük)	II. Salgysyna ugradylýan tarap (ady we salgysy)
III. Maglumat beriş belgisi	
IV. HÝoG kitapçasy (belgisi we sene)	
V. Talap (belgisi we sene)	
VI. Bellenilen/çykýan gümrük ýeri (arallyk gümrük) baradaky ähli jikme-jik maglumatlar	
VII. Ähli gaýry maglumatlar - Arka tarapyna ser. -	
VIII. Ýokarda görkezilen talaba jogap men tarapyndan henzi alynmady. Haýyş, jogabyň haýsy taýýarlyk tapgyryndadygy barada habar beriň.	
IX. Salgysyna ugradylýan tarapa jogap - Arka tarapyna ser. -	
Ýeri ...., ... Gol Möhür	

Goşundy: HÝoG kitapçasynyň 1-nji bölünip aýrylýan kagyzynyň nusgasy
Talabyň nusgasy

5.5. HÝoG AMALYNY TAMAMLAMAZLYK BOÝUNÇA NÄGILELIKLERI ESASLANDYRMAK ÜÇIN RESMINAMALARYŇ SANAWY

1. Töleg hakyndaky talaplary esaslandyrmak üçin kesgitli tassyklaýjy resminamalar zerur. Umuman, munuň ýaly resminamalar iki esasy soraga degişli bolmaly:

a) degişlilikde netijesinde milli kepillensirme birleşmesiniň maliýe jogapkärçiligi ýüze çykan sebäplere;

b) milli kepillendirme birleşmesiniň tölemeli import ýa-da eksport paçlarynyň we salgytlarynyň möçberine.

2. Aşakdaky resminamalar nägilelikleri bildirmegiň sebäplerini esaslandyrmak üçin laýyk hasaplanylýar:

- gümrük edaralary tarapyndan göwnejaý doldurylan we möhür goýulan 1-nji bölünip aýrylýan kagyzyň nusgasy – Konwensiýanyň 8 maddasynyň 4 bendine laýyklykda milli kepillendirme birleşmesiniň borçlarynyň ýüze çykmagynyň subutnamasy hökmünde;

- gümrük edaralary tarapyndan Konwensiýanyň 11 maddasynyň 2 bendiniň düzgünlerini ýerine ýetirilmeginiň hakykatyny tassyklaýan islendik resminama, mysal üçin, HÝoG kitapçasyny saklaýja ugradylan we töleg hakyndaky talaby özünde saklaýan sargyt hatynyň nusgasy;

- goýberilen bozulmalaryň esasy alamatlarynyň beýany we degişlilikde gyzyklanma bildirýän taraplaryň beren HÝoG amalyny göwnejaý bes etmegiň subutnamalaryny kanagatlandyrmaýan hökmünde ykrar etmegiň sebäpleriniň beýany bilen gümrük edaralarynyň ýazmaça arzasy (haty).

3. Gümrük paçlarynyň we salgytlarynyň takyk hasaplamasy, şeýle hem harytlaryň gümrük gymmatynyp we ulanylýan tarif möçberleriniň kesgitlemesi 1 b) kiçi bentde görkezilen möçberleri esaslandyrmak üçin ýeterlik hasaplanylýar.

5.6. HÝoG GATNAWLARY BILEN BAGLYLYKDA ARALYK GÜMRÜKLERI TARAPYNDAN TALAP EDILIP BILINJEK HÝoG KITAPÇALARYNDAN DAŞARY MAGLUMATLAR WE RESMINAMALAR

Barlag maksatlary üçin aralyk gümrüklerine esasan üstaşyr gümrük beýannamasy bolup çykyş edýän HÝoG kitapçalaryny ulanmak maslahat berilýär. Aralyk gümrükleri HÝoG gatnawlary bilen baglylykda goşmaça resminama talap edilen ýagdaýynda, bu resminamada ýüki we ýol ulag serişdelerini kybaplaşdyrmak üçin zerur bolan maglumatyň göwrüminden artyk maglumatyňň bolmagyny talap etmeli däl. Gümrük edaralary, mysal üçin, 1956-njy ýylyň 19-njy maýyndan Ýükleriň halkara daşamalarynyň şertnamasy hakyndaky Konwensiýasy (ÝDŞK) ýaly degişli halkara ulag ylalaşyklarynda beýan edilen görkezmelerdäki öz talaplaryny esaslandyrmaly we daşaýjylaryň adaty resminamalarynda (ÝDŞK üst-haty, gaplama kagyzy, eger-de munuň ýaly bar bolsa we ş.m.) bar bolan maglumatlara degişlilikde öz talaplaryny çäklendirmeli (TRANS/WP.30/212, 21 bent we goşundy 2).

5.7. MILLI YGTYÝARLANDYRYLAN EDARALARYŇ WE MILLI KEPILLENDIRME BIRLEŞMELERIŇ ARASYNDAKY HAT ALYŞMALARY GOWULANDYRMAK BOÝUNÇA MASLAHATLAR

1. Milli kanunçylygynyň düzgünlerine we bar bolan tejribä laýyklykda Ylalaşýan tarap nägileligi bildirmek işiniň barşynda milli kepillendirme birleşmesine ugradylýan hat alyşmalaryň mazmunyny kesgitlemäge hukukly. Muňa garamazdan, Ylalaşýan taraplaryň ygtyýarlandyrylan edaralary we milli kepillendirme birleşmesi tarapyndan islendik çaklanylýan bozulmasynyň häsiýetine, göwrümine we esasyna degişlilikde islendik ýalňyşlyklary aradan aýyrmak üçin islendik resminamanyň azyndan HÝoG Konwensiýasy tarapyndan ykrar edilen tapgyra degişli bolmagy we/ýa-da optimal tejribäniň mysallarynda beýan edilmegi we mümkin boldugyça, azyndan aşakdaky maglumatlary özünde saklamagy üçin hat alyşmalaryň barşynda olara täzeden seredilmek we täzelemek göz öňünde tutulýar (aşakdaky tablisa ser.).

2. HÝoG Konwensiýasynyň ykrar edilen tapgyrlary aşakdakylar:

a) habarnama: resmileşdirmek üçin HÝoG kitapçasynyň kabul edilen senesinden başlap, bir ýyllyk möhletiň dowamynda HÝoG kitapçasy boýunça amallar bes edilmedik Ylalaşýan taraplaryň ygtyýarlandyrylna edaralary kepillendirme birleşmesine gümrük resmileşdirilmesiniň ret edilmegi barada ýazmaça habar bermeli (Konwensiýanyň 11 maddasynyň 1 a) bendi);

b) töleg hakyndaky talap: töleg hakyndaky talap kepillendirme birleşmesine bu birleşmä HÝoG amallarynyň bes edilen däldigi barada (ýa-da HÝoG amallarynyň bes edilmegi hakyndaky şahadatnamanyň bikanun ýa-da aldaw ýoly bilen alnandygy barada) habar berlen senesinden üç aý soň we iki ýyldan gijä galman ugradylýar.

3. Bu hukuk taýdan borçlandyrýan düzgünlere deslapky tepgyr hökmünde dürli Ylalaşýan taraplar optimal tejribe hökmünde hukuk talaby bolup durmaýandygyna garamazdan, HÝoG amallarynyň bes edilmeginiň subutnamasyny bermegi talap etmek bilen, ugratmak ýa-da girýän gümrük ýerine (aralyk gümrüge) 2-nji bölünip aýrylýan kagyzyň gaýtarylyp berilmändigi barada kepillendirme birleşmelerine çalt habar bermek üçin dürli Ylalaşýan taraplarda giňden ulanylýan deslapky habarnamany girizdiler. Bu, "deslapky habarnama" diýip atlandyrylýan habarnama Konwensiýanyň 11 maddasynyň 1 bendine laýyklykda goýberilýän habaranama üçin zyýan ýetirmezden ugradylýar. Muňa garamazdan, ähli Ylalaşýan taraplaryň bu konsepsiýany şol bir nusgada we/ýa-da şol bir wagtda ulanmaýandy sebäpli, maslahat berilýän düzüm birliklerine laýyklyk derejesi dürli ýurtlarda düýpli tapawutlanyp bilýär. Ylalaşýan taraplara we milli birleşmelere 5.7 bapdan optimal tejribäniň bu ulanylyşyny göz öňünde tutmak maslahat berilýär.

4. Ylalaşýan taraplaryň 5.7 bapda beýan edilen maslahatlaryň berjaý edilmegi üçin hiç hili borçlary çekmeýändigini bellemek gerek. Ylalaşýan taraplaryň ygtyýarlandyrylan edaralarynyň we milli kepillendirme birleşmeleriniň arasynda ugradylýan islendik hat alyşmalaryň deň hukuklylygy hakyndaky çözgüt diňe HÝoG Konwensiýasynyň we milli kanunçylygyň düzgünleriniň esasynda kabul edilýär.

5. Umuman, Ylalaşýan taraplaryň gümrük edaralaryna we milli kepillendirme birleşmelerine aşakdakylar maslahat berilýär:

- islendik ýazmaça habarnamany diňe bir HÝoG kitapçasy bilen çäklendirmek;

- mümkin boldugyça we islendik tapgyrda, emma esasan derňew geçirilmezden öň Konwensiýanyň 10-njy goşundysyna we Konwensiýanyň 42-ter maddasyna laýyklykda HAUB tarapyndan dolandyrylýan «SafeTIR» ulgamy ýaly umumy ykrar edilen halkara gözegçilik ulgamynda bar bolan islendik maglumaty ulanmak.

Tablisa I

Ygtyýarlandyrylan edaralar tarapyndan milli kepillendirilen birleşmelere ugradylýan netijeli hat alyşma üçin maslahat berilýän düzüm birlikleri

	Goşulmaga degişli bolan maglumatlar, eger-de olar habarnamanyň ugradylýan pursatynda bar bolsa	Resmileşdirmezlik hakynda kepillendirme birleşmesiniň deslapky habarnamasy (*optimal tejribe*)	Resmileşdirmezlik hakynda kepillendirme birleşmesiniň habarnamasy (*11.1 b) madda*)	Kepillendirme birleşmesine töleg hakyndaky talap (11.3 madda)
1	Senäniň we salgylanmanyň takyk we düşünikli görkezilmegi	√ [1/]	√	√
2	HÝoG kitapçasyny saklaýjynyň familiýasy, salgysy we KB ýeke-täk belgisi (HÝoG kitapçasynda görkezilen)	√	√	√
3	HÝoG kitapçasynyň belgisi (2 harp we 8 san)	√	√	√
4	Gümrük tarapyndan HÝoG kitapçasynyň kabul edilen senesi	√	√	√
5	Esasy bozulmalar we hukuk salgylanmalary (esaslandyrmalar)	√	√	√
6	Jogap ugratmak üçin salgy/salgylar we jogap bermek üçin maslahat berilýän möhlet (zerurlyk ýüze çykan ýagdaýynda)	√	√	√
7	1-nji bölünip aýrylýan kagyz	√	√	√
8	II tablisanyň 5 bendinde görkezilen milli birleşmelere berilip bilinjek mümkin bolan/maslahat berilýän resminamalaryň, şol sanda mümkin boldugyça, gönümel bu möçber alynmaly beýleki tarapa (beýleki taraplara) degişlilikde resminamalar	√	√	-
9	Berlen resminama jogap, ýagny kabul etmek, işi ýapmak ýa-da ret etmek, eger-de bu ýerlikli bolsa[2/]	-	√	-
10	HÝoG kitapçasyny saklaýjynyň habarnamasyna salgylanma we/ýa-da bu habarnamanyň nusgasy (0.11.1 we 0.11-2 düşündiriş ýazgysy)	-	√	√
11	Bu möçber alynmaly tarapa (taraplara) möçberi tölemek babatynda talaba salgylanma we/ýa-da bu talabyň nusgasy (8.7 madda)	-	√	√
12	Kepillendirme birleşmesiniň deslapky habarnamasyna salgylanma, eger-de bar bolsa we/ýa-da bu deslapky habarnamasynyň nusgasy	-	√	-
13	Kepillendirme birleşmesiniň habarnamasyna salgylanma we/ýa-da bu habarnamanyň nusgasy	-	-	√
14	Kepillendirmeler hakynda hereket edýän ylalaşyklara ýa-da islendik başga görnüşli hukuk resminamalaryna salgylanma	-	-	√
15	Potensial talabyň takmynan möçberine salgylanma	-	√	-
16	Gümrük paçlarynyň we salgytlarynyň takyk hasaplamasy, şol sanda ýükleriň gümrük gymmatynyp, ulanylýan tarifleriň we gijä galma üçin puşmana tölegleriň kesgitlemesi	-	-	√
17	Tölegleriň möhleti (11.3 madda)	-	-	√
18	Tölegler üçin rekwizitler	-	-	√
19	Nägilelik bildirmegiň mümkin bolan işleri hakynda maglumat	-	-	√

[1/] √ - Maslahat berilýän düzüm birlik.

[2/] Kabul etmek – ygtyýarlandyrylan edaralar tarapyndan ozal birleşmelere berlen maglumatyň seredilmäge kabul edilmeginiň tassyklamasy; işi ýapmak – ygtyýarlandyrylan edaralaryň göz öňünde tutulýan bozulmanyň barlagyny dowam etmezlik hakynda çözgüdi kaabul etmegi we işi ýapmagy; ret etmek – birleşmelere ozal berlen maglumatlaryň ret etmegiň sebäplerini görkezmek bilen, ygtyýarlandyrylan edaralar tarapyndan kabul edilmändigi baradaky maglumat.

Tablisa II

Milli kepillendirilen birleşmeleri tarapyndan ygtyýarlandyrylan edaralara ugradylýan netijeli hat alyşma üçin maslahat berilýän düzüm birlikleri

	Goşulmaga degişli bolan maglumatlar, eger-de olar habarnamanyň ugradylýan pursatynda bar bolsa	Resmileşdirmezlik hakynda kepillendirme birleşmesiniň deslapky habarnamasy (*optimal tejribe*)	Resmileşdirmezlik hakynda kepillendirme birleşmesiniň habarnamasy (*11.1 b) madda*)	Kepillendirme birleşmesine töleg hakyndaky talap (11.3 madda)
1	Senäniň we salgylanmanyň takyk we düşünikli görkezilmegi	√	√	√
2	HÝoG kitapçasyny saklaýjynyň familiýasy, salgysy we KB ýeke-täk belgisi (HÝoG kitapçasynda görkezilen)	√	√	√
3	HÝoG kitapçasynyň belgisi (2 harp we 8 san)	√	√	√
4	Ugratmak üçin salgy	√	√	√
5	HÝoG degişli amalynyň dogry bes edilmegini görkezýän resminama, ýagny: • başga Ylalaşýan tarapda şol bir gatnawyň dowamyny amala aşyrýan HÝoG amalynyň bes edilmeginiň islendik resmi şahadatnamasy ýa-da tassyknamasy ýa-da bu ýüküň başga gümrük işine ýa-da gümrük gözegçilik ulgamyna, mysal üçin erkin dolandyrşyk üçin resmileşdirilmäge geçirilmeginiň tassyklamasy; • degişli Ylalaşýan tarapyň göwnejaý möhür goýan HÝoG kitapçasynyň degişli 1-nji ýa-da 2-nji koreşoklary ýa-da halkara gurama tarapyndan berlen olaryň nusgalary; • Konwensiýanyň 10-njy goşundysyna laýyklykda «HAUB SafeTIR ulgamynda» bar bolan HÝoG amalynyň bes edilmegi hakyndaky maglumat;	√	√	√
	• Bellenilen ýa-da çykýan gümrük ýeri (aralyk gümrügi) tarapyndan HÝoG kitapçasy berlen tarapa berlen islendik goşmaça resminama (mysal üçin, gyzyklanma bildirýän tarapyň öňünden taýýarlaýan dil haty);			
	• Gönümel töleg möçberi alynmaly tarapy (taraplary) kybaplaşdyrmaga mümkinçilik berýän islendik resminama[*/].			
6	Kepillendirme birleşmesiniň deslapky habarnamasyna salgylanma, eger-de bu ýerlikli bolsa	√	-	-
7	Kepillendirme birleşmesiniň habarnamasyna salgylanma	-	√	-
8	Birleşmä bildirilýän töleg hakyndaky talabyň salgylanmasy	-	-	√
9	Töleg hakyndaky talaba bolan jogap (kabul etmek ýa-da ret etmek)	-	-	√
10	Kepillendirmeler hakyndaky hereket edýän ylalaşyklaryň ýa-da islendik başga görnüşli hukuk resminamalaryň takyk düzgünlerine salgylanmalar	-	-	√

[*/] 5 bende laýyklykda resminamalaryň berilmegi görkezilen üç tapgyryň biri bilen hem çäklenmeýär we bu resminamalar gelenden soň islendik wagtda dessine amala aşyrylyp bilinýär.

Tablisa III */

Hatyň – deslapky habarnamanyň nusgasy

HÝoG kepillendirme birleşmesine we HÝoG kitapçasyny saklaýja ugradylýan maglumat haty

……………………………………………… ………………………………………..

(Degişli gümrügiň/gümrügiň dolandyryş edarasynyň doly ady) (Ýeri we sene)

Predmet:........................ HÝoG kitapçasyna degişli maglumat

№ ....

Alyjy ....

(HÝoG kitapçasyny saklaýjynyň doly ady, salgysy we kybaplaşdyrma belgisi)

...

(kepillendirme birleşmesiniň doly ady)

Hormatly hanymlar/jenaplar,

………. gümrügi ………. çägine (Ylalaşýan tarapyň ady) girende ..... belgili HÝoG kitapçasyny ulanmak bilen ýerine ýetirilen HÝoG amalyny bellige aldy (1-nji bölünip aýrylýan kagyzyň nusgasy goşulýar).

Biz, biziň gümrük edaramyzyň ………. çäginde (Ylalaşýan tarapyň ady) ..... belgili HÝoG kitapçasyny ulanmak bilen ýerine ýetirilen HÝoG amalynyň göwnejaý ýerine ýetirilmeginiň tassyklamasyny almandygy barada Size habar berýär.

Mundan başga, biz HÝoG kitapçasynyň ulanylyşyna gözegçilik ulgamynda bu HÝoG kitapçasynyň ýagdaýyny barladyk:

1) ………. çäginde (Ylalaşýan tarapyň ady) bu HÝoG amalynyň bes edilmegi baradaky maglumat ýok,

2) bu HÝoG amalyna degişlilikde ýazgy bar.

*/ (ECE/TRANS/WP.30/AC.2/2012/15 we ECE/TRANS/WP.30/AC.2/111, 43 bent)

Biz eýýäm HÝoG kitapçasynyň ulanylyşyna gözegçilik ulgamynda bar bolan maglumaty tassyklamak üçin …… bellenilen gümrük ýeri (Ylalaşýan tarapyň ýeri, ady) bilen habarlaşdyk, emma heniz hiç hili tassyklama almadyk.

Bu sebäpli HÝoG Konwensiýasynyň 11 maddasynyň 1 bendine laýyklykda ugradylmaga degişli bolan habarnama zyýan ýetirmezden, biz bu hatyň senesinde 28 günüň dowamynda ….. çäginde (Ylalaşýan tarapyň ady) HÝoG amalynyň göwnejaý bes edilendigine şaýatlyk edýän degişli resminamany bize ugratmagyňyzy Sizden soraýarys.

Munuň ýaly tassyklama ýükleri görkezmek bilen, aşakdaky resminamalaryň bir görnüşinde berilmeli:

- beýleki Ylalaşýan tarapyň bellenilen ýa-da çykýan gümrük ýeriniň gümrük edaralary (aralyk gümrük) tarapyndan tassyklanylan, ýüküň bu gümrükde berilendigini tassyklaýan resminama ýa-da
- beýleki Ylalaşýan tarapyň beren, ýüküň degişli gümrük işlenilmesi ýa-da ulanmak üçin onuň gümrük çäginde getirilendigini tassyklaýan resminama ýa-da
- beýleki Ylalaşýan tarapyň beren, bu Ylalaşýan tarapyň gümrük edarasy tarapyndan makullanylan we ýüküň bu Ylalaşýan tarapda erkin dolanyşyk üçin goýberilendigini tassyklaýan resminama ýa-da
- degişli Ylalaşýan tarapyň edaralary bilen ýokarda görkezilen resminamalaryň asyl nusgalaryny makullan edara tarapyndan ýa-da 1975-nji ýyldan HÝoG Konwensiýasynyň beýleki Ylalaşýan tarapynyň edarasy tarapyndan tassyklanylan bu resminamalaryň nusgalary ýa-da surat nusgalary.

Ýokarda görkezilen islendik resminama ugradylmaly (kime)

....

(gümrügiň möhüri/jogapkär tarapyň goly)

Goşundy: HÝoG kitapçasynyň 10nji bölünip aýrylýan

kagyzynyň nusgasy

5.8 38 MADDANY ULANMAK BILEN BAGLYLYKDA OPTIMAL TEJRIBÄNIŇ MYSALLARY */

A. GIRIŞ BELLIKLERI

1. HÝoG «Konwensiýanyň düzgünleriniň bozulmagy» IV babynda Ylalaşýan taraplaryň milli kanunçylygyna salgylanmalar görkezilýär. Hususanda, 36 madda laýyklykda "şu Konwensiýanyň düzgünleriniň islendik bozulmasy bozulmanyň amala aşyrylan ýurdunda günäkäriň bu ýurduň kanunçylygynda göz öňünde tutulan çäklendirmelerine çekilmegine getirer". 38 maddada tejribede ulanmak üçin milli kanunçylygyna esaslanýan binýatlyk düzgünler görkezilen.mysal üçin, milli kanunlar bilen aşakdakylar kesgitlenilýär:

- bozulmanyň agyrlyk derejesi («ýükleriň halkara daşamasynda ulanylýan gümrük kanunlarynyň ýa-da düzgünleriniň düýpli bozulmasy»);
- 38 madda laýyklykda HÝoG işinden peýdalanmak hukugyndan mahrum etmek hakynda çözgüdiň güýje giren senesi;
- nägilelik bildirmek işi we nägilelik prosesinde hukukdan mahrum etmek çözgüdiniň hereketiniň mümkin bolan bes edilmesi.

2. Umuman, 38 madda islendik ýagdaýlarda çäklendirmeleri girizmegiň awtomatik mehanizmi hökmünde däl-de, HÝoG işini goramak we hyýanatçylygyň öňüni alyş guraly hökmünde seretmeli. 38 maddanyň ulanylmagy bozulmanyň agyrlyk derejesini göz öňünde tutmak bilen esaslandyrylmaly.

3. 38 madda degişlilikde fizik we ýuridik taraplaryň HÝoG tertibine elýeterlilik işi kadalaşdyrylýan 9-njy goşundynyň 6 maddasynyp we II bölüminiň düzgünleri bilen jebis bagly. Bu arabaglanyşyga 38 maddanyň iki kommentariýasynda üns çekilýär: "Ygtyýarlandyrylan edaralaryň arasyndaky hyzmatdaşlyk" we "Milli daşaýjyny HÝoG tertibinden aýyrmak".

4. HÝoG işinden peýdalanma hukugyndan mahrum edilýän tarapdan daşary 38 maddada aşakdaky gatnaşyjylar agzalýar:

- degişlilikde kanun bozma amala aşyrylan we 38.1 madda ulanylýan Ylalaşýan tarapyň ygtyýarlandyrylan edaralary;

*/(ECE/TRANS/WP.30/AC.2/93, 28-30 bentleri we goşundy III; ECE/TRANS/WP.30/AC.2/2012/14 we ECE/TRANS/WP.30/AC.2/111, 42 bent)

- peýdalanmak hukugyndan mahrum bolan tarapyň esaslandyrylan ýa-da hemişelik ýerleşýän ýeri bolan çäginde Ylalaşýan taraplaryň ygtyýarlandyrylan edaralary;
- bozulma amala aşyrylan ýurtda birleşme (birleşmeler);
- HÝoG Ýerine ýetiriji komiteti.

Mundan başga, 38 maddanyň ulanylmagyna peýdalanmak hukugyndan mahrum bolan tarapyň esaslandyrylan ýa-da hemişelik ýerleşýän ýeri bolan çäginde Ylalaşýan taraplaryň milli birleşmeleri hem gatnaşýar.

5. 38 maddanyň ulanylmagy HÝoG kitapçasyny saklaýjylaryň HÝoG tertibinden aýrylmagyna getirýär.

6. Dürli taraplaryň gatnaşygyny göz öňünde tutmak bilen, 38 maddanyň takyk ulanylmagy üçin olaryň arasyndaky jebis hyzmatdaşlyk zerur. Munuň ýaly hyzmatdaşlyk iki esasy düzüm birliklerine esaslanmaly:

- gatnaşýan taraplaryň olaryň degişli wezipelerini göwnejaý ýerine ýetirmegi;
- maglumatlaryň çalt we transparent alyş-çalyşygy.

Optimal tejribäniň mysaly aşakda getirilen.[*/]

[*/] «Milli daşaýjyny HÝoG tertibinden aýyrmak» kommentariýasyna laýyklykda, gümrük edaralaryna gümrük düzgünleriniň düýpli bozulmasyna günäkär bolan daşary ýurt ulag operatorlaryna degişlilikde 38.1 maddanyň düzgünlerini ulanmak maslahat berilýär. Optimal tejribäniň teklip edilen mysalynda takyk bu ýagdaýa seredilýär.

B. OPTIMAL TEJRIBÄNIŇ MYSALY[*/]

7. Ýükleriň halkara daşamasy amala aşyrylanda ulanylýan gümrük kanunlarynyň ýa-da düzgünleriniň (şol sanda HÝoG Konwensiýasynyň) bozulmasy amala aşyrylan Ylalaşýan tarapyň ygtyýarlandyrylan edarasy tarapyndan milli kanunçylygyna laýyklykda bu bozulmanyň "ýükleriň halkara daşamasy amala aşyrylanda ulanylýan gümrük kanunlarynyň ýa-da düzgünleriniň düýpli bozulmasy" bolup durýandygy we HÝoG kitapçasyny saklaýjyny 38.1 madda laýyklykda HÝoG işinden peýdalanmak hukugyndan mahrum etmelidigi hakyndaky meselä seretmeli.

8. Eger-de 38.1 maddany ulanmak hakynda çözgüt kabul edilse, onda peýdalanmak hukugyndan mahrum edilýän tarapa bu barada gaýry goýulmasyz habar berilmeli. Munuň ýaly maglumat HÝoG Konwensiýasynyň islendik üç resmi dilinde (iňlis, rus ýa-da fransuz) ugradylmaly we azyndan aşakdaky maglumatlar bolmaly[±/]:

- resminamanyň berlen senesi we ýeri;
- ygtyýarlandyrylan edaranyň ady we resmi salgysy;
- HÝoG işinden peýdalanmak hukugynda mahrum edilýän tarapyň familiýasy, ady, ýurdy we kybaplaşdyrma belgisi;
- HÝoG kitapçasynyň belgisi (degişli ýagdaýlarda);
- ýol ulag serişdesiniň (ýol ulag serişdeleriniň) bellige alyş belgisi (bellige alyş belgileri) (degişli ýagdaýlarda);
- konteýneriň (konetýnerleriň) kybaplaşdyrma belgisi (kybaplaşdyrma belgileri) (degişli ýagdaýlarda);
- ýüküň beýany (ýük manifestine laýyklykda) (degişli ýagdaýlarda);
- bozulma senesi we ýeri;
- bozulmanyň takyk beýany;
- 38.1 maddany ulanmak üçin esas;
- hukugyň mahrum edilmeginiň görnüşi (wagtlaýyn ýa-da hemişelik) we onuň güýje giren senesi;
- hukugy mahrum etmegiň dowamlylygy (diňe hukugyň wagtlaýyn mahrum edilmegi üçin);
- nägilelik bildirmegiň mümkin bolan işleri hakynda maglumat (çäkli möhleti, şikaýat edaralary, nägilelik bildirilen ýagdaýynda hukugyň mahrum edilmeginiň hereketiniň mümkin bolan wagtlaýyn bes edilmesi we ş.m.).

Ulanylýan ýagdaýynda, HÝoG kitapçasynyň nusgasyny goşmaly.

[*/] (ECE/TRANS/WP.30/AC.2/2012/14 we ECE/TRANS/WP.30/AC.2/111, 42 bent)

[±/] Munuň ýaly maglumatyň mysaly şu resminama goşulmada görkezilýär. Eger-de resmi kagyzy doldurmak üçin Konwensiýanyň üç resmi dilinden başga dil ulanylýan bolsa, onda azyndan öýjükleriň atlaryny iňlis, rus ýa-da fransuz dillerinde görkezmeli.

9. Bu maglumaty aragatnaşygyň iň çalt bar bolan serişdelerini (faksimal aragatnaşyk, elektron poçta we ş.m.) ulanmak bilen, hukukdan mahrum bolan tarapa ugratmaly. Eger-de bu milli kanunçylygynda göz öňünde tutulan bolsa, bir hepdäniň dowamynda bu maglumaty hukukdan mahrum bolan tarapa sargyt haty bilen täzeden ugratmaly ýa-da alandygy barada goly bilen onuň hukuk wekiline geçirmeli.

10. Şeýle hem, bir hepdäniň dowamynda bu maglumaty aragatnaşygyň iň çalt bar bolan serişdelerini (faksimal aragatnaşyk, elektron poçta we ş.m.) ulanmak bilen, bu tarapyň esaslandyrylan ýa-da hemişelik ýerleşýän ýeri bolan çäginde Ylalaşýan tarapyň ygtyýarlandyrylan edaralaryna, bozulma amala aşyrylan ýurduň birleşmesine (birleşmelerine) ýa-da gümürk edarasyna, HÝoG Ýerine ýetiriji komitetine we mümkin boldugyça, peýdalanmak hukugyndan mahrum bolan tarapyň esaslandyrylan ýa-da hemişelik ýerleşýän ýeri bolan çäginde Ylalaşýan tarapyň birleşmesine ugratmaly.

11. Hukugyň ilkibaşdaky mahrum edilmeginiň derejesiniň islendik üýtgedilmesinde (mysal üçin, ret edilmegi ýa-da hereketiň bes edilmegi we ş.m.) bu tarapy peýdalanmak hukugyndan mahrum eden ygtyýarlandyrylan edara bu üýtgetmeler barada ýokarda 9 we 10 bentlerinde görkezilen ähli taraplara habar bermeli.

12. Peýdalanmak hukugyndan mahrum bolan tarapyň esaslandyrylan ýa-da hemişelik ýerleşýän ýeri bolan çäginde Ylalaşýan tarapyň ygtyýarlandyrylan edarasy tarapyndan amala aşyrylan bozulmanyň HÝoG işine elýeterliligi almak üçin berjaý edilmeli 9-njy goşundynyň II bölüminde beýan edilen iň az şertlere we ölçütlere täsir edip biljekdigi baradaky meselä garalmaly. Eger-de degişli tarap bu talaplara jogap bermeýän bolsa, onuň rugsady yzyna alynmaly. Munuň ýaly yzyna almak hakyndaky habarnamany bir hepdäniň dowamynda HÝoG Ýerine ýetiriji komitetine ugratmaly. Şeýle hem, hukukdan mahrum etmek hakynda çözgüdi kabul eden ygtyýarlandyrylan edaralara habar bermek maslahat berilýär.

13. Degişli tarapyň esaslandyrylan ýa-da hemişelik ýerleşýän ýeri bolan çäginde Ylalaşýan tarapyň ygtyýarlandyrylan edarasy tarapyndan kabul ediljek yzyna almak hakyndaky çözgüde bagly bolmazdan, emitet-birleşme kitapçanyň saklaýjysynyň ynamlylygyna baha bermeli we oňa birleşmäniň içki düzgünlerine laýyklykda käbir çäklendirmeleri belläp bilýär, mysal üçin, HÝoG kitapçasynyň berilmegini togtatmak.

GOŞULMA

HÝoG IŞINDEN PEÝDALANMAK HUKUGYNDAN MAHRUM ETMEK HAKYNDA MAGLUMAT

(HÝoG Konwensiýasynyň 38 maddasynyň 1 bendine laýyklykda)

Kime:
(Peýdalanmak hukugyndan mahrum edilýän tarapyň familiýasy, salgysy, ýurdy we kybaplaşdyrmak belgisi)
Munuň bilen, ____*(ýurduň ady)* çäginde HÝoG işinden peýdalanmak hukugyndan mahrum edilýändigiňiz barada habar berýäris

Şu hukugyň mahrum edilmesi _______________________*(sene)* güýje girýär

we ☐ hemişelik ☐ ________________*(sene)* çenli wagtlaýyn bolup durýar

Hukugyň mahrum edilmesine _________________________________nägilelik bildirilip bilinýär

(şikaýat edarasynyň ady)

Hukugyň mahrum edilmesi aşakda beýan edilen HÝoG işiniň bozulmasynyň netijesi boldy:
HÝoG kitapçasynyň belgisi (degişli ýagdaýda)
Ýol ulag serişdesiniň (leriniň) bellige alyş belgisi (leri) (degişli ýagdaýda)
Konteýneriň (leriň) kybapladyrma belgisi (leri) (degişli ýagdaýda)
Ýüküň beýany (ýük manifestine laýyklykda) (degişli ýagdaýda)
Bozulmanyň senesi we ýeri
Bozulmanyň beýany:
38.1 maddany ulanmak üçin esaslar:
Goşulmalar (eger-de bar bolsa)
Ygtyýarlandyrylan edaranyň ady we resmi salgysy: Sene we ýeri Gol Möhür (degişli ýagdaýda)

5.9 39 WE 40 MADDALARYNY ULANMAK BILEN BAGLYLYKDA OPTIMAL TEJRIBÄNIŇ MYSALLARY */

1. Ugratma pursatynda HÝoG kitapçasyny saklaýjy HÝoG kitapçasynyň 1 we 2-nji bölünip aýrylýan kagyzlarynyň 13-15 öýjüklerinde gol goýanda, ol ýük manifestindäki maglumatlaryň dogrulygy üçin jogapkärçiligi alýar. Mundan başga-da, 19 madda we onuň düşündiriş ýazgysyna laýyklykda, ugratma gümrük ýeri ýük manifestiniň takyklygyny üpjün etmek üçin jikme-jik barlag geçirmeli. Bu pikir “Ugratma gümrüginde barlagy geçirmek” 19 maddanyň kommentariýalarynda bellenilýär: *HÝoG ulgamynyň kadaly hereket etmegi üçin, ugratma gümrüginde ýükleriň gümrük resmileşdirilmeginiň ähli zerur bolan gümrük resmilikleriniň berjaý edilmegi bilen amala aşyrylmagy örän wajyp*.

2. Muňa garamazdan, aralyk gümrükleri we bellenilen gümrük ýerleri HÝoG kitapçasynyň ýük manifestine girizlen maglumatyň we ýük bölüminiň hakyky düzüminiň arasynda deň gelmezlikleri ýüze çykaryp bilýär. Munuň ýaly ýagdaýlarda, bu hakykatlara HÝoG kirapçasyny saklaýjy tarapyndan amala aşyrylan bozulma hökmünde seretmezden öň, gümrük edaralary HÝoG Konwensiýasynyň 39 we 40 maddalarynyň düzgünlerine ünsüni çekmeli:

"**<u>39 madda</u>**

HÝoG amallary gaýry gatnaşyklarda dogry ýerine ýetirilen diýip hasaplanylan ýagdaýlarynda:

1. …

2. Munuň ýaly-da, HÝoG kitapçasynyň ýük manifestinde getirilen maglumatlaryň we ýol ulag serişdesiniň düzüminiň, ulag serişdeleriniň ýa-da konteýnerleriň arasyndaky deň gelmezlikler, eger-de ygtyýarlandyrylan edaralary kanagatlandyrýan bu deň gelmezlikleriň ýük ýüklenilende ýa-da ugradylanda ýa-da görkezilen manifest doldurylanda bilkastlaýyn ýa-da ünssiz goýberilen ýalňyşlyklaryň netijesi bolup durmaýandygynyň subutnamalary getirilse, HÝoG kitapçasyny saklaýjy tarapyndan şu Konwensiýanyň bozulmasy hökmünde seredilmeýär."

*/(ECE/TRANS/WP.30/AC.2/2009/2, 15 bent; ECE/TRANS/WP.30/AC.2/97, 29 bent)

39 madda düşündiriş ýazgysy

0.39 «Ünssiz goýberilen ýalňyşlyklar» düşünjesi hökmünde, bilkastlaýyn we ýagdaýa doly düşünmek bilen amala aşyrylmadyk, her bir takyk ýagdaýda maglumatlaryp takyklygyny üpjün etmek üçin ýerlikli zerur bolan çäreleriň Kabul edilmezligi bilen şertlendirilen hereketlere düşünmeli.

"**40 madda**

Ugratma ýurduň we bellenilen ýurduň gümrük edaralary HÝoG kitapçasyny saklaýjyny, eger-de bu deň gelmezlikler degişlilikde HÝoG gatnawyndan öň ýa-da soň ulanylan we görkezilen kitapçany saklaýjynyň muňa hiç hili gatnaşygy bolmadyk gümrük tertibine degişli bolsa, bu ýurtlarda kesgitlenilip bilinjek deň gelmezlikler üçin jogapkär hasaplaýarlar.

3. Şonuň üçin munuň ýaly ýagdaýlarda HÝoG kitapçasyny saklaýjynyň mümkin bolan jogapkärçiligi hakynda çözgüdi kabul etmek bilen, gümrük edaralary ilki bilen aşakdaky soraglary seljermäge borçlanýarlar:

- HÝoG gatnawynyň gaýry gatnaşyklarda dogry ýerine ýetirilen diýip hasap edilip bilinýärmi (39 madda sözbaşy)? Hususanda, gümrük möhüri we plombasy bozulanmy?
- Bu deň gelmezlikler saklaýjy tarapyndan bilkastlaýyn ýa-da ünssizligi sebäpli goýberilen ýalňyşlyklaryň netijesi bolup durýarmy (39 madda, 2 bent)?
- Bu deň gelmezlikler HÝoG gatnawyndan öň ýa-da soň ulanylan we görkezilen kitapçany saklaýjynyň muňa hiç hili gatnaşygy bolmadyk gümrük tertibine degişli bolup durýarmy (40 madda)?

4. 39 maddanyň 2 bendinde we 0.39 düşündiriş ýazgysynda bellenilişi ýaly, HÝoG kitapçasy doldurylanda saklaýjy her bir takyk ýagdaýda maglumatlaryň takyklygyny üpjün etmek üçin zerur bolan ýerlikli çäreleri kabul edendigi göz öňünde tutulýar. Saklaýjynyň şertnama jogapkärçiligine degişlilikde, ol ähtimal, Ylalaşýan taraplary bolup, HÝoG köp ýurtlary çykyş edýän ÝDŞK Konwensiýasynyň düzgünlerinden peýdalanar 1/. ÝDŞK Konwensiýasynyň 8 maddasynyň 1 bendine laýyklykda:

"1. Ýüki kabul edende daşaýjy aşakdakylary barlamaga borçlanýar:

1/ 1956-njy ýylyň 19-njy maýyndan Ýükleriň halkara ýol daşamasynyň şertnamasy hakynda Konwensiýa.

a) ýük ýerlerine degişlilikde üst-hatynda edilen görkezmeleriň takyklygy, şeýle hem olaryň bellikleri we belgileri; we

b) ýüküň daşky ýagdaýy we onuň gaby".

5. Muňa garamazdan, saklaýjynyň netijeli barlagy geçirmäge mümkinçiliginiň bolmadyk ýagdaýlary hem ýüze çykyp bilýär. Mysal üçin, eger-de saklaýjy deňiz portunda HÝoG tertibiniň hereketine düşmeýän plombalanan konteýneri kabul edýän bolsa we HÝoG gatnawyna başlaýan bolsa, onuň, mümkin, ýüki barlamaga mümkinçiligi ýok we diňe ýany bilen ugradylýan resminamalara (konosament, gaplama kagyzy we ş.m.) ynanmaly bolýar. Bu ýagdaýlarda saklaýja ÝDŞK Konwensiýasynyň 8 maddasynyň 2 bendinde göz öňünde tutulyşy ýaly, ÝDŞK üst-hatynda bellemek berk maslahat berilýär:

"2. Eger-de daşaýjynyň şu maddanyň 1 a) bendine görkezilen görkezmeleriň dogrulygyny barlamaga ýeterlik mümkinçiligi bolmasa, ol üst-hatynda delillendirilen bellikleri etmeli… Bu bellikleriň ugradyjy üçin hökmany güýji bolmaýar, eger-de soňky olary kabul edendigi barada üst-hatda kesgitli görkezmedik bolsa".

6. Soňra ÝDŞK Konwensiýasynyň 11 maddasynda, gümrük ýa-da gaýry resmilikleri ýerine ýetirmek üçin ugradyjynyň zerur resminamalary üst-hatyna goşmaga ýa-da daşaýja bermäge borçlanýandygyny görkezýär. Mundan başga, bu maddada aşakdakylar takyk bellenilýär:

"2. Bu resminamalaryň dogrulygynyň we dolulygynyň barlagy daşaýjynyň borçlaryna girmeýär. Ugradyjy daşaýjynyň günäsi bolan ýagdaýlardan başga ýagdaýlarda, bu resminamalaryň we maglumatlaryň ýoklugy, ýeterlik däldigi ýa-da dogry däldigi bilen ýetirilip bilinjek islendik zeper üçin daşaýjynyň öňünde jogapkär".

7. Ugradyjynyň we daşaýjynyň arasyndaky şertleşdirilen gatnaşyklar üçin ÝDŞK Konwensiýasynyň 8 we 11 maddalarynyň netijeleri gümrük edaralary tarapyndan göz öňünde tutulmaly faktorlaryň biri bolup durýar.

8. Deň gelmezlik ýagdaýynda HÝoG Konwensiýasynyň 39 maddasynyň 2 bendine laýyklykda, kitapçany saklaýjy ygtyýarlandyrylan edaralara bu deň gelmezlikleriň manifest düzülende bilkastlaýyn ýa-da ünssiz goýberilen ýalňyşlyklaryň netijesi bolup durmaýandygynyň subutnamalaryny bermeli. Başgaça aýdanyňda, kitapçany saklaýjy onuň ýük manifestinde getirilen maglumatlary barlamaga ýagdaýynyň bolmandygyny subut etmeli. 39 maddanyň 2 bendine laýyklykda, saklaýjynyň düşündirişini ýa-da subutnamalaryny kabul etmek ýa-da ret etmek hakyndaky çözgüdi gümrük edaralary kabul edýärler. Gadagan edilen ýükler bolan ýagdaýynda, 47 maddada göz öňünde tutulyşy ýaly, milli kanunçylygynyň takyk düzgünleriniň ulanylyp bilinjekdigi göz öňünde tutulmaly.

9. Köp ýagdaýlarda HÝoG işinden öň, eger-de eksport ýük beýannamasy düzülýän bolsa, eksport resmililikleri ýerine ýetirilýär. Şonuň üçin, HÝoG kitapçasyna girizilen ýük hakyndaky maglumatlar eksport ýük beýannamasyndaky maglumatlara laýyk gelmeli. HÝoG kitapçasynyň ýük manifestinde saklanýan maglumatlara degişlilikde şübheler ýüze çykan ýagdaýynda, aralyk gümrügi we bellenilen gümrük ýeri ugratma gümrük ýerine ýa-da daşaýja talap ugradyp bilýärler. HÝoG Konwensiýasynyň 42 maddasyna laýyklykda munuň ýaly talaby alandan soň ugratma gümrük ýeri soraýan tarapa onuň tabynlygynda bolan HÝoG bu gatnawy baradaky ähli maglumatlary, hususanda eksport ýük beýannamasynyň nusgasyny ugratmaly.

10. Deň gelmezlikler ýagdaýynda HÝoG kitapçasyny saklaýjy jübüt jogapkärçiligi çekip bilýär:

- mümkin ýiten ýükler üçin gümrük paçlaryny we ýygymlaryny tölemek üçin jogapkärçilik, eger-de kitapçany saklaýjy ýa-da gönümel bu möçber alynmaly islendik başga tarap olary tölemeýän bolsa, onda gümrük milli kepillendirme birleşmesinden tölegi talap etmäge hukukly;
- administratiw/jenaýatçylyk hukugy boýunça jogapkärçilik, hususanda jerimeler we/ýa-da beýleki maluýe çäklendirmeleri. Milli kepillendirme birleşmesinip kepillendirmesiniň kitapçany saklaýjynyň jogapkärçiliginiň bu düzüm bölegini ýapmaýandygyny bellemeli.

11. HÝoG kitapçasynyň ýük manifestindäki maglumatlaryň we ýük bölüminiň hakyky düzüminiň arasyndaky deň gelmezlikler, käbir ýükleriň plombalanan ýük bölüminden bikanun alnynandygyny, oňa goşulandygyny ýa-da dolanyşyga goýberilendigini we degişli gümrük paçlarynyň we ýygymlarynyň tölenilmelidigini hökman göz öňünde tutmaýar. Ulag operatorynyň öz borçlaryny ýerine ýetiren bolmagy we ähli ýüki ellenilmedik görnüşde gümrük möhürleri we plombalary bilen getiren bolmagy, HÝoG kitapçasynyň ýük manifestindäki ýalňyşlygyň bolsa, HÝoG gatnawyna çenli goýberilen bolmagy mümkin. Şonuň üçin degişli gümrük edaralary, bu ýükleriň hakykatdan hem olaryň ýurdunyň çäginde gümrük gözegçiliginden bikanun çykarylandygyny subut etmeli.

12. 39 we 40 maddalaryň ulanarlylygy aşakdaky bäş tejribe mysalynda görkezilýär. Her bir ýagdaýda gümrük möhürleri we plombalary bozulmadyk, ýol ulag serişdesinde gizlin ýerler ýok we kontrabandanyň hiç hili subutnamalary ýüze çykarylmady.

1-nji ýagdaý (39 madda)

HÝoG ýük awtomobili (ýarym tirkegli çekiji) bellenilen gümrük ýerine gümrük möhürleriniň we plombalarynyň bozulmasynyň hiç hili yzlary bolmazdan geldi. Ýük gaty kagyz gutylaryna gaplanan we ýük manifestinde dogry beýan edilen, muňa garamazdan ýük bölüminde görkezilenden az guty bar: 100 ýerine 95. Sürüji, onuň parom bilen gelen portunda eýýäm plombalanan ýarym tirkegi kabul edendigi barada habar berýär. Bu sebäp bilen sürüji ýük manifestiniň takyklygyny barlamaga we ÝDŞK üst-hatynda degişli belligi etmäge mümkinçiligi bolmady. Bellenilen gümrük ýeri bellik bilen HÝoG amalynyň bes edilmegini tassyklady, derňew işine başlady we onuň günässi bilen ýok ýük ýerleriniň ugratma ýerinde ýüklenilmändigini ýazmaça tassyklan ýük ugradyjysy bilen habarlaşdy. Bu esas bilen gümrük, ýük manifestindäki maglumatlaryň takyk dälligine "saklaýjy tarapyndan bilkastlaýyn ýa-da ünssiz goýberilen ýalňyşlyk" hökmünde seredip bolmaýandygy hakynda netijä geldi. 39 maddanyň 2 bendine laýyklykda HÝoG kitapçasyny saklaýjy jogapkärçilikden boşadyldy.

2-nji ýagdaý (39 madda)

HÝoG ýük awtomobili bellenilen gümrük ýerine gümrük möhürleriniň we plombalarynyň bozulmasynyň hiç hili yzlary bolmazdan geldi. Ýük gaty kagyz gutylaryna gaplanan we ýük manifestinde dogry beýan edilen, muňa garamazdan ýük bölüminde görkezilenden az guty bar: 100 ýerine 98. Sürüjiniň arzasyna laýyklykda, ol bu hakykata üns bermedi. Bellenilen gümrük ýeri, onuň öz ulag serişdesine ýüklemek işine gözegçilik etmelidigi we gutylary sanamalydygy barada netijä geldi we beýannamadaky maglumatlaryň dogry dälligi üçin ulag operatoryna jerime salmak bilen, bu ýagdaýy "ünssiz goýberilen ýalňyşlyklar" hökmünde toparlady. Muňa garamazdan, gümrük edaralarynyň diňe 98 gutynyň ýüklenilendigi bilen ylalaşandygy sebäpli, gümrük paçlaryna we ýygymlaryna degişlilikde hiç hili nägilelikler bildirilmedi.

3-nji ýagdaý (39 we 40 maddalary)

HÝoG ýük awtomobili bellenilen gümrük ýerine gümrük möhürleriniň we plombalarynyň bozulmasy bolmazdan geldi. Ýük, şol sanda gutylaryň sany ýük manifestinde dogry beýan edilen. Muňa garamazdan, gutylaryň yzynda, ýarym tirkegiň öňki diwarynyň ýanynda gümrük edaralary HÝoG kitapçasynda, şeýle hem ÝDŞK üst-hatynda görkezilmedik mebeliň birnäçe närselerini ýüze çykardylar. Sürüji (şol bir wagtyňözünde ulag serişdesiniň eýesi bolan), onuň bu mebeli ugratma ýurdunda öz şahsy zerurlyklary üçin satyn alandygy, ýük ugradyjynyň bolsa, bu barada bilmeýändigi barada aýtdy. Sürüjiniň pikirine görä, mebel täjirçilik ýüki däl-de, şahsy emläk bolup durýar we şonuň üçin hem bu mebeli ýük ugradyjy tarapyndan berlen ÝDŞK üst-hatyna we eksport beýannamasyna laýyk gelmeli ýük manifestinde görkezmek zerurlygy ýok. Ugratma gümrük ýeri bu nukdaýnazary bilen ylalaşmady, sürüjä takyk däl beýannamalaşdyrmak üçin jerime saldy we oňa özüniň şahsy adyndan bu mebeli getirmek üçin beýannamalaşdyrmagy görkezme berdi. Ýokarda görkezilen ýagdaýda 39 maddada göz öňünde tutulan boşatma, şeýle hem 40 maddada görkezilen boşatma HÝoG kitapçasyny saklaýja degişlilikde ulanylmady.

4-nji ýagdaý (40 madda)

HÝoG kitapçasyny ulanmak bilen daşalýan ýük bellenilen gümrük ýerine getirildi. HÝoG kitapçasynyň ýük manifestine laýyklykda ýük (aýakgaplar) 100 gaty kagyz gutysyna gaplanan. Gümrük möhürleri we plombalary bozulmadyk. Gümrük möhüri we plombalary aýyrdy we ýüküň gümrük resmileşdirmesini amala aşyrmazdan, belliksiz HÝoG amalyny bes etdi. Ýük düşürildi we wagtlaýyn saklanyş ammaryna ýerleşdirildi. Mundan soňra import ediji HÝoG kitapçasynyň manifestinde görkezilen harydyň şol mukdaryny getirmek üçin gümrük beýannamasyny görkezdi. Muňa garamazdan, fiziki gözegçiligiň barşynda gümrük aýakgaply 100 däl-de 150 gutyny ýüze çykardy. Import ediji, onuň getirmek üçin beýannamasynyň HÝoG kitapçasynyň ýük manifestine esaslanandygyny we şonuň üçin ol däl-de saklaýjynyň bu bozulma üçin jogapkärçiligi çekýändigini düşündirdi. Munuň bilen birlikde bu ýagdaýda kitapçany saklaýjy öz borçlaryny ýerine ýetirdi we plombalanan ýüki, HÝoG kitapçasyny we ulag serişdesini bellenilen gümrük ýerine getirdi we amal bes edildi. Ýük birnäçe wagtyň dowamynda ammarda saklanyldy – HÝoG işi bes edilenden soň – we kitapçany saklaýjy saklanylýan döwründe ýük bilen bolup biljek islendik ýagdaý üçin jogapkärçilik çekmeýär. Getirmek üçin gümrük beýannamasyny bermezden öň ýüküň barlagy üçin jogapkärçiligi import ediji çekýär. Şonuň üçin 40 maddanyň esasynda HÝoG kitapçasyny saklaýjynyň jogapkär diýip hasaplanylýandygy barada çözgüt kabul edildi.

5-nji ýagdaý (40 madda)

Ugratma ýurdunda çig maly, şol sanda misi eksport etmäge çäklendirme (tarif we tarif däl) bar. Şol bir wagtda misden taýýarlanan önümlere munuň ýaly çäklendirmeler ulanylmaýar. Ugratma gümrük ýerinde eksport ediji eksport ýük beýannamasyny berdi, onda ýük “misli dyky” hökmünde beýannamalaşdyrylan. Eksport resmilikleri tamamlanandan soň ýükler HÝoG tertibi bilen möhürlendi we plombalandy. HÝoG kitapçasynda we ÝDŞK üst-hatynda ýüküň beýany onuň eksport ýük beýannamasyndaky beýany bilen laýyk gelýär. HÝoG ýük awtomobili çykýan gümrük ýerine (aralyk) gümrük möhürleriniň we plombalarynyň bozulmasy bolmazdan geldi. Muňa garamazdan, çykýan gümrük ýeri bu ýagdaýda ulanylýan eksport çäklendirmelerinden gaçmak üçin ýüküň beýanynyň bilkastlaýyn galplaşdyrylandygyna şübhelenip, ýüküň fiziki gözegçiligini geçirdi. Tehniki ekspertiza, bu önümleriň dyky hökmünde ulanylyp bilmeýändigini we hakykatda guýma önümleri (misiň taslanan önümleri) bolup durýandygyny tassyklady. Şonuň üçin ýüki “mis çig maly” hökmünde beýannamalaşdyrylmalydy. Eksport ediji beýannamada nädogry maglumatlary görkezmekde, gümrük paçlaryny tölemekden gaçmakda we eksport düzgünlerini bozmakda günäkärlendi. Bu bozulmanyň manysy boýunça öňünden geçirilýän eksport işi bilen bagly bolandygy sebäpli, 40 maddanyň esasynda HÝoG kitapçasyny saklaýjy jogapkärçiligi çekmeýär, diýen çözgüt kabul edildi.

5.10 9 GOŞUNDYNYŇ II BÖLÜMINI ULANMAK BILEN BAGLYLYKDA OPTIMAL MYSALLAR[*/]

1. Fizik we ýuridik taraplar üçin HÝoG işine gözegçilik edilýän elýeterlilik HÝoG işini gümrük üstaşyr işiniň köp beýleki ulgamlaryndan tapawutlandyrýan HÝoG Konwensiýasynyň bäş binýatlyk düzüm birlikleriniň biri bolup durýar. Gözegçilik edilýän elýeterlilik hakyndaky düzgünnama bu ulgamy Konwensiýanyň 9-njy goşundysynyň II bölüminde beýan edilen birnäçe iň az şertleriň we talaplaryň esasynda ulag operatorlaryny jikme-jik saýlamak arkaly hilegärçilik işinden goramak maksady bilen 1999-njy ýylda HÝoG Konwensiýasyna goşuldy. Bu ölçütleriň tejribede ulanylmagy milli kanunçylygyna esaslanýar.

2. Rugsat bermek işine iki esasy oýunçy gatnaşýar: ygtyýarlandyrylan edara (gümrük, ulag ministrligi we ş.m.) we HÝoG kitapçasyny berýän milli birleşme. Olaryň jebis hyzmatdaşlygy örän wajyp we mysal üçin, Konwensiýanyň 9.II.3 düşündiriş ýazgysynda maslahat berilişi ýaly, rugsatnamalary bermek boýunça milli komiteti döretmek arkaly guralyp bilinýär. Konwensiýanyň 9-njy goşundysynyň I bölümine laýyklykda birleşme hemişelik bolmaly we hususanda taraplaryň HÝoG işine rugsatnama talabyna çenli munuň ýaly taraplaryň bu goşundynyň II bölüminde beýan edilen iň az şertleri we talaplary berjaý edişini barlamaly.

3. Muňa garamazdan, hökümet bolup durýan ygtyýarlandyrylan edaralar muňa degişlilikde birleşmäniň ol ýa-da beýleki netijenamasyny tassyklap bilýär we HÝoG işine elýeterlilik hakyndaky hukuk çözgüdini kabul edip bilýär. Mundan başga, rugsatnama bermek maksady üçin hökman bolan maglumatlary diňe ygtyýarlandyrylan edaradan alyp bolýar. Şeýlelik bilen, ygtyýarlandyrylan edaralar öz resmi wezipelerini we jogapkärçiligini birleşmä geçirmeli däl.

I. <u>IŇ AZ ŞERTLERINIŇ WE TALAPLARYNYP BERJAÝ EDILIŞINI BARLAMAK</u>

4. Aşakdaky tablisada HÝoG işine elýeterlilik üçin arza tabşyrýan taraplaryň berjaý etmeli iň şertleriň we talaplaryň barlagynda ygtyýarlandyrylan edaralaryň we birleşmeleriň arasyndaky wezipeleriň bölünişigi görkezilen. Fizik taraplara degişlilikde bu tablisany mümkin bolan uly derejede milli kanunçylygyna laýyklykda ulanmaly.

[*/](ECE/TRANS/WP.30/AC.2/91, 28 bent)

Bermäge degişli bolan resminamalar/maglumat	Birleşmäniň hereketi	Ygtyýarlandyrylan edaralaryň hereketi
I.1 Yzygiderli halkara gatnawlary bilen meşgullanmak üçin tejribäniň ýa-da azyndan mümkinçilikleriň barlygyny tassyklaýan subutnamalar		
Resmi bellige alyş	Resminamalary ýygnamak, maglumatlary seljermek we olary ygtyýarlandyrylan edara geçirmek	Barlamak, seljermek we baha bermek
Halkara gatnawlaryny ýerine ýetirmek üçin ygtyýarnama		
Bellige alyş bellikleri we ýol ulag serişdesini goýbermek hakyndaky şahadatnama		
Uly ýolbaşçylyk edýän düzümiň hünär başarnyklary hakynda şahadatnama (HBŞ)		
Ozalky işewürlik amallarynyň subutnamalary, ÝDŞK, sargytlar we beýleki resminamalar		
I.2 Durnukly maliýe ýagdaýy		
Maliýe ukyplylygynyň subutnamasy, mysal üçin bank hödürlemesi, karz derejesi we ş.m.	Eger-de bu milli kanunçylygy tarapyndan rugsat edilen bolsa, maglumatlary seljermek we olary ygtyýarlandyrylan edaralara geçirmek	Barlamak, seljermek we baha bermek
Milli salgyt edaralaryna laýyklykda maliýe ýagdaýy, täjirçilik sanawlary		
Ýyllyk buhgalterçilik hasabatlary, balans hasabatlary		
I.3 HÝoG Konwensiýasyny ulanmak çygrynda bilimiň barlygyny tassyklaýan subutnamalar		
Ulag operatorynyň bilimi	HBŞ barlagy we/ýa-da gümrük edaralary tarapyndan berlen şahadatnamalar, gepleşik	Barlamak, seljermek we baha bermek
Ýolbaşçylyk edýän düzümiň we işgärleriň hünär taýýarlygy	Talap boýunça maglumatlaryň berilmegi	Hyzmatdaşlyk
Ýolbaşçylyk edýän düzümiň we işgärleriň üýtgedilmegi	Yzygiderli gözegçilik we	Maglumatlary almak

Bermäge degişli bolan resminamalar/maglumat	**Birleşmäniň hereketi**	**Ygtyýarlandyrylan edaralaryň hereketi**

I.4 Gümrük düzgünleriniň ýa-da salgyt kanunçylygynyň düýpli ýa-da birnäçe gezek gaýtalanýan bozulmalarynyň ýoklugy

Gümrük düzgünleriniň düýpli ýa-da birnäçe gezek gaýtalanýan bozulmalarynyň ýoklugy	1. Eger-de bu milli kanunçylygy tarapyndan rugsat edilýän bolsa, gözegçilik we ygtyýarlandyrylan edaralara degişli maglumatyň berilmegi. 2. SafeTIR ulgamynyň kömegi bilen ulag amallarynyň ýerine ýetirilişine gözegçilik.	1. Maglumatlar binýadynyň döredilýän ýerlerinde degişli maglumatyň ýygnalmagy we seredilmegi. 2. Zerurlyk ýüze çykan ýagdaýynda, milli birleşmeden gelip gowuşýan degişli maglumatlaryň barlagy. 3. Serhetiň çäginden daşary amala aşyrylan gümrük düzgünleriniň bozulmasy hakynda islendik maglumatyň degişli hasaby.
Salgyt kanunçylygynyň düýpli ýa-da birnäçe gezek gaýtalanýan bozulmalarynyň ýoklugy	Eger-de bu milli kanunçylygy tarapyndan rugsat edilýän bolsa, gözegçilik we ygtyýarlandyrylan edaralara degişli maglumatyň berilmegi	Salgyt we beýleki edaralaryň maglumatlaryny her bir takyk ýagdaýda we yzygiderli esasda sorap almak we seretmek. Zerurlyk ýüze çykan ýagdaýynda milli birleşmelerden gelip gowuşýan degişli maglumatlary barlamak
Ýolbaşçylyk edýän düzüm we paýdarlar tarapyndan gümrük düzgünleriniň we salgyt kanunçylygynyň ozalky bozulmalarynyň ýoklugy		
Işewürlik abraýy hakyndaky maglumatlaryň işjeň gözlegi	Maglumatlary toplamak we barlamak	Maglumatlary almak

I.5 Birleşmeleriň öňünde borçlar hakynda ýazmaça beýannamadaky düzgünler

Degişli borçlary (9-njy goşundynyň II bölüminiň 1 e) bendi) ýazmaýa beýannama goşmak (borçlar hakyndaky şertnama)	Ulag operatorynyň beýannama gol çekmek borjy	Zerurlyk ýüze çykan ýagdaýynda barlamak

5. Ylalaşýan taraplaryň ygtyýarlandyrylan edaralary we birleşmeleriň özi, eger-de ygtyýarlandyrylan edaralar gaýry çözgüdi kabul etmese, HÝoG işine elýeterlilik üçin goşmaça, has çäklendirilen şertleri we talaplary goşup bilýärler. Milli birleşmeler bilen hyzmatdaşlykda ygtyýalandyrylan edaralar milli derejede bildirilýän ähli goşmaça şertleri we talaplary neşir etmeli.

6. HÝoG işine bolan elýeterlilige rugsatnamanyň özi birleşmelerden HÝoG kitapçasyny almaga hukuk bolup durmaýar. Bu sebäp bilen islendik ygtyýarlandyrylan tarap milli birleşme we/ýa-da düzümine özi girýän halkara gurama tarapyndan kesgitlenilen düzgünleri berjaý etmeli.

7. Ýokarda görkezilen şertleriň we talaplaryň berjaý edilmegi diňe bir HÝoG işine bolan elýeterlilige rugsatnamany soramazdan öň däl, eýsem munuň ýaly rugsatnama berlenden soň hem yzygiderli berjaý edilmeli. Maglumatlaryň esasynda bu barlaglary yzygiderli esasda geçirmeli, şeýle hem diňe bir islendik mesele (bozulma, tölege ukypsyzlyk we ş.m.) hakynda maglumat alnan ýagdaýynda däl. Yzygiderli barlaglary geçirmek hakyndaky çözgüdi ygtyýarlandyrylan edaralar tarapyndan kabul edilýär.

II. <u>IŞ</u>

8. Ygtyýarlandyrylan edaralar birleşmeler bilen bilelikde milli kanunçylygynyň esasynda ýokarda görkezilen şertleriň we talaplaryň esasynda HÝoG işine elýeterliligi almak üçin berjaý edilmegi zerur bolan işleri kesgitlemeli. Bu işlerde, hususanda, HÝoG işine elýeterliligi almak üçin arzalara seretmegiň çäkli möhleti bellenilmeli, ol tamamlanandan soň arza berijä ýazmaça görnüşde kabul edilen çözgüt habar berilmeli. Ret edilen ýagdaýynda arza berijä nägileligi bildirmegiň mümkin işleri barada habar berilmeli.

5.11. MAGLUMATLARYŇ ELEKTRON ALYŞ-ÇALYŞYGYNYŇ ESASYNDA HÝoG KITAPÇASYNY ULANMAK ÜÇIN KONWENSIÝANYŇ 10 GOŞUNDYSYNDA GÖZ ÖŇÜNDE TUTULAN GÖZEGÇILIK ULGAMYNY ULANMAGYŇ MASLAHAT BERILÝÄN TEJRIBESI */

I. GIRIŞ

1. 1995-nji ýylyň 20-nji oktýabrynda HÝoG Dolandyryş komiteti HÝoG kiapçasynyň resmileşdirilmegine gözegçilik ulgamyny girizmek boýunça maslahatlary kabul etdi. Bu maslahatlaryň maksady, halkara guramalaryna munuň bilen olara kepillendirme zynjyrynyň çäginde töwekgelçilikleri öz wagtynda dolandyrmagyň ulgamyny ulanmaga mümkinçilik bermek b.ilen, bellenilen gümrük ýerinde HÝoG ähli kitapçalary boýunça amallaryň bes edilmegi hakyndaky maglumatlary gyssagly geçirmekden durýar. Netijede üýtgedilen görnüşde bu maslahatlara kod berildi we 2006-njy ýylyň 12-nji awgustynda HÝoG Konwensiýasynyň 10-njy goşundysy görnüşinde düzüldi. Giriş ýazgysyna laýyklykda "halkara gurama gümrük edaralary tarapyndan berilýän we birleşmeler hem-de gümrük edaralary üçin elýeter bolan bellenilen gümrük ýerinde HÝoG amallaryny bes etmek hakyndaky maglumatlary saklamak üçin HÝoG kitapçalarynyň ulanylyşyna gözegçilik ulgamyny döredýär". Birleşmelere öz borçlaryny netijeli ýerine ýetirmäge mümkinçilik bermek üçin gümrük edaralary standart görnüşde maglumatlaryň kesgitlenilen toplumyny kepillendirme zynjyryna (halkara gurama ýa-da milli birleşmä) geçirýär.

II. ULANYLÝAN ÝERI

2. Şu maslahatlaryň maksady, milli, gümrük we beýleki ygtyýarlandyrylan edaralara halkara gurama tarapyndan ulanylýan HÝoG kitapçalaryna gözegçilik ulgamyna talap edilýän maglumatlaryň gyssagly (netijede bolsa, hakyky wagt tertibinde) geçirilişini guramagyň has gowy usullary hakynda gollanma düzgünlerini bermekden durýar. Bu maslahat berilýän tejribäniň ahyrky maksady, elektron maglumatlary halkara guramanyň ulgamyna gümrük edaralary tarapyndan HÝoG kitapçasynyň 2-nji bölünip aýrylýan kagyzynyň 2-nji koreşogyna möhür goýulandan soň dessine bellenilen gümrük ýerinde amallar bes edilenden soň geçirmekden durýar.

*/(ECE/TRANS/WP.30/AC.2/2010/6 we ECE/TRANS/WP.30/AC.2/101, 29 bent)

III. MILLI DEREJEDE MAGLUMATLARY GEÇIRMEGIŇ ELEKTRON UGAMYNY DÖRETMEK

3. 10-njy goşundyda göz öňünde tutulan maglumatlary bellenilen gümrük ýerinden halkara guramanyň gözegçilik ulgamyna geçirmegiň maslahat berilýän tejribesi deslapky şertlere esaslanýar, oňa laýyklykda milli gümrük edaralary milli derejede HÝoG amallarynyň başyny, bes edilmegini we mümkin tamamlanmagyny öz içine alýan kompýuterleşdirilen ulgamy ulanýar ýa-da munuň ýaly maglumatlar talap edilýän maglumatlaryň rejelenmegini we halkara guramalara geçirilmegini üpjün edýän göwnejaý kompýuter programmalarynyň kömegi bilen ýygnalýar.

IV. IŞ

4. Geçirmek işiniň başyny başlamak üçin:

a) bellenilen gümrük ýerinde gümrük edaralary özüniň ýerli ýa-da sebitleýin serwerinde HÝoG amallarynyň bes edilmegi, şol sanda 10-njy goşundynyň ulanylmagynyň esasynda talap edilýän maglumatlar barada habar berýärler;

b) görkezilen möhletiň dowamynda maglumatlaryň toplumy ýerli ýa-da sebitleýin serwerden merkezi milli serwere geçirilýär;

c) saýlanan maglumatlar aşakdakylara üýtgediler:

i) EOD kesgitlenilen standartyna we munuň esasynda ýazgy faýly döredilýär;

a. faýlyň ady bu standarta laýyklykda üýtgediler;

b. wagtyň dürli aralygynda we mümkin gündelik esasda wirtual hususy toruň (WHT) we halkara guramanyň serweriniň arasyndaky aragatnaşyk kesgitlenilip durar;

c. faýl ugradylar;

d. faýlyň degişli tarapa barmagyny üpjün etmek üçin barlaglar geçiriler;

e. WHT birleşmesi ýapylar;

f. iş hakyndaky hasabat saklanan we barlag we maslahat beriş maksatlary üçin ulgamlaýyn kitaba ugradylan; ýa-da:

ii) 10-njy goşundynyň düzgünlerine laýyklykda ugradylýan degişli maglumatlara laýyk gelýän XML habarnama, (aşak. ser.)

Halkara guramalaryň webserwerlerini ulanýan (ýa-da ulanmaga isleg bildirýän) Ylalaşýan taraplaryň habarnamalary munuň ýaly ýagdaýda WHT birleşmesiniň kömegi bilen ylalaşylan webserwerleriň üsti bilen halkara guramalaryna ugradylýar.

V. GEÇIRILÝÄN MAGLUMATLAR

5. 10-njy goşundynyň düzgünlerine laýyklykda gümrük edaralary Konwensiýanyň 1 l) maddasynda kesgitlenilen bellenilen gümrük ýerinde berilýän ähli HÝoG kitapçalaryna degişlilikde standart görnüş boýunça azyndan aşakdaky maglumatlary berýärler:

a) HÝoG kitapçasynyň belgisi,

b) gümrügiň bellige alyş kitabyndaky ýazgynyň senesi we belgisi,

c) bellenilen gümrük ýeriniň ady ýa-da belgisi,

d) bellenilen gümrük ýerinde HÝoG amallaryny bes etmek hakyndaky şahadatnamada görkezilen sene we belgi (2-nji bölünip aýrylýan kagyzyň 24-28 öýjükleri) (eger-de olar b) bendinde getirilen maglumatlardan tapawutlanýan bolsa),

e) HÝoG amalynyň bölekleýin ýa-da gutarnykly nes edilmegi,

f) Konwensiýanyň 8 we 11 maddalary üçin zyýan ýetirmezden – bellenilen gümrük ýerinde HÝoG amallarynyň bes edilmegi bellikli ýa-da belliksiz tassyklanyldy,

g) gaýry maglumat ýa-da resminamalar (hökman däl),

h) sahypanyň belgisi.

VI. GEÇIRMEGIŇ SAÝLAM IŞLERI

6. Özüniň agza-birleşmeleri we gyzyklanma bildirýän milli gümrük edaralary bilen jebis hyzmatdaşlykda halkara gurama tarapyndan kesgitlenilen ýokarda görkezilen maslahat berilýän tejribä 10-njy goşundyda beýan edilen aşakdaky ölçütleri berjaý etmek şerti bilen işlerini geçirmegiň hususy usulyny işläp düzmekde milli gümrük edaralarynyň hukuklaryna degişlilikde zyýan ýetirmezden seredilmeli:

a) maglumat halkara gurama ýa-da milli birleşmä ugradylýar;

b) mümkin boldugyça, merkezi ýa-da sebitleýin bölümleriň üsti bilen;

c) aragatnaşygyň bar bolan iň çalt serişdeleriniň (faksimal aragatnaşygyň, elektron poçtanyň we ş.m.) üsti bilen;

d) mümkin boldugyça, gündelik esasda;

e) standart görnüşi boýunça;

f) azyndan şu maslahat berilýän tejribäniň E bölüminde görkezilen maglumatlar görkezilýär;

g) milli kanunçylygyna laýyklykda gümrük edaralary we milli kepillendirme birleşmeleri maglumatlaryň alyş-çalyşygy boýunça ylalaşyk baglaşýarlar.

VII. ÄTIÝAÇLANDYRYLAN USUL

7. Gümrük edaralary tarapyndan maglumatlary geçirmegiň elektron ulgamynda yzygiderli näsazlyklar ýüze çykan ýagdaýynda, munuň bilen şu maslahat berilýän tejribäniň F bölüminde sanalyp geçilýän Konwensiýanyň 10-njy goşundysynyň talaplaryny berjaý etmek bilen, maglumatlary geçirmek üçin mümkin bolan has gowy saýlam çözgüdi kabul etmeli.

VIII. GOŞMAÇA MAGLUMAT

8. 10-njy goşundyny ulanmak maksady üçin bar bolan web serwerleri ulanmaga isleg bildirýän Ylalaşýan taraplara BMG ÝYIT sekretariaty ýa-da halkara gurama bilen habarlaşmak maslahat berilýär.

5.12. YLALAŞÝAN TARAPYŇ ÇÄGINDE KEPILLENDIRMÄNIŇ HEREKETI TOGTADYLMAZĐAN ÖŇ ULANYLÝAN IŞ */

1. Konwensiýanyň 6 maddasynyň düzgünlerine laýyklykda, her bir Ylalaşýan tarap milli birleşmelere HÝoG kitapçasyny bermäge we 9-njy goşundy, I bölümde beýan edilen iň az şertler we talaplar berjaý edilen ýagdaýynda kepillendiriji bolup çykyş etmäge rugsat berip bilýär. 9-njy goşundynyň I bölüminiň 1 d) maddasyna laýyklykda munuň ýaly iň az şertlerleriň we talaplary biri bolup, degişlilikde onuň esaslandyrylan Ylalaýan tarapyň birleşmesiniň we ygtyýarlandyrylan edarasynyň arasynda ýazmaça ylalaşygyň ýa-da islendik başga hukuk resminamasynyň baglaşylmagy çykyş edýär. Bu ýurtda kepillendirme ýapmasy diňe ylalaşygyň hereketini bes etmek ýa-da rugsatnamany almak arkaly ýokarda görkezilen ýazmaça ylalaşygyň taraplarynyň biri tarapyndan togtadylyp bilinýär.

2. Eger-de milli birleşme bu ýurtda özüniň kepillendirmesiniň hereketini ýapmaga isleg bildirýän ýa-da özüni mejbur hasaplaýan bolsa (mysal üçin, nägileliklerň ýa-da HÝoG tamamlanmadyk amallarynyň köp sany sebäpli), ol 9-njy goşundynyň I bölüminiň 3 v) maddasyna laýyklykda ýazmaça ylalaşygyň hereketini bes etmek baradaky öz islegi barada habar bermek bilen, ygtyýarlandyrylan edaralara ýazmaça habarnama ugratmak arkaly muny ýerine ýetirip bilýär.

3. Ygtyýarlandyrylan edaralar 9-njy goşundynyň I bölüminiň 3 v) maddasyna laýyklykda ylalaşygyň hereketini bes edip ýa-da 9-njy goşundynyň I bölüminiň 1 b) maddasyna laýyklykda rugsatnamany alyp bilýär, eger-de olar milli birleşmäniň öz üstüne alan Konwensiýa boýunça borçlaryny ýerine ýetirmeýändigi barada çözgüt kabul etseler.

4. Ylalaşygyň hereketini bes etmek hakyndaky habarnamanyň möhleti 9-njy goşundynyň I bölüminiň 1 f) v) maddasynda göz öňünde tutulyşy ýaly, kepillendirme şertnamasynyň ýa-da maliýe kepillendirmesiniň hereketini bes etmek hakyndaky habarnamanyň möhletinden ýokary bolmaly. Muňa garamazdan, milli birleşmäniň (we Konwensiýanyň 6 maddasynda agzalan halkara guramanyň) maliýe töwekgelçiligine bolan howpuny çäklendirmek üçin ýazmaça ylalaşygyň hereketini bes etmek hakynda habarnamanyň möhleti gysga we mümkin boldugyça, milli kanunçylygyna laýyklykda üç aýdan uzak bolmaly däl.

5. Rugsatnamany almak hakynda habarnamanyň möhleti milli kanunçylygynyň düzgünleri bilen kesgitlenilýär.

6. Ylalaşygyň hereketiniň bes edilmegine ýa-da rugsatnamanyň alynmagyna getirýän resmilikleri ýerine ýetirmezden öň aşakdaky işler kabul etmek maslahat berilýär:

---

*/(ECE/TRANS/WP.30/AC.2/2012/16 we ECE/TRANS/WP.30/AC.2/111, 44 bent)

- Ol ýa-da beýleki Ylalaşýan tarapda HÝoG tamamlanmadyk amallarynyň sany milli kanunçylygyna laýyklykda birleşmäniň ýagdaýynyň bolmazlygynyň potensial töwekgelçiligi bar bolan derejeden ýokary bolan her bir ýagdaýda, eger-de bu talap edilýän bolsa, kepillendirmeleri bermek, birleşme (mümkin, halkara guramanyň başlangyjy ýa-da goldawy bilen) milli ygtyýarlandyrylan edaralara ähli degişli ýagdaýlar hakyndaky maglumatlaryň beýany bilen we olaryň nähili görnüşde kepillendirme berlenden soň onuň borçnama howpuna düşjekdigini esaslandyrmalary bilen resmi haty ugradýar. Olar tarapyndan getirilýän derňewiň yzygiderli işlerine goşmaça milli ygtyýarlandyrylan edaralar nilli birleşme tarapyndan olara ýetirilen her bir aýratyn ýagdaýy jikme-jik yzarlamaly. Munuň bilen bir wagtda milli birleşme DK.2 we HÝoG ÝÝG habar berýär;

- HÝoG ÝÝG aaradan aýyrmasyz her bir täze potensial çökgünlik ýagdaýyny öwrenýär (mümkin, sowalnamalaryň, milli birleşmeleriň, milli ygtyýarlandyrylan edaralaryň milli kepillendirme zynjyrynyň ýa-da gaýry çeşmeleriň maglumatlarynyň üsti bilen) we özüniň netijeleri barada DK.2 habar berýär; munuň bilen bir wagtda DK.2 oňa milli birleşme tarapyndan berlen maglumatlaryň yzygiderli gözegçiligini amala aşyrýar;

- eger-de, gümrük edaralary we HÝoG ÝÝG tarapyndan geçirilýän barlaglara garamazdan, milli birleşme ozalkysy ýaly, ol ylalaşygyň hereketini bes etmäge mejbur diýip hasaplasa, ol bu barada halkara gurama, soňky 6.2-bis madda laýyklykda milli we halkara derejede kepillendirme ulgamyny netijeli guramak we hereket etmek üçin goldawyň göwnejaý ädimlerini kabul edip bilmegi üçin habar berýär. Ylalaşygyň hereketiniň bes edilmegine ýa-da rugsatnamanyň alynmagyna garaşylýan döwürde halkara gurama degişli gümrük edaralary bilen jebis hyzmatdaşlykda bu Ylalaşýan tarapda üznüksiz kepillendirme ýapmasyny üpjün etmek üçin ähli kesgitlenilen ölçütlere jogap berýän täze milli birleşmäni tapmak üçin ähli tagallalary edýär. DK.2 ýagdaýy jikme-jik yzarlaýar we Konwensiýanyň 6.2-bis maddasyna laýyklykda halkara kepillendirme ulgamynyň netijeli guramaçylygy we hereket etmegi üçin jogap bermäge ygtyýarlandyrylan halkara gurama tarapyndan berlen rugsatnamanyň hereketiniň dowam etmegini üpjün etmek üçin ähli çäreleri görýär;

- ýokarda beýan edilen iş islendik pursatda öz çäginde HÝoG işleriniň durnuklylygyny saklamak maksady bilen, 38 maddanyň ýa-da 6 maddanyň 4 beýndiniň, şeýle hem 9-njy goşundynyň II bölüminiň 1 d) maddasynyň düzgünlerini ulanmaga bolan Ylalaşýan taraplaryň hukugyna degmeýär.

5.13. HÝoG KONWENSIÝASYNYŇ 42-BIS MADDASYNDA BEÝAN EDILEN HUKUK HÄSIÝETLI TALAPLARA LAÝYKLYKDA HABARNAMALARA DEGIŞLILIKDE GÖZEGÇILIGIŇ TÄZE ÇÄRELERINE WE MUNUŇ ÝALY ÇÄRELERI GIRIZMEKLIGE DEGIŞLILIKDE GOLLANMA GÖRKEZMELERI

1-nji tapgyr: meýilleşdirilýän çäreleri görkezmek bilen HÝoG ÝÝG we BMG ÝYIT sekretariatynyň resmi ýazmaça habarnamasy. Munuň ýaly habarnamany alandan soň sekretariat ony HÝoG ÝÝG agzalarynyň arasynda ýaýradýar we bu soragy HÝoG ÝÝG işleriniň düzgünlerine laýyklykda indiki meýilleşdirilýän ýygnagyň güntertibine goşýar.

2-nji tapgyr: HÝoG ÝÝG özüniň indiki nobatdaky ýygnagynda ýa-da eger-de bu zerur bolsa, nobatdan daşary ýygnagynda hödürlenilýän çäreleri ara alyp maslahatlaşýar. Özüni baha bermeleriniň çäginde HÝoG ÝÝG aşakdakylary ýerine ýetirip bilýär:

a) barlagy geçirmek;

b) bilermenleri çagyrmak;

c) Ylalaşýan tarapdan (Ylalaşýan taraplardan) we beýleki gyzyklanma bildirýän taraplardan goşmaça maglumaty almak;

d) ýerinde maslahatlary geçirmek;

e) özüniň ygtyýarlygynyň çäginde islendik başga işleri amala aşyrmak. HÝoG Konwensiýasynyň 42-bis maddasyna we 8-nji goşundysyna laýyklykda HÝoG ÝÝG hödürlenilýän çäreleriň HÝoG Konwensiýasyna laýyklygyna baha bermelerini tamamlaýar.

3-nji tapgyr: 2-nji tapgyryň netijeleri boýunça HÝoG ÝÝG HÝoG Konwensiýasynyň 8-nji goşundysynyň 11 maddasynyň 4 bendine laýyklykda Dolandyryş komitetine (DK.2) öz netijeleri barada habar berýär.

4-nji tapgyr: HÝoG Konwensiýasynyň 8-nji goşundysynyň 1-bis maddasynyň 2 bendine laýyklykda DK.2 degişli tarapyň we HÝoG ÝÝG beren maglumatlaryna seredýär we hödürlenilýän çäräniň (hödürlenilýän çäreleriň) laýyklygyna degişlilikde çözgüdi kabul edýär. DK.2 ýokarda durýan edara bolup durýandygyny göz öňünde tutmaly.

---

*/{ECE/TRANS/WP.30/AC.2/125, 9 bent}

5.14. HÝoG INTERMODAL GATNAWLARYNYŇ MYSALY–*/

Konetýneri daşamagyň nusgalary

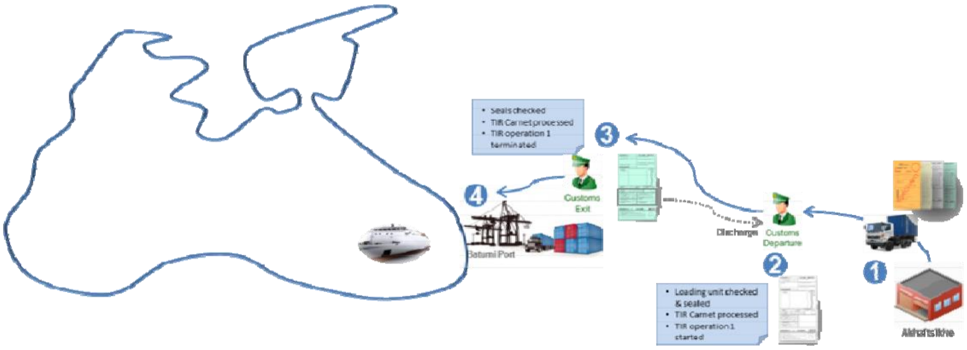

1. Intermodal gatnawlary üçin konteýnerleriň dürli görnüşleri ulanylýar. Muňa garamazdan, berilýän bahalar boýunça, ölçegi köplenç 20 ýa-da 40 futa deň bolan "umumy maksatly" konteýnerler intermodal konteýnerleri bolup durýar. 2010-njy ýylda konteýnerlere degişlilikde deňiz daşamalaryň umumy göwrüminiň 60% degişli boldy. Häzirki usul olaryň HÝoG gatnawlaryna goýberilmek şerti bilen, intermodal konteýnerleri ulanmagyň köp görnüşlerine degişlilikde ulanylýar.

2. Bu nusgada HÝoG kitapçasyny saklaýjy konteýneri Ahalsihden (Gruziýa) Ukrainanyň çäginde bellenilen nokada getirmek babatynda tabşyryk alýar. HÝoG kitapçasy doldurylanda standart awtomobil gatnawynda ulanylýan iş ulanylýar: HÝoG kitapçasyny saklamaga ygtyýarlandyrylan tarapyň ady daş ýüzüniň 3 öýjüginde görkeziler, konteýneriň kybaplaşdyrma belgisi bolsa (bar bolan ýagdaýynda) – 10 öýjükde.

3. Ugratma gümrük ýerinde hem standart awtomobil gatnawynda ulanylýan iş ulanylýar: gümrük edaralary ygtyýarlandyrylan saklaýjy tarapyndan doldurylan HÝoG kitapçasynda bar bolan maglumatlaryň (ýük manifestiniň) esasynda ýüki barlaýarlar we resmileşdirýärler, konteýnere gümrük plombasyny goýýarlar, onuň belgisini HÝoG kitapçasyna ýazýarlar, 1-nji bölünip aýrylýan kagyzy alýarlar we 1-nji koreşogy dolduryarlar (Konwensiýanyň 19 maddasyna we HÝoG Konwensiýasy boýunça Maglumat berijiniň 7, III, B a) babyna ser.)

---

*/ Şu optimal tejribäniň mysaly HÝoG iki Ylalaşýan taraplarynyň arasynda HÝoG intermodal gatnawlarynyň optimak tejribesiniň bar bolan mysalyna esaslanýar. Muňa garamazdan, bu bu mysalyň ulanylmagynyň milli kanunçylygynyň hereket edýän düzgünlerine laýyklykda HÝoG kesgitli Ylalaşýan taraplarynyň arasynda HÝoG intermodal gatnawlarynyň mümkin bolmajak mümkinçiligini aradan aýyrmaýar.

4. Batumi portuna (Gruziýa) gelenden soň gümrük edarasy gümrük plombalaryň abatlygyny barlaýar, 2-nji bölünip aýrylýan kagyzy bölüp alýar, degişli koreşogy doldurýar we HÝoG kitapçasyny onuň saklaýjysyna (ýa-da onuň wekiline) gaýtarýar. Soňra konteýner deňiz gatnawy üçin ýük gämisine ýerleşdirilýär (HÝoG Konwensiýasy boýunça Maglumat berijiniň 7, III, B b) babyna ser.).

5. Deňiz meýdançasynda HÝoG kitapçasyny saklaýjy gümrük edaralaryndan Konwensiýanyň 26 maddasynyň 2 bendiniň düzgünlerine laýyklykda HÝoG gatnawyny togtatmagy soraýar ("Gatnawyň bir bölegi awtomobil ulagy bilen amala aşyrylmaýan bolsa, HÝoG işlerini ulanmak" 26 maddasynyň kommentariýalaryna ser.). Munuň ýaly togtadylan ýagdaýynda deňiz meýdançasynyň ahyrynda Konwensiýanyň 26 maaddasynyň düzgünlerine laýyklykda HÝoG gatnawlaryny täzelemek üçin gümrük resmileşdirmeleri we gümrük barlagy üpjün edilmeli.

6. Çykanda aralyk gümrüginden girende aralyk gümrügine çenli HÝoG kitapçasyny geçirmegiň usuly (poçta, howa ulagy ýa-da gaýry usul) HÝoG kitapçasyny saklaýjynyň garamagynda galýar.

7. Ilýiçewski portunda (Ukraina) gämiden konteýner düşürilenden soň HÝoG kitapçasy girende aralyk gümrügine berilýär (Konwensiýanyň 21 maddasy). Gümrük plombalaryň abatlygyny barlaýar, 1-nji bölünip aýrylaýn kagyzy alýar we 1-nji koreşogy doldurýar (HÝoG Konwensiýasy boýunça Maglumat berijiniň 7, III, B c) babyna ser.).

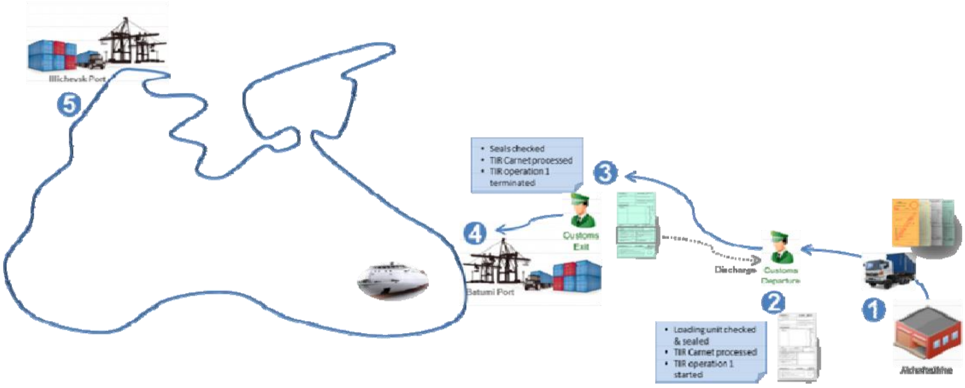

8. Gatnaw Ukrainanyň çäginde bellenilen nokada çenli dowam edýär, bu ýerde konteýner we ýük HÝoG amalyny bes etmek we HÝoG gatnawyny gutarnykly tamamlamak üçin berilýär (Konwensiýanyň 28 maddasy).

Bellenilen gümrük ýeri 2-nji bölünip aýrylýan kagyzy bölüp alýar, degişli koreşogy doldurýar we HÝoG kitapçasyny gaýtarýar. Bes edilmegiň adaty işinden soň bu halkara gözegçilik ulgamynda tassyklanylýar (SafeTIR, Konwensiýanyň 10-njy goşundysy). Soňra ygtyýarlandyrylan gümrük HÝoG amalyny gutarnykly tamamlaýar (HÝoG Konwensiýasy boýunça Maglumat berijiniň 7, III, B d) babyna ser)..

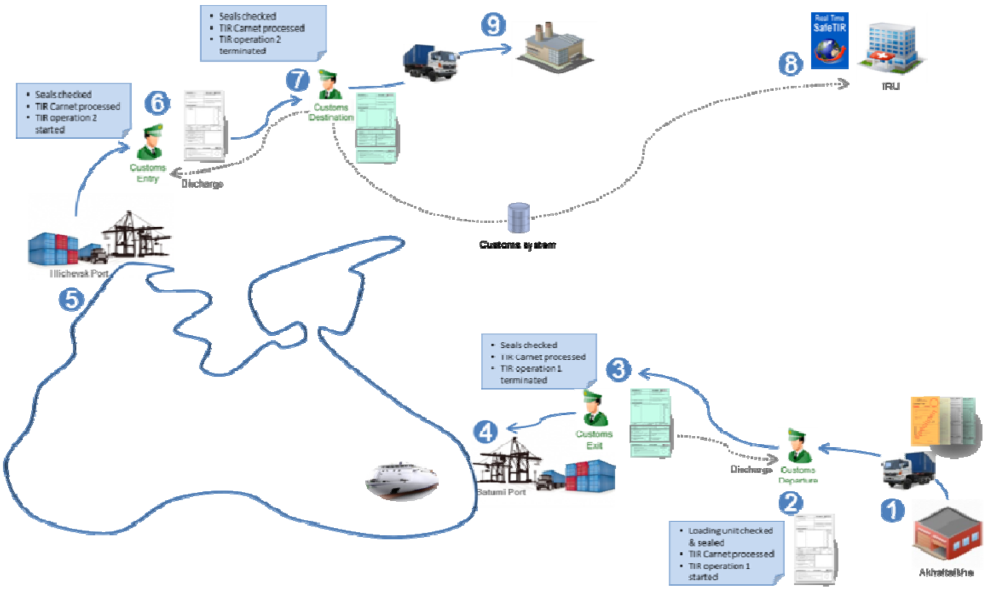

9. Şu mysalyň ýazgy içinde Ylalaşýan taaraplaara aşakdakylary göz öňünde tutmak maslahat berilýär:

a) HÝoG ÝÝG özüniň otuz sekizinji geňeşinde (2008-nji ýylyň dekabry) aşakdakylary karar etdi:

kömekçi potratçylary ulanmakda görnüşi ýaly, hiç hili hukuk ýa-da tejribe meseleleriniň ýoklugyny göz öňünde tutmak bilen, HÝoG Konwensiýasyna üýtgetmeleri teklip etmek maksada laýyk;

geljekde kömekçi potratçylaryň päsgelsiz ulanylmagyna ýardam bermek üçin, eger-de ugratma ýurduň gümrük edaralary [girende aralyk3] HÝoG kitapçasyny saklamaga ygtyýarlandyrylan tarapdan başga tarapdan HÝoG kitapçasyny kabul etse, munuň ýaly HÝoG kitapçasynyň islendik talaplary bildirmezden, HÝoG gatnawyna gatnaşýan beýleki ýurtlaryň gümrük edaralary [şol ýurduň4] tarapyndan hem kabul edilmegini maslahat bermek maksada laýyk (ECE/TRANS/WP.30/2009/4, 9 bende ser.).

(b) bu netijeler Komitet tarapyndan onuň kyrk ýedinji ýygnagynda tassyklanyldy (2009-njy ýylyň fewraly; ECE/TRANS/WP.30/AC.2/97, 8 bende ser.).

10. HÝoG ygtyýarlandyrylan saklaýjysynyň HÝoG gatnawynyň bir bölegini kömekçi potratça tabşyrmak mümkinçiligi degişli ýurduň milli kanunçylygyna bagly. Käbir Ylalaşýan taraplar, özüniň milli kepillendirme birleşmesiniň razylygy bilen, birnäçe ygtyýarlandyrylan HÝoG kitapçasyny saklaýjylara bölekleýin ýa-da dolulygyna HÝoG gatnawlaryny üçünji taraplaryň barlanylan daşaýjylary bilen bir hatarda kömekçi potratçylyga bermäge rugsat berýär, şol bir wagtyň özünde beýleki Ylalaşýan taraplar muňa ýol bermeýär. Islendik ýagdaýda, kömekçi potratçynyň ulanylmagy HÝoG kitapçasyny saklaýjyny 11 maddanyň 2 bendine laýyklykda jogapkärçilikden boşadýar.

6 BIRLEŞMELER ÜÇIN HÝoG KITAPÇALARYNY BERMÄGE WE KEPILLENDIRIJI HÖKMÜNDE ÇYKYŞ ETMÄGE RUGSAT BERILMEGIŇ MYSALY WE YLALAŞYKLARYŇ MYSALY[*/]

6.1 BIRLEŞMELER ÜÇIN HÝoG KITAPÇALARYNY BERMÄGE WE KEPILLENDIRIJI HÖKMÜNDE ÇYKYŞ ETMÄGE RUGSAT BERILMEGIŇ MYSALY

1. 1975-nji ýylyň 14-nji noýabrynda Ženewada baglaşylan, netijede girizilen düzedişler bilen HÝoG kitapçasyny ulanmak bilen ýükleri halkara daşamasy hakyndaky Gümrük konwensiýasynyň (1975-nji ýyldan HÝoG Konwensiýasy) (mundan beýläk HÝoG Konwensiýasy diýip atlandyrylýan) 6 maddasynyň 1 bendine laýyklykda, ... (ýurduň/gümrük ýa-da ykdysady birleşmäniň ady) .... (ygtyýarlandyrylan edaralaryň ady) munuň bilen, ... (birleşmäniň ady) HÝoG Konwensiýasy bilen gurşap alynýan HÝoG kitapçalaryny bermäge we .... (ýurduň/gümrük ýa-da ykdysady birleşmäniň ady) HÝoG Konwensiýasynyň 9-njy goşundysynyň I bölüminde bellenilýän iň az şertler we talaplar doly berjaý edilýänçä kepillendiriji hökmünde çykyş etmäge ygtyýarlandyrýar.

2. Hususanda, … (birleşmäniň ady) … :

a) rugsatnamanyň berlen Ylalaşýan tarapda bellige alnan birleşme hökmünde azyndan bir ýylyň dowamynda bar bolmak hakykatyny tassyklaýan subutnamalary berdi;

b) HÝoG Konwensiýasy boýunça öz borçlaryny ýerine ýetirmek üçin durnukly maliýe ýagdaýyny we guramaçylyk mümkinçilikleriniň barlygyny tassyklaýan subutnamalary berdi;

c) gümrük düzgünleriniň we salgyt kanunçylygynyň düýpli ýa-da birnäçe gezek gaýtalanýan bozulmalaryny amala aşyrmady;

d) ..... (ýurduň/gümrük ýa-da ykdysady birleşmäniň ady) .... (ygtyýarlandyrylan edaranyň ady) bilen ýazmaça ylalaşygyny baglaşdy/hukuk resminamasyna gol çekdi ...... we HÝoG Konwensiýasynyň 9-njy goşundysynyň I bölüminiň 3 v) bendiniň düzgünlerine laýyklykda onda bar bolan borçlary öz üstüne aldy (goşulýar);

[*/] Bu mysal 2013-nji ýylyň 10-njy oktýabrynda güýje giren 31 düzedişler bilen girizilen 9-njy goşundyda, I bölümde üýtgetmeleri göz öňünde tutýar.

e) aşakdaky goşmaça şertleri we talaplary (eger-de bar bolsa) ykrar etdi:…

3. HÝoG Konwensiýasynyň 9-njy goşundysynyň I bölüminde göz öňünde tutulan iň az şertler we talaplar düýpli ýa-da birnäçe gezek bozulan islendik ýagdaýynda, bu rugsatnama ..... (ýurduň/gümrük ýa-da ykdysady birleşmäniň ady) .... (ygtyýarlandyrylan edaranyň ady) tarpyndan alynar.

4. Ýokarda beýan edilen şertlere laýyklykda berlen rugsatnama HÝoG Konwensiýasynyň esasynda … (birleşmäniň ady) borçlaryna we jogapkärçiligine degmeýär. Bu, HÝoG kitapçasyny bermäge we kepillendiriji hökmünde çykyş etmäge rugsatnamanyň alynmagynyň bu rugsatnamany almagyň senesine çenli .... (ygtyýarlandyrylan edaranyň ady) tarapyndan ykrar edilen we onuň girýän halkara guramasynyň düzümine girýän daşary ýurt birleşmesi tarapyndan berlen HÝoG kitapçasyny ulanmak bilen amallar bilen baglylykda ..... (ýurduň/gümrük ýa-da ykdysady birleşmäniň ady) … (birleşmäniň ady) çekýän jogapkärçiligine degmeýändigini aňladýar.

5. Goşmaça rugsatnama ýokarda 2 e) bendinde görkezilen ýazmaça ylalaşygyň/hukuk resminamasynyň güýje giren senesinden güýje girýär.

6.2 YLALAŞYKLARYŇ MYSALLARY */

1975-nji ýylyň 14-nji noýabrynda Ženewada baglaşylan, netijede girizilen düzedişler bilen HÝoG kitapçasyny ulanmak bilen ýükleri halkara daşamasy hakyndaky Gümrük konwensiýasynyň (1975-nji ýyldan HÝoG Konwensiýasy) (mundan beýläk HÝoG Konwensiýasy diýip atlandyrylýan) 6 maddasynyň 1 bendine laýyklykda, ... (ýurduň/gümrük ýa-da ykdysady birleşmäniň ady) .... (ygtyýarlandyrylan edaralaryň ady) we ...... (birleşmäniň ady) munuň bilen aşakdakylara öz razylygyny berýärler:

A. BORÇLAR HAKYNDA DÜZGÜNLER

1. .... milli kanunçylygyna we dolandyryş tejribesine laýyklykda degişli görnüşdäki bu ylalaşygyň şertlerini ykrar etmek bilen ...... (birleşmäniň ady) HÝoG Konwensiýasynyň 9-njy goşundysynyň I bölüminiň esasynda aşakdakylara borçlanýar:

a) Konwensiýanyň 8 maddasynda beýan edilen, hususanda aşakdaky B bölümde saklanylýan borçlary ýerine ýetirmäge;

b) ..... (ýurduň/gümrük ýa-da ykdysady birleşmäniň ady) tarapyndan kesgitlenilýän ...... her bir HÝoG kitapçasyna kesgitlenilýän ...... (birleşmäniň ady) aşakdaky C bölüminde takyk görkezilişi ýaly, HÝoG Konwensiýasynyň 8 maddasynyň 3 bendine laýyklykda alynmaly möçberiň iň uly ululygyny ykrar etmäge;

c) hemişe we hususanda, HÝoG işlerine taraplaryň elýeterliligine rugsatnamalary soramazdan öň munuň ýaly taraplaryň HÝoG Konwensiýasynyň 9 maddasynyň II bölüminde beýan edilen iň az şertleri we talaplary berjaý etmegini barlamaga;

d) onuň girýän halkara guramasynyň düzümine girýän daşary ýurt birleşmesi tarapyndan berlen HÝoG kitapçasyny ulanmak bilen amallar bilen baglylykda onuň esaslandyrylan ..... (ýurduň/gümrük ýa-da ykdysady birleşmäniň ady) öz üstüne alan jogapkärçiligi doly göwrümde öz kepillendirmesi bilen üpjün etmäge;

e) onuň esaslandyrylan ..... (ýurduň/gümrük ýa-da ykdysady birleşmäniň ady) ygtyýarlandyrylan edaralaryny, ätiýaçlandyryş kompaniýasyny, ätiýaçlandyryjylaryň meýletin birleşigini ýa-da maliýe edarasyny kanagatlandyrmak üçin öz jogapkärçiliginiň ýapylmagyny üpjün etmäge. Ätiýaçlandyryş ýa-da maliýe kepillendirmesiniň şertnamasy (şertnamalary) onuň girýän halkara guramasynyň düzümine girýän daşary ýurt birleşmesi tarapyndan berlen HÝoG kitapçasyny ulanmak bilen amallar bilen baglylykda onuň jogapkärçiligini doly ýapýar (ýapýarlar);

f) HÝoG işlerini ulanmak bilen bagly bolan ähli hasabat resminamalaryny we hasaplary ygtyýarlandyrylan edaralara barlaga bermäge;

g) HÝoG kitapçalarynyň bikanun ýa-da aldaw ýoly bilen ulanylmagy ýüze çykarylan ýagdaýynda jedelleriň netijeli kadalaşdyrylmak işini ykrar etmäge*/;

h) şu iň az şertleriň we talaplaryň islendik düýpli ýa-da birnäçe gezek gaýtalanýan bozulmasynyň HÝoG kitapçasyny bermäge berilýän rugsatnamanyň alynmagyna getirýändigi bilen ylalaşmaga (rugsatnamanyň nusgasynyň 3 bendinde görkezilişi ýaly);

j) HÝoG Konwensiýasynyň 9-njy goşundysynyň 38 maddasyna we II bölümine laýyklykda taraplary aýyrmaklyga degişlilikde ..... (ýurduň/gümrük ýa-da ykdysady birleşmäniň ady) ygtyýarlandyrylan edaralarynyň kararlaryny berjäý etmäge;

k) bu birleşmäni esaslandyrylan ..... (ýurduň/gümrük ýa-da ykdysady birleşmäniň ady) ygtyýarlandyrylan edaralary tarapyndan ykrar edilýän derejesinde HÝoG Dolandyryş komiteti we HÝoG Ýerine ýetiriji geňeşi (HÝoG ÝÝG) tarapyndan kabul edilýän ähli kararlaryň amala aşyrylmagyna özüniň meýletin razylygyny bermäge.

B. JOGAPKÄRÇILIK
(A bölümiň 1 a) bendine ser.)

2. ……. (birleşmäniň ady) ……. , eger-de HÝoG çägindäki amallar bilen baglylykda islendik näsazlyk bellenilen bolsa, ... (ýurduň/gümrük ýa-da ykdysady birleşmäniň ady) gümrük düzgünleri we düzgünnamalary boýunça degişli bolan uzaltma üçin islendik göterimler bilen getirilýän ýa-da çykarylýan ýygymlary we paçlary tölemäge borçlanýar.

---

*/ Ylalaşyga goşulup bilinýär

Şahsy ýa-da degişlilikde ýokarda görkezilen möçberler alynýan taraplar bilen bilelikdeol munuň ýaly möçberleriň tölenilmegi üçin jogapkärçilik çekýär.

3. Birleşmäniň jogapkärçiligi HÝoG Konwensiýasyndan gelip çykýar. Hususanda, birleşmäniň jogapkärçiligi HÝoG Konwensiýasynyň 8 maddasynyň 4 bendinde görkezilen pursatdan başlanýar.

C. HÝoG KITAPÇASYNA IŇ ÝOKARY KEPILLLENDIRME (A bölümiň 1 b) bendine ser.)

4. ..... (ýurduň/gümrük ýa-da ykdysady birleşmäniň ady) tarapyndan ……. (birleşmäniň ady) talap edilip bilinjek iň ýokary möçber HÝoG kitapçasy üçin 100 000 (ýüz müň) ýewro bilen çäklendirilen.*/

5. HÝoG Konwensiýasynyň 6-njy goşundysynyň 0.83 düşündiriş ýazgysynda jikme-jik beýan edilen we onda agzalan çäkli göwrümde ýokary bolan alkogolly içgileri we temmäki önümler daşalan ýagdaýynda, ... (ýurduň/gümrük ýa-da ykdysady birleşmäniň ady) tarapyndan ……. (birleşmäniň ady) talap edilip bilinjek iň ýokary möçber HÝoG kitapçasy üçin 200 000 (iki ýüz müň) ABŞ dollary bilen çäklendirilen.

6. Milli walýutada ýokarda görkezilen möçberleriň ululygy ….. (geçirim koeffisiýenti) esasynda … (günde/aýda/ýylda) kesgitlenilýär

D. GÜÝJE GIRMEK

7. Ş u ylalaşyk ýokarda A. 1 e) bölümde görkezilen ……. (kim tarapyndan – birleşmäniň ady) tarapyndan ..... (ýurduň/gümrük ýa-da ykdysady birleşmäniň ady) öz üstüne alan ähli jogapkärçiligi ýapmagyň resminamalaýyn subutnamalary getirilen ýagdaýynda .... (sene) .... (aý) .... (ýyl) güýje girýär.

E. HEREKETI BES ETMEK

8. Ylalaşygyň hereketiniň bes edilmegi HÝoG Konwensiýasynyň esasynda ..... (birleşmäni ady) borçlarynwe jogapkärçiligine degmeýär. Bu, ylalaşygyň hereketiniň bes edilmeginiň bu rugsatnamany almagyň senesine çenli .... (ygtyýarlandyrylan edaranyň ady) tarapyndan ykrar edilen we onuň girýän halkara guramasynyň düzümine girýän daşary ýurt birleşmesi tarapyndan berlen HÝoG kitapçasyny ulanmak bilen amallar bilen baglylykda ..... (ýurduň/gümrük ýa-da ykdysady birleşmäniň ady) … (birleşmäniň ady) çekýän jogapkärçiligine degmeýändigini aňladýar.

9. Sene we ygtyýarlandyrylan edaralaryň we birleşmäniň goly.

---

*/ 0.8.3 düşündiriş ýazgysyna laýyklykda

7 HÝoG KITAPÇASY

7.1 GÖWNEJAÝ DOLDURYLAN HÝoG KITAPÝASYNYŇ NUSGASY

1. 2002-2003 ýý. HÝoG Ýerine ýetiriji geňeşi (HÝoG ÝÝG) Germaniýany, Italiýanyň, Şweýsariýanyň we Türkiýäniň gümrük edaralary, şeýle hem Halkara awtomobil ulag birleşigi (HAUB) bilen hyzmatdaşlykda daşaýjylar we gümrük edaralary üçin dogry doldurylan HýoG kitapçasynyň mysaly bolup biljek göwnejaý doldurylan HÝoG kitapçasynyň nusgasyny taýýarlady. Nusga 2002-nji ýylda güýje giren HÝoG kitapçasynyň görnüşindäki üýtgetmeleri göz öňünde tutmak bilen taýýarlanyldy (HÝoG Konwensiýasynyň 1-nji goşundysy) (ECE/TRANS/Amend.21; 2002-nji ýylyň 12-nji maýynda güýje girdi).

2. Gümrük resmileşdirme amallary we gümrük barlagy amala aşyrylanda ýüze çykýan köp meseleleriň tejribede seýrek duş gelýän ýagdaýlaryň netijesi bolup durýandygy mälim. HÝoG iş çygrynda munuň ýaly standart däl ýagdaýlary birnäçe ugratma we/ýa-da bellenilen gümrükleriň gatnaşmagy (Konwensiýanyň 18 maddasy) ýa-da Konwensiýanyň 26 maddasyna laýyklykda HÝoG işlerini togtadylmagy bilen HÝoG gatnawlary bilen bagly. Ähli ýagdaýlary aýdyňlaşdyrmak üçin HÝoG ÝÝG aşakdaky aýratynlyklary öz içine alýan çylşyrymly mysaly işläp düzdi:

a) ol adaty gatnaw bolup durýar;

b) mysal ugratma we bellenilen gümrükleriň iň ýokary rugsat berlen sanyny, ýagny 4-ni öz içine alýar;

c) iki ugratma gümrügi şol bir ýurtda ýerleşýär;

d) iki bellenilen gümrük dürli ýurtlarda ýerleşýär;

e) HÝoG işi ulagyň başga görnüşi bilen amala aşyrylýan gatnawyň meýdançasynda togtadylýar.

Ugruň jikme-jikleri aşakdaky tablisada getirilen:

Gümrük edarasy, ýurt	**Derejesi**	**Kommentariýalar**
Trabzon, Türkiýe	Ugratma gümrügi (1)	
Erenkoý, Türkiýe	Ugratma gümrügi (2)	
Gaýdarpaşa, Türkiýe	Çykýan gümrük	HÝoG gatnawy togtadylýar
Harytlar Türkiýeden Italiýa çenli daşalýar, HÝoG işi togtadyldy		
Triesta porty, Italiýa	Girýän gümrük	HÝoG gatnawy dikeldilýär
Porte-Kýaaso, Italiýa	Çykýan gümrük	
Kýaso-Strado, Şweýsariýa	Girýän gümrük	
Bern, Şweýsariýa	Bellenilen gümrük (1)	HÝoG amalynyň bölekleýin bes edilmegi[*/]. Konwensiýanyň 10-njy goşundysyna laýyklykda gümrük HÝoG amalynyň bölekleýin bes edilmegi baradaky maglumaty HÝoG kitapçasynyň halkara gözegçilik ulgamyna habar bermeli. Has takyk maglumat HÝoG Maglumat berijisiniň 5 babynda getirilen.
Bazel, Şweýsariýa	Çykýan gümrük	
Weýl-na-Reýne, Germaniýa	Girýän gümrük	
Friburg, Germaniýa	Bellenilen gümrük (2)	HÝoG amalynyň gutarnykly bes edilmegi[*/]. Konwensiýanyň 10-njy goşundysyna laýyklykda gümrük HÝoG amalynyň gutarnykly bes edilmegi baradaky maglumaty HÝoG kitapçasynyň halkara gözegçilik ulgamyna habar bermeli. Has takyk maglumat HÝoG Maglumat berijisiniň 5 babynda getirilen.

3. Göwnejaý doldurylan HÝoG kitapçasynyň nusgasy aşakda getirilen.

[*/] »Çykýan gümrükde (aralyk gümrükde) we bellenilen gümrük ýerinde HÝoG amalynyň bes edilmegi» 21 maddanyň kommentariýalaryndan kesgitlemeler ulanylýar.

IRU – bütindünýä awtomobil ulag guramasy

HÝoG KITAPÇASY*

14 kagyz

No

1. **01.07.2003** çenli (goşmak bilen) ugratma gümrük ýeri tarapyndan kabul edilmek üçin hakyky

2. Berildi **Türkiýäniň söwda, senagat, seňiz söwda edaralarynyň we söwda biržalarynyň birleşigi**
(kim tarapyndan)
(resminamany berýän birleşmäniň ady)

3. Saklaýjy **TÜRKSPED MEHMET PøR Milletlerarası Nakliyat A.ù. Merkez Mah. De÷irmenbahçe Sok. No:19 Yenibosna Bakırköy øSTANBUL TUR/042/8**
(kybaplaşdyrma belgisi, ady, salgysy, ýurdy)

4. Resminamany berýän birleşmäniň wekiliniň goly we bu birleşmäniň möhüri:

UCCIMCCE möhüri we goly

5. Halkara guramanyň kätibiniň goly:

IRU Baş Kätibiniň goly

(Kitapçany saklaýjy tarapyndan ulanylmazdan öň doldurylýar)

6. Ugratma ýurdy(1) **Türkiýe**

7. Bellenilen ýurt(1) **Şweýsariýa, Germaniýa**

8. Ýol ulag serişdesiniň bellige alyş belgisi (1)
34 ZH 6945

9. Ýol ulag serişdesini goýbermek hakyndaky şahadatnama (1)
No. 118932.2645 of 02.10.2002

10. Konteýneriň (leriň) görkezme belligi (leri) (1)

11. Gaýry bellikler

12. **Kitapçany saklaýjynyň goly**

HÝoG kitapçasyny saklaýjynyň goly

(1) *Gerekmejegini çyzmaly*

* Birleşen Milletler Guramasynyň Ýewropa ykdysady iş topary tarapyndan işlenip taýýarlanan 1975-nji ýyldan HÝoG Konwensiýasynyň 1-nji goşundysyna ser..

KESILIP ALYNÝAN 1 SAHYPA 1

1. **HÝoG kitapçasy №**

2. Ugradylýan ýeriň gümrügi
1 Trabzon 2 Erenkoý
3.

3. Halkara guramanyň atlandyrylyşy
IRU – awtomobil ulagynyň bütindüýä guramasy

Resmi ulanmak üçin

4. Kitapçany saklaýjynyň (Identifikasiýa belgisi, atlandyrylyşy, salgysy, ýurdy)
TÜRKSPED MEHMET PøR Milletlerarası Nakliyat A.ù. Merkez Mah. De÷irmenbahçe Sok. No:19 Yenibosna Bakırköy øSTANBUL TUR/042/8

5. Ugradýan ýurrt (lar)
Turkiýe

6. Eltilmeli ýurrdy
Şweýsariýa, Germaniýa

7. Ýol ulag serişdesiniň (leriniň) hasaba alyş belgi (leri)
34 HZ 6945

8. Manifeste çatylýan resminamalar
CMR 0658 of 28.05.2003
CMR 0754 of 28.05.2003

ÝÜK MANIFESTI

9.(a) Ýük bölümi (leri) ýa-da konteýner (ler) (b) Ýük ýerleriniň ýa-da predmetleriniň tanalma byşanlary we belgileri	10. Ýük ýerleriniň ýa-da predmetleriň; ýükleriň, sany we kysymy,	11. Brutto agramy, kg	16. Goýlan plombalar ýa-da Tanalma nyşanlary (sany, identitifakasiýa))
	Trabzonyň gümrügi		**Bir möhür № 11**
AB 1-800	**Bern:** **Süpürgiç, gutylar, 800 gap**	**5600**	
CD 1-500	**Fraýburga:** **Matalar, ýük ýerleri, 500 gap**	**4300**	

12. Manifeste ýazylan ýük ýerleriň umumy sany Eltilmeli ýerleri: (Barmaly ýeri)	Sany **1300**
1. Gümrük **Bern**	**800**
2. Gümrük **Frankfurg**	**500**
3. Gümrük	

13. Men rubrikada getirlen maglumatlaryň dogrulygyna we dolulygyny habar berýärin
14. Ýeri we senesi
15. Saklaýjynyň ýa-da onuň wekiliniň goly
Trabzon, 28.05.2003
Goly

17. Ugradylma ýerindäki gümrükler
Gümrügiň wezipeli adamsynyň goly we gümrügiň seneli möhüri
28.05.2003
Möhür we gol
(Trabzon)

18. Gümrük resmileşdirilmesine ýüküň kabul edilenligi barada şahadatnama (ugradylýan ýeriň gümrügi ýa-da girende aralyk gümrük) Trabzon

☐ 19. Goýlan möhürler we plombalar ýa-da tanama nyşanlary zeperlenmedik hasaplanýar

20. Üstaşyr daşalmanyň dowamlylygy
31.05.2003

21 hasaba alan gümrük (haýsy)
Trabzon

No.
006494

22. Dürli (kesgitlenen marşrut, , ýüküň berilmeli gümrügi we ş.m.)
Erenkoý

23. Wezipeli adamyň goly
Gümrügiň wezipeli adamsynyň goly we gümrügiň seneli möhüri
28.05.2003
Möhür we gol (Trabzon)

KOREŞOK № 1 SAHYPA 1 **HÝoG KITAPÇASY**

№

1. Gelenligi kesgitlenen gümrük (haýsy) **Trabzon**
2. № **006494**
3. Goýlan plombalar ýa-da parhlandyrýan nyşan **Bir möhür № 11**
4. ☐ Goýlan möhürler we plombalar ýa-da tanama nyşanlary zeperlenmedik hasaplanýar
5. Dürli (kesgitlenen marşrut, , ýüküň berilmeli gümrügi we ş.m.)
Erenkoý

6. Gümrügiň wezipeli adamsynyň goly we gümrügiň seneli möhüri

28.05.2003
Möhür we gol (Trabzon)

KESILIP ALYNÝAN 2 SAHYPA 2

1. **HÝoG kitapçasy №**

2. Ugradylýan ýeriň gümrügi
1 Trabzon 2 Erenkoý
3.

3. Halkara guramanyň atlandyrylyşy
IRU – awtomobil ulagynyň bütindüýä guramasy

Resmi ulanmak üçin

4. Kitapçany saklaýjynyň (Identifikasiýa belgisi, atlandyrylyşy, salgysy, ýurdy)
TÜRKSPEDMEHMETPøRMilletlerarasıNakliyatA.ù. MerkezMah.De÷irmenbahçeSok.No:19 Yenibosna Bakırköy øSTANBUL TUR/042/8

5. Ugradýan ýurrt (lar)
Turkiýe

6. Eltilmeli ýurrdy
Şweýsariýa, Germaniýa

7. Ýol ulag serişdesiniň (leriniň) hasaba alyş belgi (leri)
34 HZ 6945

8. Manifeste çatylýan resminamalar
CMR 0658 of 28.05.2003
CMR 0754 of 28.05.2003

ÝÜK MANIFESTI

9.(a) Ýük bölümi (leri) ýa-da konteýner (ler) (b) Ýük ýerleriniň ýa-da predmetleriniň tanalma byşanlary we belgileri	10. Ýük ýerleriniň ýa-da predmetleriň; ýükleriň, sany we kysymy,	11. Brutto agramy, kg	16. Goýlan plombalar ýa-da Tanalma nyşanlary (sany, identitifakasiýa)) **Bir möhür № 11**
AB 1-800	**Trabzonyň gümrügi** **Bern:** **Süpürgiç, gutylar, 800 gap**	**5600**	
CD 1-500	**Fraýburga:** **Matalar, ýük ýerleri, 500 gap**	**4300**	

12. Manifeste ýazylan ýük ýerleriň umumy sany Eltilmeli ýerleri: (Barmaly ýeri)	Sany **1300**
1. Gümrük **Bern**	**800**
2. Gümrük **Frankfurg**	**500**
3. Gümrük	

13. Men rubrikada getirlen maglumatlaryň dogrulygyna we dolulygyny habar berýärin
14. Ýeri we senesi
15. Saklaýjynyň ýa-da onuň wekiliniň goly
Trabzon, 28.05.2003
Goly

17. Ugradylma ýerindäki gümrükler
Gümrügiň wezipeli adamsynyň goly we gümrügiň seneli möhüri
28.05.2003
Möhür we gol
(Trabzon)

18. Gümrük resmileşdirilmesine ýüküň kabul edilenligi barada şahadatnama (ugradylýan ýeriň gümrügi ýa-da girende aralyk gümrük) Trabzon

☐ 19. Goýlan möhürler we plombalar ýa-da tanama nyşanlary zeperlenmedik hasaplanýar

20. Üstaşyr daşalmanyň dowamlylygy
31.05.2003

21 hasaba alan gümrük (haýsy)
Trabzon

No.
006494

22. Dürli (kesgitlenen marşrut, , ýüküň berilmeli gümrügi we ş.m.)
Erenkoý

23. Wezipeli adamyň goly
Gümrügiň wezipeli adamsynyň goly we gümrügiň seneli möhüri
28.05.2003
Möhür we gol (Trabzon)

24. HÝoG operasiýasynyň bes edilenligi barada şahadatnama çykylanda aralyk gümrük ýa-da barmaly ýeriň gümrügi . **Erenkoý**

☒ 25. Goýlan möhürler we plombalar ýa-da tanama nyşanlary zeperlenmedik hasaplanýar

26. Operasiýanyň bes edilenligine şaýatlyk edýän ýük ýerleriniň sany

27. Resmileşdirlende gepleşilen

28. Wezipeli adamyň goly
Gümrügiň wezipeli adamsynyň goly we gümrügiň seneli möhüri
30.05.2003
Möhür we gol (Erenkoý)

HÝoG kitapçasy SAHYPA 2

KOREŞOK № 2 SAHYPA 2 HÝoG KITAPÇASY

№

1. Gelenligini kesgitlän gümrük (haýsy)_____ Erenkoý

2. ☒ Goýlan möhürler we plombalar ýa-da tanama nyşanlary zeperlenmedik hasaplanýar

3. Operasiýanyň bes edilenligine şaýatlyk edýän ýük ýerleriniň sany (manifestde görkezilişi ýaly)

4. Täze goýlan möhürler plombalar

5. Resmileşdirlende gepleşikler

6. Gümrügiň wezipeli adamsynyň goly we gümrügiň seneli möhüri

30.05.2003
Möhür we gol (Erenkoý)

KESILIP ALYNÝAN 1 SAHYPA 3	1. **HÝoG kitapçasy №**
2. Ugradylýan ýeriň gümrügi 1 Trabzon 2 Erenkoý 3.	3. Halkara guramanyň atlandyrylyşy **IRU – awtomobil ulagynyň bütindüýä guramasy**
Resmi ulanmak üçin	4. Kitapçany saklaýjynyň (Identifikasiýa belgisi, atlandyrylyşy, salgysy, ýurdy) **TÜRKSPED MEHMET PøR Milletlerarası Nakliyat A.ù. Merkez Mah. De÷irmenbahçe Sok. No:19 Yenibosna Bakırköy øSTANBUL TUR/042/8** 5. Ugradýan ýurrt (lar) **Turkiýe** — 6. Eltilmeli ýurrdy **Şweýsariýa, Germaniýa**
7. Ýol ulag serişdesiniň (leriniň) hasaba alyş belgi (leri) **34 HZ 6945**	8. Manifeste çatylýan resminamalar **CMR 0658 of 28.05.2003** **CMR 0754 of 28.05.2003** **CMR 1584 of 29.05.2003**

ÝÜK MANIFESTI

9.(a) Ýük bölümi (leri) ýa-da konteýner (ler) (b) Ýü k ýerleriniň ýa-da predmetleriniň tanalma byşanlary we belgileri	10. Ýük ýerleriniň ýa-da predmetleriň; ýükleriň, sany we kysymy,	11. Brutto agramy, kg	16. Goýlan plombalar ýa-da Tanalma nyşanlary (sany, identitifakasiýa))
	<u>**Trabzonyň gümrügi**</u>		**Bir möhür № 693**
AB 1-800	**Bern:** **Süpürgiç, gutylar, 800 gap**	**5600**	
CD 1-500	**Fraýburga:** **Matalar, ýük ýerleri, 500 gap**	**4300**	
EF 001 - 1000	<u>**Gümrük Erenkoý**</u> **Fraýburga:** **Futbolkalarç, gutylar, 1000 gap**	**3600**	

12. Manifeste ýazylan ýük ýerleriň umumy sany Eltilmeli ýerleri: (Barmaly ýeri)	Sany
	2300
1. Gümrük **Bern**	**800**
2. Gümrük **Frankfurg**	**1500**
3. Gümrük	

13. Men rubrikada getirlen maglumatlaryň dogrulygyna we dolulygyny habar berýärin
14. Ýeri we senesi
15. Saklaýjynyň ýa-da onuň wekiliniň goly

Trabzon, 28.05.2003

Goly

17. Ugradylma ýerindäki gümrükler Gümrügiň wezipeli adamsynyň goly we gümrügiň seneli möhüri

30.05.2003
Möhür we gol
Erenkoý

18. Gümrük resmileşdirilmesine ýüküň kabul edilenligi barada şahadatnama (ugradylýan ýeriň gümrügi ýa-da girende aralyk gümrük) Erenkoý

☐ 19. Goýlan möhürler we plombalar ýa-da tanama nyşanlary zeperlenmedik hasaplanýar

20. Üstaşyr daşalmanyň dowamlylygy **01.06.2003**

21 hasaba alan gümrük (haýsy) **Erenkoý** — No. **072564**

22. Dürli (kesgitlenen marşrut, , ýüküň berilmeli gümrügi we ş.m.)

Haýdarpaşa

23. Wezipeli adamyň goly
Gümrügiň wezipeli adamsynyň goly we gümrügiň seneli möhüri
30.05.2003
<u>**Möhür we gol (Erenkoý)**</u>

KOREŞOK № 1 SAHYPA 3 **HÝoG KITAPÇASY** **№**

1. Gelenligini kesgitlän gümrük (haýsy) <u>Erenkoý</u>
2. № <u>072564</u>
3. Goýlan plombalar ýa-da parhlandyrýan nyşan <u>**Bir möhür № 693**</u>
4. ☐ Goýlan möhürler we plombalar ýa-da tanama nyşanlary zeperlenmedik hasaplanýar
5. Dürli (kesgitlenen marşrut, , ýüküň berilmeli gümrügi we ş.m.)

<u>**Haýdarpaşa**</u>

6. Gümrügiň wezipeli adamsynyň goly we gümrügiň seneli möhüri

30.05.2003
Möhür we gol (Erenkoý)

KESILIP ALYNÝAN 2 SAHYPA 4

1. **HÝoG kitapçasy** №

2. Ugradylýan ýeriň gümrügi

1 Trabzon 2 Erenkoý

3.

3. Halkara guramanyň atlandyrylyşy

IRU – awtomobil ulagynyň bütindüýä guramasy

Resmi ulanmak üçin

4. Kitapçany saklaýjynyň (Identifikasiýa belgisi, atlandyrylyşy, salgysy, ýurdy)

TÜRKSPEDMEHMETPøRMilletlerarasıNakliyatA.ù. MerkezMah.De÷irmenbahçeSok.No:19
Yenibosna Bakırköy øSTANBUL TUR/042/8

5. Ugradýan ýurrt (lar): **Turkiýe**

6. Eltilmeli ýurrdy: **Şweýsariýa, Germaniýa**

7. Ýol ulag serişdesiniň (leriniň) hasaba alyş belgi (leri)

34 HZ 6945

8. Manifeste çatylýan resminamalar

CMR 0658 of 28.05.2003
CMR 0754 of 28.05.2003
CMR 1584 of 29.05.2003

ÝÜK MANIFESTI

9.(a) Ýük bölümi (leri) ýa-da konteýner (ler) (b) Ýük ýerleriniň ýa-da predmetleriniň tanalma byşanlary we belgileri	10. Ýük ýerleriniň ýa-da predmetleriň; ýükleriň, sany we kysymy,	11. Brutto agramy, kg	16. Goýlan plombalar ýa-da Tanalma nyşanlary (sany, identitifakasiýa))
			Bir möhür № 693
AB 1-800	**Trabzonyň gümrügi**	**5600**	
	Bern:		
CD 1-500	**Süpürgiç, gutylar, 800 gap**		
	Fraýburga:	**4300**	
	Matalar, ýük ýerleri, 500 gap		
EF 001 - 1000	**Gümrük Erenkoý**		
	Fraýburga:	**3600**	
	Futbolkalarç, gutylar, 1000 gap		

12. Manifeste ýazylan ýük ýerleriň umumy sany Eltilmeli ýerleri: (Barmaly ýeri)	Sany
	2300
1. Gümrük **Bern**	**800**
2. Gümrük **Frankfurg**	**1500**
3. Gümrük	

13. Men rubrikada getirlen maglumatlaryň dogrulygyna we dolulygyny habar berýärin
14. Ýeri we senesi
15. Saklaýjynyň ýa-da onuň wekiliniň goly

Trabzon, 28.05.2003

Goly

17. Ugradylma ýerindäki gümrükler Gümrügiň wezipeli adamsynyň goly we gümrügiň seneli möhüri

30.05.2003
Möhür we gol
Erenkoý

18. Gümrük resmileşdirilmesine ýüküň kabul edilenligi barada şahadatnama (ugradylýan ýeriň gümrügi ýa-da girende aralyk gümrük) Erenkoý

☐ 19. Goýlan möhürler we plombalar ýa-da tanama nyşanlary zeperlenmedik hasaplanýar

20. Üstaşyr daşalmanyň dowamlylygy **01.06.2003**

21 hasaba alan gümrük (haýsy) **Erenkoý**

No. **072564**

22. Dürli (kesgitlenen marşrut, , ýüküň berilmeli gümrügi we ş.m.)

Haýdarpaşa

23. Wezipeli adamyň goly
Gümrügiň wezipeli adamsynyň goly we gümrügiň seneli möhüri
30.05.2003
Möhür we gol (Erenkoý)

24. HÝoG operasiýasynyň bes edilenligi barada şahadatnama çykylanda aralyk gümrük ýa-da barmaly ýeriň gümrügi
Haýdarpaşa

☒ 25. Goýlan möhürler we plombalar ýa-da tanama nyşanlary zeperlenmedik hasaplanýar

26. Operasiýanyň bes edilenligine şaýatlyk edýän ýük ýerleriniň sany

27. Resmileşdirlende gepleşilen

28. Wezipeli adamyň goly
Gümrügiň wezipeli adamsynyň goly we gümrügiň seneli möhüri
31.05.2003
Möhür we gol (Haýdarpaşa)

HÝoG kitapçasy SAHYPA 4

KOREŞOK № 2 SAHYPA 4 **HÝoG KITAPÇASY**

№

1. Gelenligini kesgitlän gümrük (haýsy) **Haýdarpaşa**
2. ☒ Goýlan möhürler we plombalar ýa-da tanama nyşanlary zeperlenmedik hasaplanýar
3. Operasiýanyň bes edilenligine şaýatlyk edýän ýük ýerleriniň sany (manifestde görkezilişi ýaly)
4. Täze goýlan möhürler we plombalar
5. Resmileşdirlende gepleşilen **HÝoG daşama deňziň bölüminde saklanýar we Italiýanda täzeden dikeldilmelidir**

6. Gümrügiň wezipeli adamsynyň goly we gümrügiň seneli möhüri

31.05.2003
Möhür we gol (Haýdarpaşa)

KESILIP ALYNÝAN 1 SAHYPA 5

1. **HÝoG kitapçasy №**

2. Ugradylýan ýeriň gümrügi
1 Trabzon 2 Erenkoý
3.

3. Halkara guramanyň atlandyrylyşy
IRU – awtomobil ulagynyň bütindüýä guramasy

Resmi ulanmak üçin

4. Kitapçany saklaýjynyň (Identifikasiýa belgisi, atlandyrylyşy, salgysy, ýurdy)
TÜRKSPED MEHMET PøR Milletlerarası Nakliyat A.ù. Merkez Mah. De÷irmenbahçe Sok. No:19 Yenibosna Bakırköy øSTANBUL TUR/042/8

5. Ugradýan ýurrt (lar) **Turkiýe**

6. Eltilmeli ýurrdy **Şweýsariýa, Germaniýa**

7. Ýol ulag serişdesiniň (leriniň) hasaba alyş belgi (leri)
34 HZ 6945

8. Manifeste çatylýan resminamalar
CMR 0658 of 28.05.2003
CMR 0754 of 28.05.2003
CMR 1584 of 29.05.2003

ÝÜK MANIFESTI

9.(a) Ýük bölümi (leri) ýa-da konteýner (ler) (b) Ýük ýerleriniň ýa-da predmetleriniň tanalma byşanlary we belgileri	10. Ýük ýerleriniň ýa-da predmetleriň; ýükleriň, sany we kysymy,	11. Brutto agramy, kg	16. Goýlan plombalar ýa-da Tanalma nyşanlary (sany, identitifakasiýa))
			Bir möhür № 693
AB 1-800	**Trabzonyň gümrügi** **Bern:** **Süpürgiç, gutylar, 800 gap**	**5600**	
CD 1-500	**Fraýburga:** **Matalar, ýük ýerleri, 500 gap**	**4300**	
EF 001 - 1000	**Gümrük Erenkoý** **Fraýburga:** **Futbolkalarç, gutylar, 1000 gap**	**3600**	

12. Manifeste ýazylan ýük ýerleriň umumy sany Eltilmeli ýerleri: (Barmaly ýeri)	Sany **2300**
1. Gümrük **Bern**	**800**
2. Gümrük **Frankfurg**	**1500**
3. Gümrük	

13. Men rubrikada getirlen maglumatlaryň dogrulygyna we dolulygyny habar berýärin
14. Ýeri we senesi
15. Saklaýjynyň ýa-da onuň wekiliniň goly
Trabzon, 28.05.2003
Goly

17. Ugradylma ýerindäki gümrükler
Gümrügiň wezipeli adamsynyň goly we gümrügiň seneli möhüri
30.05.2003
Möhür we gol
Erenkoý

18. Gümrük resmileşdirilmesine ýüküň kabul edilenligi barada şahadatnama (ugradylýan ýeriň gümrügi ýa-da girende aralyk gümrük), **Port Triýest, 121109**

☒ 19. Goýlan möhürler we plombalar ýa-da tanama nyşanlary zeperlenmedik hasaplanýar

20. Üstaşyr daşalmanyň dowamlylygy
10 sagat 16:00-dan

21 hasaba alan gümrük (haýsy)
Port Triýest

No.
A/5 n.7

22. Dürli (kesgitlenen marşrut, , ýüküň berilmeli gümrügi we ş.m.)
Ponte Kýasso

23. Wezipeli adamyň goly
Gümrügiň wezipeli adamsynyň goly we gümrügiň seneli möhüri
02.06.2003 Möhür we gol (Triýest)

KOREŞOK № 1 SAHYPA 5 HÝoG KITAPÇASY

№

1. Gelenligini kesgitlän gümrük (haýsy)_____ **Port Triýest**
2. № _ **A/5 n.7**
3. Goýlan plombalar ýa-da parhlandyrýan nyşan ______
4. ☒ Goýlan möhürler we plombalar ýa-da tanama nyşanlary zeperlenmedik hasaplanýar
5. Dürli (kesgitlenen marşrut, , ýüküň berilmeli gümrügi we ş.m.)
Ponte Kýasso

6. Gümrügiň wezipeli adamsynyň goly we gümrügiň seneli möhüri

02.06.2003
Möhür we gol (Triýest)

KESILIP ALYNÝAN 2 SAHYPA 6

1. **HÝoG kitapçasy** №

2. Ugradylýan ýeriň gümrügi
1 Trabzon 2 Erenkoý
3.

3. Halkara guramanyň atlandyrylyşy
IRU – awtomobil ulagynyň bütindüýä guramasy

Resmi ulanmak üçin

4. Kitapçany saklaýjynyň (Identifikasiýa belgisi, atlandyrylyşy, salgysy, ýurdy)
TÜRKSPEDMEHMETPøRMilletlerarasıNakliyatA.ù. MerkezMah.De÷irmenbahçeSok.No:19 Yenibosna Bakırköy øSTANBUL TUR/042/8

5. Ugradýan ýurrt (lar)
Turkiýe

6. Eltilmeli ýurrdy
Şweýsariýa, Germaniýa

7. Ýol ulag serişdesiniň (leriniň) hasaba alyş belgi (leri)
34 HZ 6945

8. Manifeste çatylýan resminamalar
CMR 0658 of 28.05.2003
CMR 0754 of 28.05.2003
CMR 1584 of 29.05.2003

ÝÜK MANIFESTI

9.(a) Ýük bölümi (leri) ýa-da konteýner (ler) (b) Ýük ýerleriniň ýa-da predmetleriniň tanalma byşanlary we belgileri	10. Ýük ýerleriniň ýa-da predmetleriň; ýükleriň, sany we kysymy,	11. Brutto agramy, kg	16. Goýlan plombalar ýa-da Tanalma nyşanlary (sany, identitifakasiýa))
			Bir möhür № 693
AB 1-800	**Trabzonyň gümrügi** Bern: Süpürgiç, gutylar, 800 gap	**5600**	
CD 1-500	**Fraýburga:** Matalar, ýük ýerleri, 500 gap	**4300**	
EF 001 - 1000	**Gümrük Erenkoý** Fraýburga: Futbolkalarç, gutylar, 1000 gap	**3600**	

12. Manifeste ýazylan ýük ýerleriň umumy sany Eltilmeli ýerleri: (Barmaly ýeri)	Sany
	2300
1. Gümrük **Bern**	**800**
2. Gümrük **Frankfurg**	**1500**
3. Gümrük	

13. Men rubrikada getirlen maglumatlaryň dogrulygyna we dolulygyny habar berýärin
14. Ýeri we senesi
15. Saklaýjynyň ýa-da onuň wekiliniň goly
Trabzon, 28.05.2003
Goly

17. Ugradylma ýerindäki gümrükler Gümrügiň wezipeli adamsynyň goly we gümrügiň seneli möhüri
30.05.2003
Möhür we gol
(Erenkoý)

18. Gümrük resmileşdirilmesine ýüküň kabul edilenligi barada şahadatnama (ugradylýan ýeriň gümrügi ýa-da girende aralyk gümrük), Port Triýest, 121109

☒ 19. Goýlan möhürler we plombalar ýa-da tanama nyşanlary zeperlenmedik hasaplanýar

20. Üstaşyr daşalmanyň dowamlylygy
10 sagat 16:00-dan

21 hasaba alan gümrük (haýsy)
Port Triýest

No.
A/5 n.7

22. Dürli (kesgitlenen marşrut, , ýüküň berilmeli gümrügi we ş.m.)
Ponte Kýasso

23. Wezipeli adamyň goly
Gümrügiň wezipeli adamsynyň goly we gümrügiň seneli möhüri
02.06.2003 Möhür we gol (Triýest)

24. HÝoG operasiýasynyň bes edilenligi barada şahadatnama (çykylanda aralyk gümrük ýa-da barmaly ýeriň gümrügi)
Ponte Kýasso, 076140

☒ 25. Goýlan möhürler we plombalar ýa-da tanama nyşanlary zeperlenmedik hasaplanýar

26. Operasiýanyň bes edilenligine şaýatlyk edýän ýük ýerleriniň sany

27. Resmileşdirlende gepleşilen

28. Wezipeli adamyň goly
Gümrügiň wezipeli adamsynyň goly we gümrügiň seneli möhüri
03.06.2003
Möhür we gol: (Ponte Kýasso)

HÝoG kitapçasy SAHYPA 6

KOREŞOK № 2 SAHYPA 6 **HÝoG KITAPÇASY**

№

1. Gelenligini kesgitlän gümrük (haýsy) **Ponte Kýasso**
2. ☒ Goýlan möhürler we plombalar ýa-da tanama nyşanlary zeperlenmedik hasaplanýar
3. Operasiýanyň bes edilenligine şaýatlyk edýän ýük ýerleriniň sany (manifestde görkezilişi ýaly)
4. Täze goýlan möhürler we plombalar
5. Resmileşdirlende gepleşilen

6. Gümrügiň wezipeli adamsynyň goly we gümrügiň seneli möhüri

03.06.2003
Möhür we gol: (Ponte Kýasso)

KESILIP ALYNÝAN 1 SAHYPA 7

1. **HÝoG kitapçasy №**

2. Ugradylýan ýeriň gümrügi
1 Trabzon 2 Erenkoý
3. ____________

3. Halkara guramanyň atlandyrylyşy
IRU – awtomobil ulagynyň bütindüýä guramasy

Resmi ulanmak üçin

4. Kitapçany saklaýjynyň (Identifikasiýa belgisi, atlandyrylyşy, salgysy, ýurdy)
TÜRKSPED MEHMET PøR Milletlerarası Nakliyat A.ù. Merkez Mah. De÷irmenbahçe Sok. No:19 Yenibosna Bakırköy øSTANBUL TUR/042/8

5. Ugradýan ýurrt (lar)
Turkiýe

6. Eltilmeli ýurrdy
Şweýsariýa, Germaniýa

7. Ýol ulag serişdesiniň (leriniň) hasaba alyş belgi (leri)
34 HZ 6945

8. Manifeste çatylýan resminamalar
CMR 0658 of 28.05.2003
CMR 0754 of 28.05.2003
CMR 1584 of 29.05.2003

ÝÜK MANIFESTI

9.(a) Ýük bölümi (leri) ýa-da konteýner (ler) (b) Ýük ýerleriniň ýa-da predmetleriniň tanalma byşanlary we belgileri	10. Ýük ýerleriniň ýa-da predmetleriň; ýükleriň, sany we kysymy,	11. Brutto agramy, kg	16. Goýlan plombalar ýa-da Tanalma nyşanlary (sany, identitifakasiýa))
			Bir möhür № 693
	Trabzonyň gümrügi		
AB 1-800	**Bern: Süpürgiç, gutylar, 800 gap**	**5600**	
CD 1-500	**Fraýburga: Matalar, ýük ýerleri, 500 gap**	**4300**	
EF 001 - 1000	**Gümrük Erenkoý** **Fraýburga: Futbolkalarç, gutylar, 1000 gap**	**3600**	

12. Manifeste ýazylan ýük ýerleriň umumy sany Eltilmeli ýerleri: (Barmaly ýeri)	Sany **2300**
1. Gümrük **Bern**	**800**
2. Gümrük **Frankfurg**	**1500**
3. Gümrük	

13. Men rubrikada getirlen maglumatlaryň dogrulygyna we dolulygyny habar berýärin
14. Ýeri we senesi
15. Saklaýjynyň ýa-da onuň wekiliniň goly
Trabzon, 28.05.2003
Goly

17. Ugradylma ýerindäki gümrükler Gümrügiň wezipeli adamsynyň goly we gümrügiň seneli möhüri
30.05.2003
Möhür we gol
(Erenkoý)

18. Gümrük resmileşdirilmesine ýüküň kabul edilenligi barada şahadatnama (ugradylýan ýeriň gümrügi ýa-da girende aralyk gümrük), **Çiasso Strada, 121109**

☒ 19. Goýlan möhürler we plombalar ýa-da tanama nyşanlary zeperlenmedik hasaplanýar

20. Üstaşyr daşalmanyň dowamlylygy

21 hasaba alan gümrük (haýsy)
Çiasso-Strada

No.

22. Dürli (kesgitlenen marşrut, , ýüküň berilmeli gümrügi we ş.m.)
Bern

23. Wezipeli adamyň goly
Gümrügiň wezipeli adamsynyň goly we gümrügiň seneli möhüri
03.06.2003
Möhür we gol (Çiasso-Strada)

KOREŞOK № 1 SAHYPA 7 HÝoG KITAPÇASY

№

1. Gelenligini kesgitlän gümrük (haýsy)_____ Çiasso-Strada____________________________
2. № ____
3. Goýlan plombalar ýa-da parhlandyrýan nyşan ____________________________
4. ☒ Goýlan möhürler we plombalar ýa-da tanama nyşanlary zeperlenmedik hasaplanýar
5. Dürli (kesgitlenen marşrut, , ýüküň berilmeli gümrügi we ş.m.)

Bern____

6. Gümrügiň wezipeli adamsynyň goly we gümrügiň seneli möhüri

03.06.2003
Möhür we gol (Çiasso-Strada)

KESILIP ALYNÝAN 2 SAHYPA 8

1. **HÝoG kitapçasy** №

2. Ugradylýan ýeriň gümrügi
1 Trabzon 2 Erenkoý
3.

3. Halkara guramanyň atlandyrylyşy
IRU – awtomobil ulagynyň bütindüýä guramasy

Resmi ulanmak üçin

4. Kitapçany saklaýjynyň (Identifikasiýa belgisi, atlandyrylyşy, salgysy, ýurdy)
TÜRKSPEDMEHMETPøRMilletlerarasıNakliyatA.ù. MerkezMah.De÷irmenbahçeSok.No:19 Yenibosna Bakırköy øSTANBUL TUR/042/8

5. Ugradýan ýurrt (lar)
Turkiýe

6. Eltilmeli ýurrdy
Şweýsariýa, Germaniýa

7. Ýol ulag serişdesiniň (leriniň) hasaba alyş belgi (leri)
34 HZ 6945

8. Manifeste çatylýan resminamalar
CMR 0658 of 28.05.2003
CMR 0754 of 28.05.2003
CMR 1584 of 29.05.2003

ÝÜK MANIFESTI

9.(a) Ýük bölümi (leri) ýa-da konteýner (ler) (b) Ýük ýerleriniň ýa-da predmetleriniň tanalma byşanlary we belgileri	10. Ýük ýerleriniň ýa-da predmetleriň; ýükleriň, sany we kysymy,	11. Brutto agramy, kg	16. Goýlan plombalar ýa-da Tanalma nyşanlary (sany, identitifakasiýa))
			Bir möhür № 693
AB 1-800	**Trabzonyň gümrügi** **Bern:** **Süpürgiç, gutylar, 800 gap**	**5600**	
CD 1-500	**Fraýburga:** **Matalar, ýük ýerleri, 500 gap**	**4300**	
EF 001 - 1000	**Gümrük Erenkoý** **Fraýburga:** **Futbolkalarç, gutylar, 1000 gap**	**3600**	

12. Manifeste ýazylan ýük ýerleriň umumy sany Eltilmeli ýerleri: (Barmaly ýeri)	Sany
	2300
1. Gümrük **Bern**	**800**
2. Gümrük **Frankfurg**	**1500**
3. Gümrük	

13. Men rubrikada getirlen maglumatlaryň dogrulygyna we dolulygyny habar berýärin
14. Ýeri we senesi
15. Saklaýjynyň ýa-da onuň wekiliniň goly
Trabzon, 28.05.2003
Goly

17. Ugradylma ýerindäki gümrükler
Gümrügiň wezipeli adamsynyň goly we gümrügiň seneli möhüri
30.05.2003
Möhür we gol
(Erenkoý)

18. Gümrük resmileşdirilmesine ýüküň kabul edilenligi barada şahadatnama (ugradylýan ýeriň gümrügi ýa-da girende aralyk gümrük). **Ciasso Strada, 418**

☒ 19. Goýlan möhürler we plombalar ýa-da tanama nyşanlary zeperlenmedik hasaplanýar

20. Üstaşyr daşalmanyň dowamlylygy

21 hasaba alan gümrük (haýsy) No.
Çiasso-Strada

22. Dürli (kesgitlenen marşrut, , ýüküň berilmeli gümrügi we ş.m.)
Bern

23. Wezipeli adamyň goly
Gümrügiň wezipeli adamsynyň goly we gümrügiň seneli möhüri
03.06.2003
Möhür we gol (Ciasso-Strada)

24. HÝoG operasiýasynyň bes edilenligi barada şahadatnama) çykylanda aralyk gümrük ýa-da barmaly ýeriň gümrügi
Bern, 166

☒ 25. Goýlan möhürler we plombalar ýa-da tanama nyşanlary zeperlenmedik hasaplanýar

26. HÝ0G 800 operasiýanyň bes edilenligine şaýatlyk edýän ýük ýerleriniň sany **800**

27. Resmileşdirlende gepleşilen

28. Wezipeli adamyň goly
Gümrügiň wezipeli adamsynyň goly we gümrügiň seneli möhüri
04.06.2003 Möhür we gol (Bern)

HÝoG kitapçasy
SAHYPA 8

KOREŞOK № 2 SAHYPA 8 **HÝoG KITAPÇASY**

1. Gelenligini kesgitlän gümrük (haýsy) **Bern**
2. ☒ Goýlan möhürler we plombalar ýa-da tanama nyşanlary zeperlenmedik hasaplanýar
3. HÝoG Operasiýanyň bes edilenligine şaýatlyk edýän ýük ýerleriniň sany (manifestde görkezilişi ýaly) **800**
4. Täze goýlan möhürler we plombalar
5. Resmileşdirlende gepleşilen

№

6. Gümrügiň wezipeli adamsynyň goly we gümrügiň seneli möhüri

04.06.2003
Möhür we gol (Bern)

KESILIP ALYNÝAN 1 SAHYPA 9

1. **HÝoG kitapçasy №**

2. Ugradylýan ýeriň gümrügi
1 Trabzon 2 Erenkoý
3.

3. Halkara guramanyň atlandyrylyşy
IRU – awtomobil ulagynyň bütindüýä guramasy

Resmi ulanmak üçin

4. Kitapçany saklaýjynyň (Identifikasiýa belgisi, atlandyrylyşy, salgysy, ýurdy)
TÜRKSPED MEHMET PøR Milletlerarası Nakliyat A.ù. Merkez Mah. De÷irmenbahçe Sok. No:19 Yenibosna Bakırköy øSTANBUL TUR/042/8

5. Ugradýan ýurrt (lar)
Turkiýe

6. Eltilmeli ýurrdy
Şweýsariýa, Germaniýa

7. Ýol ulag serişdesiniň (leriniň) hasaba alyş belgi (leri)
34 HZ 6945

8. Manifeste çatylýan resminamalar
CMR 0658 of 28.05.2003
CMR 0754 of 28.05.2003
CMR 1584 of 29.05.2003

ÝÜK MANIFESTI

9.(a) Ýük bölümi (leri) ýa-da konteýner (ler) (b) Ýük ýerleriniň ýa-da predmetleriniň tanalma byşanlary we belgileri	10. Ýük ýerleriniň ýa-da predmetleriň; ýükleriň, sany we kysymy,	11. Brutto agramy, kg	16. Goýlan plombalar ýa-da Tanalma nyşanlary (sany, identitifakasiýa))
			~~**Bir möhür № 693**~~
	Trabzonyň gümrügi		**Bir möhür № I/27F**
~~**AB 1-800**~~	**Bern:** ~~**Süpürgiç, gutylar, 800 gap**~~	~~**5600**~~	
CD 1-500	**Fraýburga:** **Matalar, ýük ýerleri, 500 gap**	**4300**	
EF 001 - 1000	**Gümrük Erenkoý** **Fraýburga:** **Futbolkalarç, gutylar, 1000 gap**	**3600**	

04.06.2003 Möhür we gol (Bern)

04.06. 2003 Möhür we gol (Bern)

12. Manifeste ýazylan ýük ýerleriň umumy sany Eltilmeli ýerleri: (Barmaly ýeri)	Sany **2300**
1. Gümrük **Bern**	**800**
2. Gümrük **Frankfurg**	**1500**
3. Gümrük	

13. Men rubrikada getirlen maglumatlaryň dogrulygyna we dolulygyny habar berýärin
14. Ýeri we senesi
15. Saklaýjynyň ýa-da onuň wekiliniň goly
Trabzon, 28.05.2003
Goly

17. Ugradylma ýerindäki gümrükler Gümrügiň wezipeli adamsynyň goly we gümrügiň seneli möhüri
30.05.2003
Möhür we gol
(Erenkoý)

18. Gümrük resmileşdirilmesine ýüküň kabul edilenligi barada şahadatnama (ugradylýan ýeriň gümrügi ýa-da girende aralyk gümrük) **Bern, 166**

☐ 19. Goýlan möhürler we plombalar ýa-da tanama nyşanlary zeperlenmedik hasaplanýar

20. Üstaşyr daşalmanyň dowamlylygy
04.06.2003

21 hasaba alan gümrük (haýsy)
Bern

No.

22. Dürli (kesgitlenen marşrut, , ýüküň berilmeli gümrügi we ş.m.)
Bazel/Weil am Rhein-Autobahn

23. Wezipeli adamyň goly
Gümrügiň wezipeli adamsynyň goly we gümrügiň seneli möhüri
04.06.2003
Möhür we gol (Bern)

KOREŞOK № 1 SAHYPA 9 HÝoG KITAPÇASY

№

1. Gelenligini kesgitlän gümrük (haýsy) **Bern**
2. №
3. Goýlan plombalar ýa-da parhlandyrýan nyşan **Bir möhür № I/27F**
4. ☐ Goýlan möhürler we plombalar ýa-da tanama nyşanlary zeperlenmedik hasaplanýar
5. Dürli (kesgitlenen marşrut, , ýüküň berilmeli gümrügi we ş.m.)
Bazel/Weil am Rhein-Autobahn

6. Gümrügiň wezipeli adamsynyň goly we gümrügiň seneli möhüri

04.06.2003
Möhür we gol (Bern)

KESILIP ALYNÝAN 2 SAHYPA 10

1. **HÝoG KITAPÇASY No**

2. Ugratma ýeriniň gümrügi (leri)
   1. **Trabzon** 2. **Erenköý**
   3. _

3. Halkara guramanyň ady
   IRU – bütindünýä awtomobil ulag guramasy

Resmi ulanmak üçin

4. Kitapçany saklaýjy (kybaplaşdyrma belgisi, ady, salgysy we ýurdy)
   TÜRKSPEDMEHMETPøR Milletlerarası Nakliyat A.ù. Merkez Mah. De÷irmenbahçe Sok. No:19 Yenibosna Bakırköy øSTANBUL TUR/042/8

5. Ugratma ýurdy (lary) **Türkiýe**

6. Bellenilen ýurt (lary) **Şweýsariýa, Germaniýa**

7. Ýol ulag serişdesiniň (leriniň) bellige alyş belgisi (leri)
   34 ZH 6945

8. Manifeste goşulýan resminamalar
   CMR 0658 of 28.05.2003
   CMR 0754 of 28.05.2003
   CMR 1584 of 29.05.2003

ÝÜK MANIFESTI

9. (a) Ýük bölümi (leri) ýa-da konteýnerler (b) ýük ýerleriniň ýa-da närseleriň görkezme bellikleri we belgileri	10. Ýük ýerleriniň ýa-da närseleriň; ýükleriň sany we görnüşi	11. Brutto agramy, kg	16. Goýulan plombalar ýa-da görkezme bellikleri (sany, kybaplaşdyrma)
	<u>Trabzon gümrügi</u>		
	Berne:		
~~**AB 1 - 800**~~	~~**Süpürgiçler, gutylar, 800 gaplama**~~	**5600**	~~**Bir möhür № 693**~~ **1/27F belgili bir möhür**
	04.06.2003 Möhür we gol (Bern)		
CD 1 – 500	**Fraýburga:** **Matalar, ýük ýerleri, 500 gaplama**	**4300**	**04.06.2003 Stamp and signature (Bern)**
FF001 – 1000	<u>**Ýerenköý gümrügi**</u> **Fraýburga:** **Futbolkalar, gutylar, 1000 gaplama**	**3600**	

12. Manifestde ýazylan ýük ýerleriniň umumy sany, Bellenilen ýer:	Sany **2300**
1. Gümrük **Bern**	**800**
2. Gümrük **Fraýburg**	**1500**
3. Gümrük	

13. Men ýokarda 1-12 bölümlerinde getirilen maglumatlaryň takyklygy we dolulygy barada habar berýärin
14. Ýeri we sene
15. Saklaýjynyň ýa-da onuň wekiliniň goly
Trabzon, 28.05.2003
Goly

17. Ugraatma ýeriniň gümrügi. Gümrügiň wezipeli tarapynyň goly we gümrügiň seneli möhüri
30.05.2003
Möhür we gol
(Ýerenköý)

18. Gümrük resmileşdirmesini ýüki kabul etmek hakynda şahadatnama (ugratma gümrük ýeri ýa-da girende aralyk gümrük) **Bern, 166**

19. Goýulan möhürler we plombalar ýa-da görkezme belllikler

20. Ü staşyr gatnawyň dowamlylygy **04.06.2003**

21. Bellige alan gümrük (haýsy) **Bern**   No.

22. Dürli (kesgitlenilen ugur, ýüküň getirilen gümrügi we ş.m.)
Bazel/Weil am Rhein-Autobahn

23. Gümrügiň wezipeli tarapynyň goly we gümrügiň seneli möhüri
04.06.2003
Möhür we gol (Bern)

24. HÝoG amallaryny bes etmek hakyndaky şahadatnama (çykanda aralyk gümrük ýa-da bellenilen ýeriň gümrügi) **Bazel, 1680**

X 25. Goýulan möhürler we plombalar ýa-da görkezme bellikler bozulmadyk diýip ykrar edildi

26. Degişlilikde HÝoG amallarynyň bes edilmegi tassyklanylan ýük ýerleriniň sany

27. Resmileşdirilende

28. Gümrügiň wezipeli tarapynyň goly we gümrügiň seneli möhüri **04.06.2003**
Möhür we gol (Bazel)

HÝoG kitapçasy SAHYPA 10

KOREŞOK № 2 SAHYPA 10 **HÝoG KITAPÇASY**

No

1. Gelenligini kesgitlän gümrük (haýsy) **Bazel/Weil am Rhein-Autobahn**
2. ☒ Goýlan möhürler we plombalar ýa-da tanama nyşanlary zeperlenmedik hasaplanýar
3. HÝoG Operasiýanyň bes edilenligine şaýatlyk edýän ýük ýerleriniň sany (manifestde görkezilişi ýaly) ______
4. Täze goýlan möhürler we plombalar ______
5. Resmileşdirlende gepleşilen ______

6. Gümrügiň wezipeli adamsynyň goly we gümrügiň seneli möhüri

04.06.2003
Möhür we gol (Bazel)

KESILIP ALYNÝAN 1 SAHYPA 11

1. **HÝoG kitapçasy №**

2. Ugradylýan ýeriň gümrügi
1 **Trabzon** 2 **Erenkoý**
3. ____________________

3. Halkara guramanyň atlandyrylyşy
IRU – awtomobil ulagynyň bütindüýä guramasy

Resmi ulanmak üçin

4. Kitapçany saklaýjynyň (Identifikasiýa belgisi, atlandyrylyşy, salgysy, ýurdy)
TÜRKSPED MEHMET PoR Milletlerarası Nakliyat A.û. Merkez Mah. De÷irmenbahçe Sok. No:19 Yenibosna Bakırköy øSTANBUL TUR/042/8

5. Ugradýan ýurrt (lar): **Turkiýe**

6. Eltilmeli ýurrdy: **Şweýsariýa, Germaniýa**

7. Ýol ulag serişdesiniň (leriniň) hasaba alyş belgi (leri)
34 HZ 6945

8. Manifeste çatylýan resminamalar
CMR 0658 of 28.05.2003
CMR 0754 of 28.05.2003
CMR 1584 of 29.05.2003

ÝÜK MANIFESTI

9.(a) Ýük bölümi (leri) ýa-da konteýner (ler) (b) Ýük ýerleriniň ýa-da predmetleriniň tanalma byşanlary we belgileri	10. Ýük ýerleriniň ýa-da predmetleriň; ýükleriň, sany we kysymy,	11. Brutto agramy, kg	16. Goýlan plombalar ýa-da Tanalma nyşanlary (sany, identitifakasiýa))
	Trabzonyň gümrügi		**~~Bir möhür № 693~~**
~~AB 1-800~~	**Bern:** **~~Süpürgiç, gutylar, 800 gap~~**	**~~5600~~**	**Bir möhür № I/27F**
CD 1-500	**Fraýburga:** **Matalar, ýük ýerleri, 500 gap**	**4300**	
EF 001 - 1000	**Gümrük Erenkoý** **Fraýburga:** **Futbolkalarç, gutylar, 1000 gap**	**3600**	

04.06.2003 Möhür we gol (Bern)

04.06. 2003 Möhür we gol (Bern)

12. Manifeste ýazylan ýük ýerleriň umumy sany Eltilmeli ýerleri: (Barmaly ýeri)	Sany
	2300
1. Gümrük **Bern**	**800**
2. Gümrük **Frankfurg**	**1500**
3. Gümrük	

13. Men rubrikada getirlen maglumatlaryň dogrulygyna we dolulygyny habar berýärin
14. Ýeri we senesi
15. Saklaýjynyň ýa-da onuň wekiliniň goly
Trabzon, 28.05.2003
Goly

17. Ugradylma ýerindäki gümrükler Gümrügiň wezipeli adamsynyň goly we gümrügiň seneli möhüri
30.05.2003
Möhür we gol
(Erenkoý)

18. Gümrük resmileşdirilmesine ýüküň kabul edilenligi barada şahadatnama (ugradylýan ýeriň gümrügi ýa-da girende aralyk gümrük **Weil am Rhein-Autobahn**

☒ 19. Goýlan möhürler we plombalar ýa-da tanama nyşanlary zeperlenmedik hasaplanýar

20. Üstaşyr daşalmanyň dowamlylygy
06.06.2003

21 hasaba alan gümrük (haýsy)
Weil am Rhein-Autobahn

No.
0639

22. Dürli (kesgitlenen marşrut, , ýüküň berilmeli gümrügi we ş.m.)
Fraýburg

23. Wezipeli adamyň goly
Gümrügiň wezipeli adamsynyň goly we gümrügiň seneli möhüri
04.06.2003
Möhür we gol (Weil am Rhein)

KOREŞOK № 1 SAHYPA 11 HÝoG KITAPÇASY

№

1. Gelenligi haýsy gümrük tarapyndan kesgitlendi **Weil am Rhein-Autobahn**
2. № **0639**
3. Goýlan plombalar ýa-da parhlandyrýan nyşan ______________
4. ☒ Goýlan möhürler we plombalar ýa-da tanama nyşanlary zeperlenmedik hasaplanýar
5. Dürli (kesgitlenen marşrut, , ýüküň berilmeli gümrügi we ş.m.)
Fraýburg

6. Gümrügiň wezipeli adamsynyň goly we gümrügiň seneli möhüri

04.06.2003
Möhür we gol (Weil am Rhein)

KESILIP ALYNÝAN 2 SAHYPA 12

1. HÝoG kitapçasy №

2. Ugradylýan ýeriň gümrügi

1 Trabzon 2 Erenkoý

3.

3. Halkara guramanyň atlandyrylyşy

IRU – awtomobil ulagynyň bütindüýä guramasy

Resmi ulanmak üçin

4. Kitapçany saklaýjynyň (Identifikasiýa belgisi, atlandyrylyşy, salgysy, ýurdy)

TÜRKSPEDMEHMETPøRMilletlerarasıNakliyatA.ù. MerkezMah.De÷irmenbahçeSok.No:19 Yenibosna Bakırköy øSTANBUL TUR/042/8

5. Ugradýan ýurrt (lar)

Turkiýe

6. Eltilmeli ýurrdy

Şweýsariýa, Germaniýa

7. Ýol ulag serişdesiniň (leriniň) hasaba alyş belgi (leri)

34 HZ 6945

8. Manifeste çatylýan resminamalar

CMR 0658 of 28.05.2003
CMR 0754 of 28.05.2003
CMR 1584 of 29.05.2003

ÝÜK MANIFESTI

9.(a) Ýük bölümi (leri) ýa-da konteýner (ler) (b) Ýük ýerleriniň ýa-da predmetleriniň tanalma byşanlary we belgileri	10. Ýük ýerleriniň ýa-da predmetleriň; ýükleriň, sany we kysymy,	11. Brutto agramy, kg	16. Goýlan plombalar ýa-da Tanalma nyşanlary (sany, identitifakasiýa))
~~**AB 1-800**~~	**Trabzonyň gümrügi** **Bern:** ~~**Süpürgiç, gutylar, 800 gap**~~ (**04.06.2003 Möhür we gol (Bern)**)	~~**5600**~~	~~**Bir möhür № 693**~~ **Bir möhür № I/27F**
CD 1-500	**Fraýburga:** **Matalar, ýük ýerleri, 500 gap**	**4300**	**04.06. 2003 Möhür we gol (Bern)**
EF 001 - 1000	**Gümrük Erenkoý** **Fraýburga:** **Futbolkalarç, gutylar, 1000 gap**	**3600**	

12. Manifeste ýazylan ýük ýerleriň umumy sany Eltilmeli ýerleri: (Barmaly ýeri)	Sany **2300**
1. Gümrük **Bern**	**800**
2. Gümrük **Frankfurg**	**1500**
3. Gümrük	

13. Men rubrikada getirlen maglumatlaryň dogrulygyna we dolulygyny habar berýärin
14. Ýeri we senesi
15. Saklaýjynyň ýa-da onuň wekiliniň goly

Trabzon, 28.05.2003

Goly

17. Ugradylma ýerindäki gümrükler Gümrügiň wezipeli adamsynyň goly we gümrügiň seneli möhüri

30.05.2003 Möhür we gol (Erenkoý)

18. Gümrük resmileşdirilmesine ýüküň kabul edilenligi barada şahadatnama (ugradylýan ýeriň gümrügi ýa-da girende aralyk gümrük **) Weil am Rhein/ Autobahn**

19. Goýlan möhürler we plombalar ýa-da tanama nyşanlary zeperlenmedik hasaplanýar

20. Üstaşyr daşalmanyň dowamlylygy **06.06.2003**

21 hasaba alan gümrük (haýsy) **Weil am Rhein**

No. **0639**

22. Dürli (kesgitlenen marşrut, , ýüküň berilmeli gümrügi we ş.m.) **Fraýburg**

23. Wezipeli adamyň goly
Gümrügiň wezipeli adamsynyň goly we gümrügiň seneli möhüri
04.06.2003
Möhür we gol (Weil am Rhein)

24. HÝoG operasiýasynyň bes edilenligi barada şahadatnama çykylanda aralyk gümrük ýa-da barmaly ýeriň gümrügi **Fraýburg**

☒ 25. Goýlan möhürler we plombalar ýa-da tanama nyşanlary zeperlenmedik hasaplanýar

26. HÝ0G 1500 operasiýanyň bes edilenligine şaýatlyk edýän ýük ýerleriniň sany

27. Resmileşdirlende gepleşilen

28. Wezipeli adamyň goly
Gümrügiň wezipeli adamsynyň goly we gümrügiň seneli möhüri
05.06.2003
Möhür we gol (Fraýburgl)

HÝoG kitapçasy SAHYPA 12

KOREŞOK № 2 SAHYPA 12 **HÝoG KITAPÇASY**

№

1. Gelenligi haýsy gümrük tarapyndan kesgitlendi **Fraýburg**
2. ☒ Goýlan möhürler we plombalar ýa-da tanama nyşanlary zeperlenmedik hasaplanýar
3. HÝoG Operasiýanyň bes edilenligine şaýatlyk edýän ýük ýerleriniň sany (manifestde görkezilişi ýaly) **1500**
4. Täze goýlan möhürler we plombalar
5. Resmileşdirlende gepleşilen

6. Gümrügiň wezipeli adamsynyň goly we gümrügiň seneli möhüri

05.06.2003
Möhür we gol (Fraýburgl)

7.2 HÝoG KITAPÇASYNY ULANMAGYŇ OPTIMAL TEJRIBESI*/

I. HÝoG KITAPÇASYNY ULANMAGYŇ UMUMY DÜZGÜNLERI (HÝoG KONWENSIÝASYNA I GOŞUNDY)

1. Bermek: HÝoG kitapçasy saklaýjynyň ýerleşýän ýa-da hemişelik ýerleşýän ýeri bolan ýurdunda ýa-da ugratma ýurdunda berilýär.

2. Dili: HÝoG kitapçasy bölümleri iňlis dilinde çap edilýän daşynyň ýüz tarapyndan daşary fransuz dilinde çap edilýär. HÝoG kitapçasynda daşynyň 2-nji sahypasynda fransuz dilinde we daşynyň 3-nji sahypasynda iňlis dilinde bolan HÝoG kitapçasyny ulanmagyň umumy düzgünleri saklanýar. Mundan başga, neşir edilen ýazgysynyň başga dillere terjimesi bilen goşmaça sahypalaryň goşulmagy mümkin,

Kepillendirmeleriň sebitleýin ulgamynyň çäginde HÝoG amallary üçin ulanylýan kitapçalar bölümleri iňlis ýa-da fransuz dilinde çap edilýän daşynyň 1-nji sahypasyndan daşary Birleşen Milletler Guramasynyň islendik resmi dilinde çap edilip bilinýär. “HÝoG kitapçasyny ulanmagyň düzgünleri” daşynyň ikinji sahypasynda Birleşen Milletler Guramasynyň resmi dilinde, şeýle hem daşynyň üçünji sahypasynda iňlis ýa-da fransuz dillerinde çap edilýär.

3. Hereket edýän möhleti: HÝoG kitapçasy, eger-de ol resminamany berýän birleşme tarapyndan kesgitlenilýän möhletde ugratma gümrük ýerinde resmileşdirilen bolsa (daşynyň ýüz tarapynyň 1 bölümi) bellenilen gümrük ýerinde HÝoG amallary tamamlanýança hereket edýär.

4. Kitapçalaryň sany: Ulag serişdeleriniň (ýörite ulag serişdeleriniň) düzümi üçin ýa-da bir ulag serişdesine ýa-da ulag serişdeleriniň düzümine ýüklenilen birnäçe konteýnerler üçin bir HÝoG kitapçasy berilýär (aşakdaky 10 d) bendine ser.).

5. Ugratma we bellenilen gümrük ýerleriniň sany: HÝoG kitapçasyny ulanmak bilen gatnawlaryň ugurlary birnäçe ugratma we bellenilen gümrük ýerleriniň üsti bilen geçip bilýär, emma ugratma we bellenilen gümrük ýerleriniň sany dörtden köp bolmaly däl. HÝoG kitapçasy bellenilen gümrük ýerine diňe, eger-de ony kabul etmek hakyndaky belligi ähli ugratma gümrük ýerleri eden bolsa, berilip bilinýär (şeýle-de aşakdaky 10 e) bendine ser.).

---

*/ (ECE/TRANS/WP.30/AC.2/97, 30 bent)

6. Kagyzlaryň sany: Eger-de gatnawyň ugry diňe bir ugratma gümrük ýerinden ýa-da bir bellenilen gümrük ýerinden geçýän bolsa, onda HÝoG kitapçasynda ugratma ýurdy üçin azyndan 2 kagyz, bellenilen ýurt üçin 2 kagyz we degişlilikde çägi boýunça gatnawyň geçýän beýleki ýurt üçin 2 kagyz bolmaly. Her bir goşmaça ugratma (ýa-da bellenilen) gümrük ýeri üçin 2 goşmaça kagyz talap edilýär.

7. Gümrüklere bermek: HÝoG kitapçasy ýol ulag serişdesi, ulag serişdeleriniň düzümi ýa-da konteýner (ler) bilen her bir ugratma ýeriniň gümrüginde, her bir aralyk gümrükde we her bir bellenilen ýeriň gümrüginde berilmeli. Soňky ugratma gümrük ýerinde gümrügiň wezipeli tarapy ugruň galan böleklerinde ulanyljak ähli bölünip aýrylýan kagyzlarda ýük manifestiniň aşagynda goluny we seneli möhüri goýmaly (17-nji bölüm).

II. HÝoG KITAPÇASYNY DOLDURMAGYŇ USULY

8. Bozup aýyrmak, hapalamak: HÝoG kitapçasynda bozup aýrylan, hapalanan ýerler bolmaly däl. Ähli düzedişler ýalňyş görkezmeleriň we goşulmalaryň, zerurlyk ýüze çykan ýagdaýynda, degişli görkezmeleriň üstüni çyzyp ýerine ýetirilmeli. Islendik üýtgetme ony ýerine ýetiren tarap we gümrük edarasy tarapyndan tassyklanylmaly.

9. Bellige almak üçin degişli bolan maglumatlar: Eger-de milli kanunçylygynyň düzgünlerinde tirkegleri we ýarym tirkegleri bellige almak göz öňünde tutulmadyk bolsa, onda bellige alyş belginiň ýerine görkezme ýa-da zawod belgisini görkezmeli.

10. Manifest:

a) Manifest, eger-de diňe gümrük edaralary başga dili ulanmaga rugsat bermeýän bolsa, ugratma ýurduň dilinde doldurylmaly. Degişlilikde çäginden gatnawlar amala aşyrylýan beýleki ýurtlaryň gümrük edaralary manifestiň olaryň ýurdunyň dilindäki terjimesini talap etmek hukugyny saklap galýar. Bu talap bilen ýüze çykyp biljek saklanmalaryň öňüni almak üçin daşaýjylara özünde göwnejaý terjimeleri saklamak maslahat berilýär.

b) Manifeste girizilen görkezmeler ähli kagyzlarda olary neşir etmek üçin oňaýly bolan görnüşde maşynda çap edilen ýa-da gektografirlenen bolmaly. Düşüniksiz doldurylan kagyzlar gümrük edaralary tarapyndan kabul edilmeýär.

c) Bölünip aýrylýan kagyzlara manifestiň nusgasynda goşmaça kagyzlar ýa-da manifestde getirilýän ähli maglumatlar bilen täjirçilik resminamalary goşulýar. Bu ýagdaýda ähli bölünip aýrylýan kagyzlarda aşakdaky maglumatlary görkezmeli:

i) goşmaça kagyzlaryň sany (8-nji bölüm);

ii) bu goşmaça kagyzlarda sanalyp geçilen ýük ýerleriniň ýa-da närseleriň sany we görnüşi, şeýle hem ýükleriň umumy brutto agramy (9-11 bölümler).

d) Eger-de HÝoG kitapçasy ulag serişdeleriniň düzümine ýa-da birnäçe konteýnere degişlilikde berlen bolsa, manifestde her bir ulag serişdesiniň ýa-da her bir konteýneriň aýratyn düzümini görkezmeli. Bu görkezmeden öň ulag serişdesiniň bellige alyş belgisi ýa-da konteýneriň görkezme belgisi görkezilmeli (manifestiň 9-njy bölümi).

e) Eger-de gatnawyň ugry birnäçe ugratma ýa-da bellenilen gümrük ýerlerinden geçýän bolsa, onda ugratmak üçin kabul edilen ýüklere ýa-da her bir gümrük üçin niýetlenen ýüklere degişli bolan ýazgylar biri-birinden aýratynlykda manifeste girizilmeli.

11. <u>Gaplama kagyzlary, suratlar, shemalar we ş.m.:</u> Eger-de agyr ýa-da uly ýükleri görkezmek üçin gümrük edaralary takyk resminamalaryň HÝoG kitapçasyny goşulmagyny talap edýän bolsa, soňkylar gümrük edaralary tarapyndan tassyklanylmaly we kitapçanyň daşynyň 2-nji sahypasyna berkidilmeli. Mundan başga, 8-nji bölümiň ähli bölünip aýrylýan kagyzlarynda bu resminamalary görkezmeli.

12. <u>Gol:</u> Ähli bölünip aýrylýan kagyzlarda (14 we 15 bölümler) sene we HÝoG kitapçasyny saklaýjynyň ýa-da onuň wekiliniň goly bolmaly.

13. HÝoG kitapçasynyň aýratyn öýjüklerini doldurmak boýunça gözükdirme I goşundyda görkezilen.

III. HÝoG GATNAWYŇ BARŞYNDA DÜRLI GÜMRÜK EDARALARY TARAPYNDAN HÝoG KITAPÇASYNYŇ BÖLÜNIP AÝRYLÝAN KAGYZLARYNYŇ GAÝTADAN IŞLENILMEGI

A. Sary kagyz gümrük ulanylyşy üçin niýetlenmedik

14. Sary kagyzyň hukuk ähmiýeti ýok, sebäbi ol HÝoG Konwensiýasynyň bir bölegi bolup durýar. Ol HÝoG kitapçasyna iki sebäp bilen goşulan: i) ugratma ýurdunyň dilinde 1/2-nji bölünip aýrylýan kagyzlarda we 1/2-nji koreşoklarda öýjükleriň terjimesini bermek we ii) HÝoG gatnawyň barşynda HÝoG kitapçasyndan ähli bölünip aýrylýan kagyzlar alnandan soň HÝoG kitapçasynyň ýük manifestinden maglumatlary bellige almak. Sary kagyz, bölünip aýrylýan kagyzlar ýaly, HÝoG kitapçasyny saklaýjy tarapyndan doldurylýar. Gümrük edaralarynyň sary kagyzy doldurmaýandygy we/ýa-da HÝoG kitapçasyny saklaýjy girizilen üýtgetmeleri tassyklamagy soraýan ýagdaýlaryndan başga ýagdaýlarda oňa möhür goýmaýandygy göz öňünde tutulan. Sary kagyz aýrylmaly däl.

B. 1 /2-nji bölünip aýrylýan kagyzlary we 1/2-nji koreşoklar

15. Aşakda HÝoG kitapçasynyň bölünip aýrylýan kagyzlaryny ulanmagyň tertibi indiki ýönekeý ýagdaýlar üçin şekillendirilen: HÝoG gatnawy A ýurduň ugratma gümrük ýerinden başlanýar, çykýan (aralyk) gümrüginde, mundan soňra B ýurdunda girýän (aralyk) gümrüginiň üsti bilen dowam edýär we B ýurduň bellenilen gümrük ýerinde tamamlanýar. Soňra bölünip aýrylýan kagyzlary ulanmagyň tertibi has çylşyrymly ýagdaýlara degişlilikde ulanylyşy düşündirilýär.

a) <u>A ýurdunda ugratma gümrük ýeri</u> [1/]

Ugratma gümrük ýeri 1-nji bölünip aýrylýan kagyzyň (HÝoG kitapçasynyň 1-nji sah.) we 2-nji bölünip aýrylýan kagyzyň (2-nji sah.): “Resmi ulanmak üçin” (degişli ýagdaýlarda [2/]), 18, 20-23 öýjüklerini doldurýar. Şeýle hem, ol HÝoG kitapçasynyň ähli sahypalarynda 16 we 17 öýjüklerini we 1-nji koreşogyň 1-3 we 5 öýjüklerini (1-nji sah.) doldurýar. Soňra ugratma gümrük ýeri 1-nji bölünip aýrylýan kagyzy (1-nji sah.) bölüp alýar we HÝoG gatnawyny başlamak üçin HÝoG kitapçasyny saklaýja gaýtarýar.

[1/] Aşakdaky beýanda esasy üns dürli gümrükler tarapyndan amala aşyrylýan barlaglara däl-de, HÝoG kitapçasynyň bölünip aýrylýan kagyzlarynyň doldurylyşyna we gaýtadan işlenilişine çekilýär. Gümrük barlagy hakyndaky takyk maglumata HÝoG Konwensiýanyň maddalarynda, şeýle hem düşündiriş ýazgylarynda we kommentariýalarda ser. Mysal üçin, ugratma gümrük ýeri tarapyndan amala aşyrylýan gümrük barlaglarynyň görnüşi 19 maddada görkezilen.

[2/] Bu ýerde we mundan beýläk bu öýjügiň ol ýa-da beýleki takyk ýagdaýda doldurylýandygyny anyklamak üçin 1-nji tablisadaky beýana ser.

b) A ýurtdan çykanda (aralyk) gümrük

Çykýan gümrük 2-nji bölünip aýrylýan kagyzyň (HÝoG kitapçasynyň 2-nji sah.): 24, 25 (degişli ýagdaýlarda), 27 (degişli ýagdaýlarda), 28 öýjüklerini doldurýar. Şeýle hem, ol 2-nji koreşokda (2-nji sah.) 1, 2 (degişli ýagdaýlarda), 4 (degişli ýagdaýlarda), 5 (degişli ýagdaýlarda) we 6 öýjükleri doldurýar. Soňra çykýan gümrük 2-nji bölünip aýrylýan kagyzy bölüp alýar we HÝoG gatnawyny dowam etmek üçin HÝoG kitapçasyny saklaýja gaýtarýar. Mundan soňra çykýan gümrük HÝoG amalyny tamamlamaly (HÝoG Maglumat berijisiniň 5.3 babynda optimal tejribäniň mysalyna ser.).

c) B ýurda girende (aralyk) gümrük

Girýän gümrük 1-nji bölünip aýrylýan kagyzyň (HÝoG kitapçasynyň 3-nji sah.) we 2-nji bölünip aýrylýan kagyzyň (4-nji sah.): "Resmi ulanmak üçin" (degişli ýagdaýlarda), 18, 19 (degişli ýagdaýlarda) we 20-23 öýjüklerini doldurýar. Şeýle hem, ol 1-nji koreşokda (3-nji sah.) 1, 2, 3 (degişli ýagdaýlarda), 4 (degişli ýagdaýlarda), 5 we 6 (degişli ýagdaýlarda) öýjükleri doldurýar. Soňra girýän gümrük 1-nji bölünip aýrylýan kagyzy (3-nji sah.) bölüp alýar we HÝoG gatnawyny dowam etmek üçin HÝoG kitapçasyny saklaýja gaýtarýar.

d) B ýurtda bellenilen gümrük ýeri

Bellenilen gümrük ýeri 2-nji bölünip aýrylýan kagyzyň (HÝoG kitapçasynyň 4-nji sah.): 24, 25 (degişli ýagdaýlarda), 26, 27 (degişli ýagdaýlarda), 28 öýjüklerini doldurýar. Şeýle hem, ol 2-nji koreşokda (4-nji sah.) 1, 2 (degişli ýagdaýlarda), 3, 4 (degişli ýagdaýlarda), 5 (degişli ýagdaýlarda) we 6 öýjükleri doldurýar. Soňra bellenilen gümrük ýeri 2-nji bölünip aýrylýan kagyzy (4-nji sah.) bölüp alýar we HÝoG amalyny tamamlamak üçin HÝoG kitapçasyny saklaýja gaýtarýar (HÝoG Maglumat berijisiniň 5.3 babynda optimal tejribäniň mysalyna ser.).

e) Birnäçe üstaşyr ýurtlary

Birnäçe üstaşyr ýurtlary bolan ýagdaýynda, her bir çykýan ýa-da girýän gümrük (aralyk) ýokarda b) we c) bentlerine laýyklykda göz öňünde tutulyşy ýaly hereket edýärler. Her bir üstaşyr ýurt üçin goşmaça iki sahypa ulanylýar (1-nji bölünip aýrylýan kagyzy/1-nji koreşok we 2-nji bölünip aýrylýan kagyzy/2-nji koreşok).

f) Birnäçe ugratma gümrük ýerleri

Birnäçe ugratma gümrük ýerleri bolan ýagdaýynda ýokarda a) bentde beýan edilen işi indiki görnüşde düzetmeli. Diňe soňky ugratma gümrük ýeri HÝoG kitapçasynyň ähli galan sahypalaryndaky 16 we 17 öýjüklerini doldurýar, şol bir wagtyň özünde öňki ugratma gümrük ýeri (öňki gümrükler) bu bölümi diňe degişli iki 1/2-nji bölünip aýrylýan kagyzlaryny doldurýar.

Birinji ugratma gümrük ýerinde başga islendik indiki ugratma gümrük ýeri b) bendine laýyklykda ilki çykýan (aralyk) gümrük hökmünde hereket edýär we diňe soňra ýokarda a) bendine laýyklykda ugratma gümrük ýeri hökmünde çykyş edýär. Her bir goşmaça ugratma gümrük ýeri üçin ýene iki sahypa talap edilýär (1-nji bölünip aýrylýan kagyzy/1-nji koreşok we 2-nji bölünip aýrylýan kagyzy/2-nji koreşok).

g) Birnäçe bellenilen gümrük ýerleri

Birnäçe bellenilen gümrük ýerleri bolan ýagdaýynda diňe soňky bellenilen gümrük ýeri ýokarda d) bendinde beýan edilen işi ýerine ýetirýär. Islendik öňki bellenilen gümrük ýeri ilki d) bendinde beýan edilen işe laýyklykda bellenilen gümrük ýeri hökmünde hereket edýär we diňe soňra ýokarda b) bende laýyklykda girýän (aralyk) gümrük hökmünde çykyş edýär. Düşürilmedik ýükler we aýrylan gümrük möhürleri HÝoG kitapçasynyň galan bölünip aýrylýan kagyzlarynda bellemeli we täze gümrük möhürlerini goýmaly. Her bir goşmaça bellenilen gümrük ýeri üçin ýene iki sahypa talap edilýär (1-nji bölünip aýrylýan kagyzy/1-nji koreşok we 2-nji bölünip aýrylýan kagyzy/2-nji koreşok).

C. HÝoG kitapçasynda ulanylmadyk bölünip aýrylýan kagyzlar

16. Eger-de HÝoG gatnawy bellenilen gümrük ýerinde (ahyrky) tamamlanandan soň HÝoG kitapçasynda birnäçe ulanylmadyk bölünip aýrylýan kagyzlar galan bolsa, onda gümrük edaralary olaryň hilegärçilik maksatlarynda ulanylmagynyň öňüni almak üçin olary aýdyň görnüşde ýatyrmaly (çyzmaly, kompostirlemeli we ş.m.).

IV. ADATY DÄL ÝAGDAÝLARDA HÝoG KITAPÇASYNY ULANMAK

A. Ulag-ýol hadysalary, teswirnama

17. Eger-de ýolda gümrük plombalary we möhürleri tötänleýin bozulan ýa-da ýükler ýok bolan ýa-da bozulan ýagdaýynda, daşaýjy, eger-de ýakynda bar bolsa, gümrük edaralaryna ýa-da garşylykly ýagdaýda onuň ýerleşýän ýurdunyň beýleki ygtyýarlandyrylan eadaralaryna gaýry goýulmasyz ýüzlenmeli. Soňkylar mümkin bolan gysga möhletde teswirnama düzýärler (HÝoG kitapçasynyň soňky sahypasy). Eger-de teswirnamany gümrükden daşary başga edaralar düzen bolsa, ilkinji oňaýly bolan ýagdaýda saklaýjy ýol-ulag hadysasy barada gümrük edaralaryna habar bermeli, sebäbi diňe gümrük edaralary ýol ulag serişdesiniň gümrük plombalary bilen geljekki gatnawa ýaramlylygyny kesgitläp we ýoluň galan bölegi üçin munuň ýaly plombalary goýup bilýärler. Mundan başga, diňe gümrük edaralary daşalýan ýüklere göwnejaý gözegçiligi üpjün edip bilýär.

18. Eger-de ýol-ulag hadysasynyň netijesinde ýüki başga ulag serişdesine ýa-da başga konteýnere geçirmek zerurlygy ýüze çyksa, onda munuň ýaly ýükleme diňe ýokarda 17 bentde görkezilen edaralaryň bir wekiliniň gatnaşmagynda amala aşyrylyp bilinýär. Bu edara teswirnama düzýär. Eger-de HÝoG kitapçasynda "agyr ýa-da uly ýükler" bellenilmedik bolsa, onda ulag serişdesi we ýükleriň ýüklenilen konteýneri (leri) gümrük möhürleri we plombalary bilen ýükleri daşamak üçin goýberilmeli. Muňa garamazdan, daşamak üçin goýberilen ulag serişdesi ýa-da konteýner ýok bolsa, ýükler, eger-de ol ýeterlik derejede ykjam bolsa, goýberilmedik ulag serişdesine ýa-da konteýnere ýüklenilip bilinýär. Bu ahyrky ýagdaýda ugur boýunça ýerleşýän ýurtlaryň gümrük edaralary bu ulag serişdesinde ýa-da konteýnerde HÝoG kitapçasyny ulanmak bilen ýükleriň geljekki daşamasyny amala aşyryp bolýandygyny kesgitleýärler.

19. Ýüki ýa-da onuň bölegini düşürmegi talap edýän gönümel howp ýüze çykan ýagdaýynda, daşaýjy öz garamagyna görä, ýokarda 17 bentde görkezilen edaralardan soraman we gatyşmagyna garaşman, zerur çäreleri görüp bilýär. Bu ýagdaýda ol onuň ulag serişdesini ýa-da konteýneri ýa-da ýüki abat saklamak üçin hereket etmäge mejbur bolandygynyň subutnamalaryny getirmeli we duýduryş häsiýetli gyssagly çäreleri görülenden soň, ýüküň, plombalaryň ulag serişdesine ýa-da konteýnere goýulyşynyň we teswirnamanyň düzülişiniň barlag hakykatyny kesgitlemek üçin ýokarda 17 bentde görkezilen edaralaryň birine habar bermeli.

20. Teswirnama HÝoG kitapçasynda galýar. Zerurlyk ýüze çykan ýagdaýynda, indiki ýurtlaryň gümrükleri hususy hasap üçin teswirnamalaryň nusgalaryny alyp bilýärler.

21. Birleşmelere daşaýjylara HÝoG kitapçasyna goşulan nusgadan daşary gatnawyň ugrunyň geçýän ýurtlarynyň dilinde (dillerinde) düzülen teswirnamanyň birnäçe resmi kagyzlaryny bermek maslahat berilýär.

22. 2-nji goşundyda beýan edilen HÝoG kitapçasynda teswirnamany doldurmagyň tertibi.

B. HýoG kitapçasyny elinden almak

23. Kadadan çykma ýagdaýlarynda, ygtyýarlandyrylan edaralar HÝoG kitapçasyny elinden alyp bilýär, mysal üçin, eger-de ol hakyky däl bolsa ýa-da derňew maksatlary üçin. Munuň ýaly ýagdaýlarda saklaýja ýeňil aýrylýan HÝoG kitapçasynyň daşynyň yzky tarapyndaky belgilenen burç (töleg haty) gaýtarylýar. Bu töleg hatyna HÝoG kitapçasyny elinden alan edara tarapyndan möhür goýulýar we gol çekilýär. Ilkinji mümkinçilik bolan ýagdaýynda, HÝoG kitapçasyny onuň alnan ýurdunyň milli birleşmesine gaýtarmaly.

C. Agyr we uly ýükler

24. Agyr ýa-da uly ýükler bolan ýagdaýynda, HÝoG kitapçasynyň daşynda we ähli bölünip aýrylýan kagyzlarynda iňlis ýa-da fransuz dillerinde ýagly şrift bilen “agyr ýa-da uly ýükler” ýazgysy edilmeli.

D. HÝoG kitapçalaryny ulanmagyň yzygiderligi

25. Kadadan çykma ýagdaýlarynda, ulag operatory bir ulag amaly üçin iki HÝoG kitapçasyny yzygiderli ulanyp bilýär, mysal üçin, eger-de HÝoG kitapçasynda bölünip aýrylýan kagyzlaryň sany ähli gatnawy amala aşyrmak üçin ýeterlik bolmasa ýa-da ýükleme we düşürme ýerleriniň sanyny mümkin boldugyça köpeltmek maksady bilen. Munuň ýaly ýagdaýlarda HÝoG birinji kitapçasyny ulanmak bilen amal degişli gümrükde tamamlanyp bilýär we bu gümrükde resmileşdirmek kabul edilip bilinýär we ýoluň galan bölegi üçin täze kitapçany ulanmak bolýar. Şeýlelik bilen, bu gümrük HÝoG birinji kitapçasy üçin bellenilen gümrük ýeri we ikinji kitapça üçin ugratma gümrük ýeri bolýar. Bu hakykaty iki HÝoG kitapçalarynda hem görkezmek üçin atanak salgylanmalar edilýär. Konwensiýanyň 2 maddasynda beýan edilen şertleri ýerine ýetirmek üçin iki HÝoG kitapçasynyň hem azyndan bir serhedi geçmek bilen ulanylmagy örän wajyp.

E. Birnäçe HÝoG kitapçalarynyň bir wagtda ulanylmagy

26. HÝoG Konwensiýasynyň 17 maddasynyň 1 bendine laýyklykda her bir ýol ulag serişdesine ýa-da konteýnere, hat-da eger-de olar ulag serişdeleriniň düzümi ýaa-da birnäçe konteýnerler görnüşinde bir ýol ulag serişdesine ýüklenilen bolsa he, aýratyn HÝoG kitapçasy berilýär. Munuň ýaly ýagdaýlarda ugratma ýeriň gümrüginde (gümrüklerde) resmileşdirmäge kabul edilen her bir HÝoG kitapçasynyň ähli bölünip aýrylýan kagyzlarynda "Resmi ulanmak üçin" öýjüginde bu HÝoG kitapçalarynyň belgisi görkezilmeli. Standart ýüklerden durýan gatyşan ýükler we uly ýa-da agyr ýükler daşalanda, standart ýükleri resmileşdirmek üçin aýratyn HÝoG kitapçasy gerek (şeýle-de ýokarda 24 bende ser.). Munuň ýaly düzgüni, eger-de ýol ulag serişdesi çykarylýan we şeýlelik bilen özi ýük hasaplanylýan bolsa, öz hereketi bilen ýöreýän we bu ýagdaýda beýleki standart ýükleri daşaýan bolsa hem ulanylýar.

F. HÝoG gatnawyny togtatmak

27. Eger-de HÝoG gatnawy HÝoG Konwensiýasynyň 26 maddasynyň düzgünlerine laýyklykda togtadylýan bolsa, onda ahyrky gümrük gatnawy togtatmazdan öň bu barada HÝoG kitapçasynyň degişli 2-nji koreşogynda 5-nji öýjükde bellik etmeli.

G. 1-nji we 2-nji bölünip aýrylýan kagyzlaryň bir wagtda bir gümrük tarapyndan ulanylmagy

28. Kadadan çykma ýagdaýlarynda, HÝoG kitapçasyny saklaýjy HÝoG gatnawyny dowam edip bilmeýär, mysal üçin, eger-de ol öň 38 madda laýyklykda HÝoG işinden peýdalanmak hukugynda mahrum edilen bellenilen ýurda girýän bolsa. HÝoG amalynyň bellenilen ýurtda başlap bilýän hakykatyna garamazdan, bu ýagdaýda girýän gümrük bellenilen ýeriň ahyrky gümrügi hökmünde hereket etmeli we HÝoG ähli gatnawynyň göwnejaý tamamlanmagyny üpjün etmeli. Munuň üçin girilýän ýerde gümrük ýokarda III B. a) we d) bölümlerine laýyklykda 1-nji we 2-nji bölünip aýrylýan kagyzlaryny bir wagtda resmileşdirmek arkaly HÝoG amalyny gaýry goýulmasyz başlamaly we bes etmeli. Mundan daşary, amaly bes etmek hakynda talap edilýän maglumatlary Konwensiýanyň 10-njy goşundysynda göz öňünde tutulyşy ýaly, halkara gözegçilik ulgamyna geçirmeli.

H. Ýolda fiziki barlag

29. Eger-de 24 madda laýyklykda gümrük edaralary ýolda ýa-da aralyk gümrüginde ýol ulag serişdesindäki, ulag serişdeleriniň düzümindäki ýa-da konteýnerdäki ýüküň barlagyny geçirýän bolsa, olar täze goýulan möhürler we plombalar barada we ýerine ýetirilen barlagyň häsiýeti barada bölünip aýrylýan kagyzlarda we olaryň ýurdunda ulanylan degişli koreşoklarda, şeýle hem HÝoG kitapçasynyň galan bölünip aýrylýan kagyzlarynda bellik etmeli

I. Ugratmak

30. Eger-de ýol ulag serişdeleri 23 madda laýyklykda daşaýjynyň hasabyna ugradylýan bolsa, gümrük edaralaryna daşaýjynyň haýyşy boýunça HÝoG kitapçasynyň 1-nji koreşogynyň “Dürli” 5-nji öýjüginde munuň ýaly ugratmany talap etmek üçin esas bolup durýan sebäpleriň gysga beýany bilen “Ugratmak” sözi ýazylmaly.

J. HÝoG kitapçasyny kabul etmek ret edilen ýagdaýynda optimal tejribe[1/]

31. HÝoG Konwensiýasynyň düzgünlerini ulanmak bilen bagly bolmadyk sebäpler bilen islendik ýurduň ygtyýarlandyrylan edaralarynyň HÝoG ulag serişdesinň olaryň ýurduna çägine girmegine rugsat bermeýän ýagdaýlary bolup bilýär. Munuň ýaly ýagdaýlarda girende aralyk gümrügiň gümrük edaralaryna aşakdaky işi ulanmak maslahat berilýär:

a) olaryň ýurdunda HÝoG amallarynyň başlanan we bes edilen senesini görkezmek bilen, 1-nji we 2-nji bölünip aýrylýan kagyzlaryny doldurmak, möhür goýmak we bölüp almak;

b) ähli galan 1/2-nji bölünip aýrylýan kagyzlarynyň “Resmi ulanmak üçin” öýjüginde HÝoG ulag serişdesiniň girmegini ret edýän çözgüdiň kabul edilmegini şertlendirýän takyk sebäp görkezilmeli. Munuň ýaly ret etmäniň esasy bolup durýan çözgüde, şeýle hem bu çözgüdi şertlendirýän içki ýa-da halkara kanunçylygynyň düzgünlerine salgylanma getirilmeli;

c) 1-nji we 2-nji koreşoklaryň 5-nji öýjüginde: “Girmegi ret edildi” ýazgysy bolmaly;

d) çykanda aralyk gümrügine gaýdyp gelende gümrük edarasy galan 1/2-nji bölünip aýrylýan kagyzlaryň 6-njy öýjügindäki üýtgetmeler barada bellik etmeli (Ýurt/ugradyjynyň ýurdy) we olaryň çäginde HÝoG amallary üçin HÝoG kitapçasyny açmaga başlamaly.

32. HÝoG kitapçasyny saklaýja HÝoG amallaryny dowam etmek üçin HÝoG kitapçasynyň galan sahypalaryny saklamak maslahat berilýär. Eger-de galan sahypalar HÝoG ähli gatnawyny amala aşyrmak üçin ýeterlik bolmasa, ikinji HÝoG kitapçasy ulanylyp bilinýär. Konwensiýanyň 28 maddasyna degişli kommentariýanyň ýazgysyna laýyklykda HÝoG gatnawynyň birinji bölegi Konwensiýanyň 27 we 28 maddalarynyň düzgünlerine laýyklykda tamamlanmaly, HÝoG gatnawynyň galan meýdançasynda bolsa HÝoG öňki amallarynyň bes edilmegini tassyklan gümrük tarapyndan resmileşdirilmäge kabul edilen täze kitapça ulanmaly.

[1/](ECE/TRANS/WP.30/AC.2/2011/4 we ECE/TRANS/WP.30/AC.2/105, 35 bent)

Bu hakykaty iki HÝoG kitapçasynda görkezmek üçin degişli ýazgy etmeli.

V. HÝoG DEGIŞLI GÖRNÜŞINI SAÝLAMAK BOÝUNÇA HÝoG KITAPÇASYNY SAKLAÝJA MASLAHATLAR[1;2]

33. HÝoG kitapçalaryny saklaýjylara (ýa-da olaryň wekillerine) degişlilikde HÝoG kitapçasy açyljak HÝoG takyk gatnawlarynyň talabyna has gowy jogap berýän HÝoG kitapçasynyň görnüşini jikme-jik saýlamak maslahat berilýär (4, 6, 14 ýa-da 20 sahypalar bilen);

34. HÝoG kitapçalaryny saklaýjylara (ýa-da olaryň wekillerine) hemmesini bolmasa-da, HÝoG kitapçasynyň köp sanly bölünip aýrylýan kagyzlaryny doldurmak we 14 we 15 bölümlerde senäni we goluny goýmak maslahat berilýär;

35. Ugratma ýeriniň ahyrky gümrüginde gümrügiň wezipeli tarapy "HÝoG kitapçasyny ulanmagyň düzgünleriniň" 7 düzgünine laýyklykda öňünden saklaýjy (ýa-da onuň wekili) tarapyndan doldurylan bölünip aýrylýan kagyzlarynyň 17-nji bölüminde senäni goýmak bilen, goluny we möhüri goýmaly;

36. Saklaýjy (ýa-da onuň wekili) tarapyndan öňünden doldurylan HÝoG kitapçasynyň islendik galan bölünip aýrylýan kagyzy (lary) HÝoG kitapçasynda bar bolan bölünip aýrylýan kagyzlaryň ýeterlik sanynyň doldurylmagyny wedegişlilikde onuň açylan HÝoG takyk gatnawyny tassyklamak üçin goluň we sene bilen möhüriň goýulmagyny üpjün etmeýän HÝoG kitapçasyny saklaýjy üçin töwekgelçilik bilen gümrügiň wezipeli tarapy[6] tarapyndan ýatyrylmaly[3].

---

[1] Iki HýoG kitapçasy yzygiderli ulanylan ýagdaýynda bu babyň 25 bendine ser..
[2] (ECE/TRANS/WP.30/AC.2/2011/5 we ECE/TRANS/WP.30/AC.2/105, 37 bent)
[3] Ýokarda 16 bende ser.

GOŞUNDY I

HÝoG KITAPÇALARYNDA ÖÝJÜKLERIŇ DOLDURYLYŞY

Öjügiň belgisi we beýany		Doldurylýar (kim tarapyndan)	Görkezilmäge degişli bolan maglumatlar
Daşynyň 1-nji sahypasy			
1.	Ugratma ýeriniň gümrügi tarapyndan ýüküň kabul edilmegi _______ çenli (goşmak bilen) hakyky	Birleşme	Hereket etmek möhletiniň ahryky güni (gg/aa/ýý görnüşine laýyklykda), ondan soňra HÝoG kitapçasy ugratma ýeriniň gümrügine resmileşdirmek üçin berilýär. Eger-de ol onuň hereket edýän möhletiniň ahyrynda ýa-da senä çenli ugratma ýeriniň gümrügi tarapyndan resmileşdirmek üçin kabul edilen bolsa, HÝoG kitapçasy bellenilen ýeriň gümrüginde HÝoG amaly bes edilýänçä hereket edýär. [Bellik: bu öýjükde hiç hili düzedişlere ýol berilmeýär]
2.	Berildi (kim tarapyndan)	Halkara gurama ýa-da birleşme	Resminamany berýän birleşmäniň ady
3.	Saklaýjy	Birleşme	HÝoG kitapçasyny saklaýjynyň kybaplaşdyrma belgisi (KB), ady, salgysy we ýurdy. Şahsy kybaplaşdyrma belgisi (KB) saklaýja aşakdaky ylalaşylan görnüşe laýyklykda kepillendirme birleşmesi (düzümine onuň girýän halkara guramasy bilen hyzmatdaşlykda) tarapyndan berilýär: "AAA/BBB/XX…X", bu ýerde "AAA" - bu, Standartlaşdyrmak boýunça halkara guramasynyň (ISO) toparlandyrmak ulgamyna laýyklykda tarapyň HÝoG kitapçalaryny ulanmaga elýeterliligi alan ýurdunyň üç harply kody. HÝoG Konwensiýasynyň Ylalaşýan taraplary bolup durýan ýurtlaryň kodlarynyň doly sanawy Dolandyryş komitetiniň gün tertibine we resmi nutuklaryna goşundy hökmünde yzygiderli neşir edilýär,

Öjügiň belgisi we beýany		Doldurylýar (kim tarapyndan)	Görkezilmäge degişli bolan maglumatlar
			"BBB" - bu, degişlilikde üstünden HÝoG kitapçasyny saklaýjynyň agzasy bolup birleşmäniň çykyş edýän degişli halkara guramasy tarapyndan kesgitlenilen we her bir milli birleşmäni gönümel kybaplaşdyrmaga mümkinçilik berýän toparlandyrmak ulgamyna laýyklykda elýeterliligi alan milli birleşmäniň üç derejeli kody. Milli birleşmelere berlen üç derejeli kodlaryň doly sanawy Dolandyryş komitetiniň gün tertibine we resmi nutuklaryna goşundy hökmünde yzygiderli neşir edilýär, "XX…X" - bu, HÝoG Konwensiýasynyň 9-njy goşundysynyň II bölümine laýyklykda HÝoG kitapçasyny ulanmaga ygtyýarlandyrylan tarapy kybaplaşdyrýan tertip belgisi (iň ýokary 10 san). Kybaplaşdyrma belgisi berlenden soň ol, hat-da eger-de degişlilikde onuň berlen tarapy HÝoG kitapçasyny saklaýjy bolmagyny bes eden hem bolsa, täzeden ulanylyp bilinmeýär
4.	Resminamany berýän birleşmäniň wekiliniň goly we bu birleşmäniň möhüri	Birleşme	Resminamany berýän birleşmäniň möhüri we goly
5.	Halkara guramanyň kätibiniň goly	Halkara gurama	Halkara guramanyň kätibiniň goly (möhüri)
6.	Ugratma ýurdy (lary)	Saklaýjy	Degişlilikde ähli ýük ýa-da onuň bölegi üçin HÝoG gatnawy başlaýan ýurt (lar) (ady ýa-da kody)
7.	Bellenilen ýurt (lar)	Saklaýjy	Degişlilikde ähli ýük ýa-da onuň bölegi üçin HÝoG gatnawy tamamlanýan ýurt (lar) (ady ýa-da kody)
8.	Ýol ulag serişdesiniň (leriň) bellige alyş belgisi (leri)	Saklaýjy	Ýol ulag serişdesiniň (leriniň) bellige alyş belgisi (leri), şeýle hem diňe bir mehaniki ulag serişdesiniň (mysal üçin, çekijiniň) belgisi däl-de, eýsem munuň ýaly ulag serişdesi bilen çekilýän tirkegiň ýa-da ýarym tirkegiň bellige alyş belgisi. Eger-de milli kanunçylygynyň düzgünlerinde tirkegiň ýa-da ýarym tirkegiň bellige alynmagy göz öňünde tutulmadyk bolsa, bellige alyş belgisiniň ýerine görkezme ýa-da zawod belgisini görkezmeli

Öjügiň belgisi we beýany		Doldurylýar (kim tarapyndan)	Görkezilmäge degişli bolan maglumatlar
9.	Ýol ulag serişdesini (leri) goýbermek hakynda şahadatnama (belgisi we sene)	Saklaýjy	Belgisi we berlen senesi (HÝoG goýbermek hakyndaky şahadatnamanyň (-) gg/aa/ýýýý görnüşine laýyklykda)
10.	Konteýneriň (leriň) görkezme belgisi (leri)	Saklaýjy	Degişli ýagdaýlarda Konteýneriň (leriň) belgisi (leri)
11.	Gaýry bellikler	Birleşme ýa-da saklaýjy	Dürli bellikler, mysal üçin «agyr ýa-da uly ýükler» ýazgysy
12.	Kitapçany saklaýjynyň goly	Saklaýjy	HÝoG kitapçasyny saklaýjynyň we/ýa-da onuň wekiliniň daşynyň 1-nji sahypasynda 6-11 öýjüklerindäki maglumatyň dogrylygyny tassyklaýan goly

1-nji bölünip aýrylýan kagyz (ak)

1.	HÝoG kitapçasynyň belgisi	Halkara gurama	HÝoG kitapçasynyň belgisi.
2.	Ugratma ýeriniň gümrügi	Saklaýjy	Degişlilikde ähli ýük ýa-da onuň bölegi üçin HÝoG gatnawy başlaýan gümrügiň ady we degişli ýagdaýlarda ýerleşýän ýeri. Ugratma ýeriniň gümrükleriniň sany bellenilen ýeriň gümrükleriniň sanyna baglylykda 1-den 3 çenli üýtgäp bilýär (aşakda 12-nji bölüm bölüm). Ugratma we bellenilen ýeriniň gümrükleriniň sany 4 köp bolmaly däl
3.	Halkara guramanyň ady	Halkara gurama	Halkara guramanyň ady we/ýa-da logotipy
	Resmi ulanmak üçin	Islendik gümrük edarasy	Gümrük barlagyny ýeňilleşdirmek üçin islendik maglumat, mysal üçin öňki gümrük resminamanyň belgisi, 2-nji bölünip aýrylýan kagyzyň gaýtarylan gümrüginiň ady we doly salgysy we ş.m.
4.	Kitapçany saklaýjy (kybaplaşdyrma belgisi, ady, salgysy we ýurdy)	Saklaýjy	HÝoG kitapçasyny saklaýjynyň kybaplaşdyrma belgisi (KB), ady, salgysy we ýurdy. Takyk maglumata daşynyň 1-nji sahypasynda 3-nji öýjükde ser.
5.	Ugratma ýurdy (lary)	Saklaýjy	Degişlilikde ähli ýük ýa-da onuň bölegi üçin HÝoG gatnawy başlaýan ýurt (lar) (ady ýa-da kody)

Öjügiň belgisi we beýany	Doldurylýar (kim tarapyndan)	Görkezilmäge degişli bolan maglumatlar
6. Bellenilen ýurt (lar)	Saklaýjy	Degişlilikde ähli ýük ýa-da onuň bölegi üçin HÝoG gatnawy tamamlanýan ýurt (lar) (ady ýa-da kody)
7. Ýol ulag serişdesiniň (leriň) bellige alyş belgisi (leri)	Saklaýjy	Ýol ulag serişdesiniň (leriniň) bellige alyş belgisi (leri), şeýle hem diňe bir mehaniki ulag serişdesiniň belgisi däl-de, eýsem munuň ýaly ulag serişdesi bilen çekilýän tirkegiň ýa-da ýarym tirkegiň bellige alyş belgisi. Eger-de milli kanunçylygynyň düzgünlerinde tirkegiň ýa-da ýarym tirkegiň bellige alynmagy göz öňünde tutulmadyk bolsa, bellige alyş belgisiniň ýerine görkezme ýa-da zawod belgisini görkezmeli
8. Manifeste goşulýan resminamalar	Saklaýjy	HÝoG kitapçasyny ulanmagyň düzgünleriniň 10 c) we 11 düzgünlerine laýyklykda HÝoG kitapçasyna goşmaça resminamalar goşulyp bilinýär. Bu ýagdaýda bellenilen ýeriň gümrügi olary stepleriň ýa-da resminamanyň aýrylmagy HÝoG kitapçasynda yz goýar ýaly görnüşde başga esbap bilen HÝoG kitapçasyna berkitmeli. Resminamalaryň çalşyrylmagynyň öňüni almak üçin ugratma ýeriniň gümrügi goşulýan resminamanyň her bir sahypasyna möhür goýmaly. Bu resminamalary daşyna (ýa-da sary kagyza) we HÝoG kitapçasynyň her bir bölünip aýrylýan kagyzyna berkidilmeli Bu resminamalarda bar bolan maglumatlar 8-nji öýjükde görkezilmeli
9. a) Ýük bölümi (leri) ýa-da konteýner (ler); b) Ýük ýerleriniň ýa-da närseleriň görkezme bellikleri we belgileri	Saklaýjy	a) Ýük bölüminiň (leriň) ýa-da konteýneriň (leriň) kybaplaşdyrma belgisi (leri) (ulanylýan ýerinde) b) Ýük ýerleriniň ýa-da närseleriň görkezme bellikleri we belgileri
10. Ýük ýerleriniň ýa-da närseleriň sany we görnüşi; ýükleriň beýany	Saklaýjy	Ýük ýerleriniň ýa-da närseleriň sany we görnüşi; ýükleriň beýany. Ýükleriň beýany olaryň söwda adyny (telewizorlar, wideo enjamlary. Kompakt-diskleriň enjamlary we ş.m.) özünde jemlemeli we gümrük maksatlary üçin olaryň takyk kybaplaşdyrylmasyny üpjün etmeli. Elektronika, hojalyk tehnikasy, geýim, içki ulanylyş üçin harytlar ýaly umumy görkezmeler ýüküň beýany hökmünde kabul edilmeýär. Mundan başga-da ýük manifestinde ýüküň her bir beýanyna degişli bolan ýük ýerleriniň sany görkezilmeli. Uly ýüklere degişlilikde, ýükleriň sany beýannamalaşdyrylmaly. Bu suwuklyklara hem degişli

Öjügiň belgisi we beýany	Doldurylýar (kim tarapyndan)	Görkezilmäge degişli bolan maglumatlar
11. Brutto agramy, kg	Saklaýjy	Brutto agramy, kg *Ýük manifestiniň 9-11 öýjüklerine degişli bolan umumy bellikler:* Eger-de HÝoG kitapçasy ulag serişdeleriniň düzümine ýa-da birnäçe konteýnere degişlilikde berlen bolsa, manifestde her bir ulag serişdesiniň ýa-da her bir konteýneriň aýratyn düzümini görkezmeli. Bu görkezmeden öň ulag serişdesiniň bellige alyş belgisi ýa-da konteýneriň görkezme belgisi görkezilmeli (manifestiň 9-njy bölümi). Eger-de gatnawyň ugry birnäçe ugratma ýa-da bellenilen gümrük ýerlerinden geçýän bolsa, onda ugratmak üçin kabul edilen ýüklere ýa-da her bir gümrük üçin niýetlenen ýüklere degişli bolan ýazgylar biri-birinden aýratynlykda manifeste girizilmeli
12. Manifestde ýazylan ýük ýerleriniň umumy sany. Sany. Bellenilen ýer: gümrük (ler)	Saklaýjy	Her bir bellenilen ýeriň gümrügine getirmek üçin niýetlenen ýük ýerleriniň sany, ýük ýerleriniň umumy sany, şeýle hem görkezilen gümrükleriň ady we degişli ýagdaýlarda ýerleşýän ýeri. Bellenilen ýeriniň gümrükleriniň sany bellenilen ýeriň gümrükleriniň sanyna baglylykda 1-den 3 çenli üýtgäp bilýär (ýokarda 2-nji bölüm). Ugratma we bellenilen ýeriniň gümrükleriniň sany 4 köp bolmaly däl
13. Men, ýokarda 1-12 bölümlerinde getirilen maglumatlaryň takyklygy we doludygy barada habar berýärin 14. Ýeri we sene 15. Saklaýjynyň ýa-da onuň wekiliniň goly	Saklaýjy	Ýeri we sene (gg/aa/ýýýý görnüşine laýyklykda), şeýle hem HÝoG kitapçasyny saklaýjynyň ýa-da onuň wekiliniň goly. Bu bölümi doldurmak bilen, HÝoG kitapçasyny saklaýjy HÝoG kitapçasynda bar bolan maglumatlaryň hakykylygy üçin jogapkärçilik çekýär Bu ýazgylary HÝoG kitapçanyň ähli bölünip aýrylýan kagyzlarynda ýerine ýetirmeli
16. Goýulan plombalar ýa-da görkezme bellikleri (sany, kybaplaşdyrma)	Ugratma ýeriniň gümrügi	Goýulan plombalaryň ýa-da görkezme bellikleriň sany we kybaplaşdyrma beýany. Ahyrky ugratma ýeriniň gümrügi ähli galan bölünip alynýan kagyzlarda bu maglumaty görkezýär
17. Ugratma ýeriniň gümrügi. Gümrügiň wezipeli tarapynyň goly we gümrügiň seneli möhüri	Ugratma ýeriniň gümrügi	Sene (gg/aa/ýýýý görnüşine laýyklykda), ugratma ýeriniň gümrüginde wezipeli tarapyň möhüri we goly. Ahyrky ugratma ýeriň gümrüginde gümrügiň wezipeli tarapy ugruň galan böleklerinde ulanyljak ähli bölünip aýrylýan kagyzlaryň 17-nji bölüminde ýük manifestiniň aşagynda goluny we seneli möhüri goýýar.

	Öjügiň belgisi we beýany	Doldurylýar (kim tarapyndan)	Görkezilmäge degişli bolan maglumatlar
18.	Ýüki gümrük resmileşdirilmegine kabul etmek hakyndaky şahadatnama (ugratma ýeriniň gümrügi ýa-da girende aralyk gümrük)	Ugratma ýeriniň gümrügi ýa-da girende aralyk gümrük	Ugratma ýeriniň gümrüginiň ýa-da girende aralyk gümrügiň ady we degişli ýagdaýlarda ýerleşýän ýeri
19.	Goýulan möhürleriň we plombalaryň ýa-da görkezme bellikleriniň bozulmadyk diýip ykrar edilmegi	Ugratma ýeriniň gümrügi ýa-da girende aralyk gümrük	Degişli ýagdaýlarda "X" bellik edilýär, eger-de HÝoG amalynyň başynda möhürler we plombalar ýa-da görkezme bellikleri bozulmadyk diýip ykrar edilse. Ugratma ýeriniň birinji gümrügi bu öýjügi doldurmaýar
20.	Üstaşyr gatnawyň dowamlylygy	Ugratma ýeriniň gümrügi ýa-da girende aralyk gümrük	Munuň ulanylýan ýerinde, üstaşyr gatnawyň dowamlylygy (çäkli möhleti – gg/aa/ýýýý görnüşi boýunça sene we degişli ýagdaýlarda wagt), onuň dowamynda çykanda aralyk gümrüginde ýa-da bellenilen ýeriň gümrüginde ýol ulag serişdesi, ulag serişdeleriniň düzümi ýa-da konteýnerler bilen HÝoG kitapçasy berilýär
21.	____ belgi bilen bellige alan gümrük (haýsy)	Ugratma ýeriniň gümrügi ýa-da girende aralyk gümrük	Ugratma ýeriniň gümrügi ýa-da girende aralyk gümrügi hakynda maglumat, ondan soň gümrük sanawynda HÝoG amalyna berlen bellige alyş belgisi
22.	Dürli (kesgitlenilen ugur, ýüküň getirilemli gümrügi we ş.m.)	Ugratma ýeriniň gümrügi ýa-da girende aralyk gümrük	Dürli maglumatlar, mysal üçin ýüküň getirilmeli aralyk gümrüginiň ýa-dabellenilen ýeriň gümrüginiň ady we degişli ýagdaýlarda ýerleşýän ýeri. Zerurlyk ýüze çykan ýagdaýynda, milli düzgünlerine laýyklykda görkezme berlen ugry görkezilip bilner
23.	Gümrügiň wezipeli tarapynyň goly we gümrügiň seneli möhüri	Ugratma ýeriniň gümrügi ýa-da girende aralyk gümrük	Sene (gg/aa/ýýýý görnüşine laýyklykda), ugratma ýeriniň gümrüginde ýa-da girende aralyk gümrüginde wezipeli tarapyň möhüri we goly

Öjügiň belgisi we beýany	**Doldurylýar (kim tarapyndan)**	**Görkezilmäge degişli bolan maglumatlar**
	1-nji koreşok	
1. Geleni gümrük tarapyndan kesgitlenildi (haýsy)	Ugratma ýeriniň gümrügi ýa-da girende aralyk gümrük	Ugratma ýeriniň gümrüginiň ýa-da girende aralyk gümrügiň kybaplaşdyrma maglumatlary
2. _____ belgi bilen	Ugratma ýeriniň gümrügi ýa-da girende aralyk gümrük	Gümrük sanawynda HÝoG amalyna berlen bellige alyş belgisi
3. Goýulan plombalar ýa-da görkezme bellikleri	Ugratma ýeriniň gümrügi ýa-da girende aralyk gümrük	Ulanylýan ýerinde goýulan plombalaryň ýa-da görkezme bellikleriň kybaplaşdyrma beýany
4. Goýulan möhürleriň we plombalaryň ýa-da görkezme bellikleriniň bozulmadyk diýip ykrar edilmegi	Ugratma ýeriniň gümrügi ýa-da girende aralyk gümrük	Degişli ýagdaýlarda "X" bellik edilýär, eger-de HÝoG amalynyň başynda möhürler we plombalar ýa-da görkezme bellikleri bozulmadyk diýip ykrar edilse. Ugratma ýeriniň birinji gümrügi bu öýjügi doldurmaýar
5. Dürli (kesgitlenilen ugur, ýüküň getirilemli gümrügi we ş.m.)	Ugratma ýeriniň gümrügi ýa-da girende aralyk gümrük	Dürli maglumatlar, mysal üçin ýüküň getirilmeli aralyk gümrüginiň ýa-dabellenilen ýeriň gümrüginiň ady we degişli ýagdaýlarda ýerleşýän ýeri. Zerurlyk ýüze çykan ýagdaýynda, milli düzgünlerine laýyklykda görkezme berlen ugry görkezilip bilner
6. Gümrügiň wezipeli tarapynyň goly we gümrügiň seneli möhüri	Ugratma ýeriniň gümrügi ýa-da girende aralyk gümrük	Sene (gg/aa/ýýýý görnüşine laýyklykda), ugratma ýeriniň gümrüginde ýa-da girende aralyk gümrüginde wezipeli tarapyň möhüri we goly

Öjügiň belgisi we beýany	Doldurylýar (kim tarapyndan)	Görkezilmäge degişli bolan maglumatlar
2-nji bölünip aýrylýan kagyz (ýaşyl)		
		2-nji bölünip aýrylýan kagyzynyň 1-23 öýjüklerini doldurmagyň tertibi 1- nji bölünip aýrylýan kagyzynyň degişli öýjüklerini doldurmagyň tertibine meňzeş. Umumy düzgün hökmünde, 2-nji bölünip aýrylýan kagyzynyň 1-23 öýjüklerindäki maglumatlar ozalky1- nji bölünip aýrylýan kagyzyndaky degişli maglumatlara laýyk gelmeli (takyk maglumata II bölümde ser.)
24. HÝoG amallaryny bes etmek hakyndaky şahadatnama (çykanda aralyk gümrügi ýa-da bellenilen ýeriň gümrügi)	Çykanda aralyk gümrügi ýa-da bellenilen ýeriň gümrügi	Çykanda aralyk gümrügiň ýa-da bellenilen ýeriň gümrügiň kybaplaşdyrma maglumatlary
25. Goýulan möhürleriň we plombalaryň ýa-da görkezme bellikleriniň bozulmadyk diýip ykrar edilmegi	Çykanda aralyk gümrügi ýa-da bellenilen ýeriň gümrügi	Degişli öýjükde "X" bellik edilýär, eger-de möhürler we plombalar ýa-da görkezme bellikleri bozulmadyk diýip ykrar edilse
26. Degişlilikde HÝoG amalynyň bes edilmegi tassyklanan ýük ýerleriniň sany	Bellenilen ýeriň gümrügi	Düşürilmedik ýük ýerleriniň sany[1/]. Çykanda aralyk gümrügi tarapyndan däl-de, diňe bellenilen ýeriň gümrügi tarapyndan doldurylýar [2/]
27. Resmileşdirilende bellikler	Çykanda aralyk gümrügi ýa-da bellenilen ýeriň gümrügi	Bu öýjügi diňe HÝoG gatnawy bilen baglylykda bozulma ýa-da ýol-ulag hadysasy ýüze çykarylan ýagdaýynda doldurmaly. Bu ýagdaýlarda "R" harpyny goýmaly, ondan soňra bellikleriň takyk beýany görkezilýär. Gümrük edaralary sebäbini görkezmezden, ulgamlaýyn esaslandyrylmadyk bellikler bilen HÝoG amallarynyň bes edilmegini tassyklap bilmeýärler
28. Gümrügiň wezipeli tarapynyň goly we gümrügiň seneli möhüri	Çykanda aralyk gümrügi ýa-da bellenilen ýeriň gümrügi	Sene (gg/aa/ýýýý görnüşine laýyklykda), bellenilen ýeriniň gümrüginde ýa-da çykanda aralyk gümrüginde wezipeli tarapyň möhüri we goly

[1/] 0.18.2 düşündiriş ýazgysyna "Harytlary düşürmek" kommentariýasyna ser.
[2/] 1-nji goşundynyň "2-nji bölünip aýrylýan kagyzyň 26 öýjügini we HÝoG kitapçasynyň 2-nji koreşogynyň 3 bendini doldurmak" kommentariýasyna ser.

Öjügiň belgisi we beýany	Doldurylýar (kim tarapyndan)	Görkezilmäge degişli bolan maglumatlar
1. Geleni gümrük tarapyndan kesgitlenildi (haýsy)	Çykanda aralyk gümrügi ýa-da bellenilen ýeriň gümrügi	Bellenilen ýeriniň gümrüginiň ýa-da çykanda aralyk gümrügiň kybaplaşdyrma maglumatlary
2. Goýulan möhürleriň we plombalaryň ýa-da görkezme bellikleriniň bozulmadyk diýip ykrar edilmegi	Çykanda aralyk gümrügi ýa-da bellenilen ýeriň gümrügi	Degişli öýjükde "X" bellik edilýär, eger-de möhürler we plombalar ýa-da görkezme bellikleri bozulmadyk diýip ykrar edilse
3. Degişlilikde HÝoG amalynyň bes edilmegi tassyklanan ýük ýerleriniň sany	Bellenilen ýeriň gümrügi	Düşürilmedik ýük ýerleriniň sany[1/]. Çykanda aralyk gümrügi tarapyndan däl-de, diňe bellenilen ýeriň gümrügi tarapyndan doldurylýar [2/]
4. Täze goýulan möhürler we plombalar	Çykanda aralyk gümrügi ýa-da bellenilen ýeriň gümrügi	Ulanylýan ýerinde täze goýulan plombalaryň ýa-da görkezme bellikleriň kybaplaşdyrma beýany
5. Resmileşdirilende bellikler	Çykanda aralyk gümrügi ýa-da bellenilen ýeriň gümrügi	2-nji bölünip aýrylýan kagyzyň 27-nji bölüminde bolşy ýaly, bu öýjügi diňe HÝoG gatnawy bilen baglylykda bozulma ýa-da ýol-ulag hadysasy ýüze çykarylan ýagdaýynda doldurmaly. Bu ýagdaýlarda "R" harpyny goýmaly, ondan soňra bellikleriň takyk beýany görkezilýär. Gümrük edaralary sebäbini görkezmezden, ulgamlaýyn esaslandyrylmadyk bellikler bilen HÝoG amallarynyň bes edilmegini tassyklap bilmeýärler
6. Gümrügiň wezipeli tarapynyň goly we gümrügiň seneli möhüri	Çykanda aralyk gümrügi ýa-da bellenilen ýeriň gümrügi	Sene (gg/aa/ýýýý görnüşine laýyklykda), bellenilen ýeriniň gümrüginde ýa-da çykanda aralyk gümrüginde wezipeli tarapyň möhüri we goly

GOŞUNDY II

HÝoG KITAPÇASYNYŇ TESWIRNAMASYNY DOLDURMAK

Öjügiň belgisi we beýany	Görkezilmäge degişli bolan maglumatlar
1. Ugratma ýeriniň gümrügi (leri)	1-nji we 2-nji bölünip aýrylýan kagyzlaryň 2-nji öýjüginde görkezilişi ýaly, Ugratma ýeriniň gümrüginiň (leriniň) ady we degişli ýagdaýlarda ýerleşýän ýeri
2. ____ belgili HÝoG kitapçasy	HÝoG kitapçasynyň belgisi
3. Halkara guramanyň ady	Halkara guramanyň ady we/ýa-da logotipy
4. Ýol ulag serişdesiniň (leriniň) bellige alyş belgisi (leri). Konteýneriň (leriň) görkezme belgisi (leri)	Ýol ulag serişdesiniň (leriniň) bellige alyş belgisi (leri). Ulanylýan ýerde, konteýneriň (leriň) görkezme belgisi (leri)
5. Kitapçany saklaýjy (kybaplaşdyrma belgisi, ady, salgysy we ýurdy)	HÝoG kitapçasyny saklaýjynyň kybaplaşdyrma belgisi (KB), ady, salgysy we ýurdy. Takyk maglumata daşynyň 1-nji sahypasynda 3-nji öýjükde ser.
6. Gümrük plombasy (lary) bozulmadyk, bozulan	Gümrük möhürleriň we plombalaryň ýagdaýy. Degişli öýjükde "X" bellik edilýär: çep tarapda, eger-de möhürler we plombalar bozulmadyk bolsa, sag öýjükde bolsa, eger-de möhürler we plombalar bozulan bolsa
7. Ýük bölümi (leri) ýa-da konteýneri (leri) bozulmady, bozulan	Ýük bölümiň (leriň) ýa-da konteýneriň (leriň) ýagdaýy. Degişli öýjükde "X" bellik edilýär: çep tarapda, eger-de ýük bölümi (leri) ýa-da konteýneri (leri) bozulmadyk bolsa, sag öýjükde bolsa, eger-de ýük bölümi (leri) ýa-da konteýneri (leri)bozulan bolsa
8. Bellikler	Eger-de bar bolsa, bellikler/netijeler
9. Ýüküň mälim ýitgisi kesgitlenilmedik. 10-13 öýjüklerinde görkezilen ýükler 12-nji bölümde görkezilişi ýaly, ýok (Ý) ýa-da ýok edilen (ÝE)	Bu öýjük "X" belligini goýmak arkaly doldurylýar, çep tarapda, eger-de ýükler bar bolsa ýa-da sag tarapda, eger-de ýükler ýok bolsa. Soňky ýagdaýda haýsy ýükleriň ýoklugyny ýa-da ýok edilendigini görkezmek bilen, 10-13 öýjüklerini doldurmak zerur
10. a) Ýük bölümi (leri) ýa-da konteýner (leri) b) Ýük ýerleriniň ýa-da närseleriň nyşany we belgisi	a) Ýük bölümiň (leriň) ýa-da konteýneriň (leriň) kybaplaşdyrma belgisi (leri) (ulanylýan ýerinde) b) Ýük ýerleriniň ýa-da närseleriň görkezme bellikleri we belgileri

Öjügiň belgisi we beýany	Görkezilmäge degişli bolan maglumatlar
11. Ýük ýerleriniň ýa-da närseleriniň sany we görnüşi; ýükleriň beýany	1-nji we 2-nji bölünip aýrylýan kagyzlaryň 10-njy öýjüginde görkezilýän maglumatlar
12. Ý ýa-da ÝE	Ý - ýok, ÝE – ýok edilen
13. Bellikler (hususanda, ýükleriň ýetmeýän sanyny ýa-da ýok bolan ýükleri görkezmeli)	Bellikler, ýükleriň ýetmeýän sanyny ýa-da ýok bolan ýükler hakyndaky maglumat
14. Ýol-ulag hadysalarynyň senesi, ýeri we şertleri	Ýol-ulag hadysalarynyň senesi (gg/aa/ýýýý görnüşine laýyklykda), ýeri we şertleriniň beýany
15. HÝoG amallaryny dowam etmek üçin kabul edilen çäreler, täze möhürleriň we plombalaryň goýulmagy, sany, beýany, ýükleriň ýüklenilmegi (aşakda 16 bölüme ser.), gaýry	Degişli öýjükde "X" belligi goýmaly we zerurlyk ýüze çykan ýagdaýynda beýleki bölümleri doldurmaly
16. Eger-de ýükler ýüklenilen bolsa: degişlilikde ýükleriň ýüklenilen ýol ulag serişdesiniň (leriň) ýa-da konteýneriň (leriň) tapawutlandyryş alamatlary a) ulag serişdesi bellige alyş belgisi, goýberildi (hawa, ýok), goýbermek hakyndaky şahadatnamanyň belgisi, goýulan möhürleriň we plombalaryň sany we beýany b) konteýner Görkezme belgisi	a) Ulag serişdesiniň bellige alyş belgisi. Eger-de ulag serişdesi HÝoG gatnawy üçin goýberilen bolsa, çep öýjükde "X" belligini goýmaly, eger-de ýok bolsa, "X" belligini sag öýjükde goýmaly. Ulanylýan ýerinde, goýbermek hakyndaky şahadatnamanyň belgisini, şeýle hem goýulan möhürleriň we plombalaryň sanyny we beýanyny görkezmeli b) Konteýneriň (leriň) görkezme belgisi (leri). Eger-de konteýner (ler) HÝoG gatnawy üçin goýberilen bolsa, çep öýjükde "X" belligini goýmaly, eger-de ýok bolsa, "X" belligini sag öýjükde goýmaly. Ulanylýan ýerinde, goýbermek hakyndaky şahadatnamanyň belgisini, şeýle hem goýulan möhürleriň we plombalaryň sanyny we beýanyny görkezmeli

Öjügiň belgisi we beýany		Görkezilmäge degişli bolan maglumatlar
17.	Şu teswirnamany düzen ygtyýarlandyrylan edara, ýeri/sene/möhür/gol	Familiýasy/wezipesi we şu teswirnamany düzen ygtyýarlandyrylan edara hakynda maglumat; ýeri, sene (gg/aa/ýýýý görnüşine laýyklykda), möhür we gol
18.	HÝoG kitapçasyny ulanmak bilen, ýükleriň geçirilen indiki gümrüginiň wizasy, Gol	Sene (gg/aa/ýýýý görnüşine laýyklykda) HÝoG kitapçasyny ulanmak bilen, ýükleriň geçirilen indiki gümrüginiň möhüri we goly

---