2. КОНВЕНСИЯИ ББА */, 1975 сол

Дар фасли мазкур матни пурраи Конвенсияи ББА, 1975 ба санаи 1 июли соли 2018 мавҷуд аст. Тартиби қисмҳои фасли мазкур ба сохтори Конвенсияи ББА, 1975 сол мувофиқат мекунад.

Қайдҳои тавзеҳӣ, ки дар замимаи 6 ва қисми III замимаи 7 Конвенсия мавҷуданд, якҷоя бо муқаррароти Конвенсия, ки ба он робита доранд (ба истиснои расмҳои замимаи 6) ҷойгир шудаанд. Тибқи муқаррароти моддаи 43 Конвенсияи мазкур, қайдҳои тавзеҳӣ тафсири баъзе аз муқаррароти Конвенсияи мазкур ва замимаҳои онро дар бар мегиранд. Онҳо инчунин баъзе амалияҳои тавсияшударо тавсиф менамоянд.

Қайдҳои тавзеҳӣ муқаррароти Конвенсияи мазкур ва замимаҳои онро тағйир намедиҳанд, балки танҳо мундариҷа, мазмун ва доираи истифодаи онҳоро аниқ месозанд. Аз ҷумла, дар робита бо муқаррароти моддаи 12 Конвенсияи мазкур ва замимаи 2 ба он дар бораи шартҳои техникии иҷозат додани воситаҳои нақлиёти автомобилӣ ба ҳамлу нақл дар зери мӯҳрҳо ва пломбаҳои гумрукӣ, қайдҳои тавзеҳӣ дар ҳолатҳои мутобиқ хусусиятҳои сохторие, ки Тарафҳои Шартнома ҳамчун ҷавобгӯ ба ин муқаррарот баррасӣ мешаванд, дар бар мегиранд. Дар қайдҳои тавзеҳӣ, инчунин дар ҳолатҳои мутобиқ метавонанд нишон дода шаванд, ки кадом хусусиятҳои сохторӣ ба ин муқаррарот ҷавобгӯ нестанд.

Ҳамин тариқ, қайдҳои тавзеҳӣ бо назардошти пешрафти техникӣ ва талаботҳои моҳияти иқтисодӣ дошта татбиқи муқаррароти Конвенсияи мазкур ва замимаҳои онро таъмин мекунанд.

Тафсирҳо инчунин дар якҷоягӣ бо муқаррароте, ки ба он алоқаманд ҳастанд, ҷойгир карда мешаванд. Тафсирҳое, ки дар Дастур оид ба Конвенсияи ББА мавҷуданд, барои иҷроиш ба ҳама Тарафҳои Шартномаи Конвенсияи ББА, 1975 сол ҳатмӣ нестанд, аммо онҳо барои тафсири дурусти муқаррароти Конвенсия, муттаҳидсозӣ ва истифодаи якхелаи он муҳиманд, зеро нуқтаи назари Кумитаи маъмурии Конвенсияи ББА, 1975 сол ва Гурӯҳи кориро оиди масъалаҳои гумрукӣ, ки ба нақлиёт дахл доранд, баён изҳор мекунанд. Ин ҳолат дар ҳар тафсир таъкид карда мешавад. (TRANS / GE.30 / 55, банди 40)

---
*/ Ихтисораи "ББА" ба ихтисораи "TIR" мувофиқат мекунад

2.1. МАТНИ КОНВЕНСИЯИ ББА, 1975 С.
(АЗ ҶУМЛА ҚАЙДҲОИ ТАВЗЕҲӢ ВА ТАФСИРҲО)

КОНВЕНСИЯИ ГУМРУКӢ ОИДИ ҲАМЛУ НАҚЛИ БАЙНАЛМИЛАЛИИ БОР БО ИСТИФОДАИ КИТОБЧАИ ББА
(Конвенсияи ББА, 1975с.)

ТАРАФҲОИ ШАРТНОМА,

Бо ХОҲИШИ мусоидат ба сабук кардани ҳамлу нақли байналмилалии мол тавассути воситаҳои автомобилӣ,

Бо АНДЕШАИ он, ки беҳтар намудани шароити ҳамлу нақл яке аз омилҳои муҳими рушди ҳамкориҳои байни онҳо аст,

БО ИЗҲОРИ АҚИДА ба манфиати содда кардан ва ҳамоҳангсозии расмиятҳои маъмурӣ, аз ҷумла расмиёти сарҳадӣ дар соҳаи ҳамлу нақли байналмилалӣ,

ОИДИ МУҚАРРАРОТИ ЗЕРИН РОЗӢ ШУДАНД:

<u>Боби I</u>
МУҚАРРАРОТИ УМУМӢ

а) ТАЪРИФҲО

<u>Моддаи 1</u>

Ҳангоми татбиқи Конвенсияи мазкур:

а) истилоҳи “ҳамлу нақли ББА” ҳамлу нақли молро аз нуқтаи гумрукии равонкунӣ ба нуқтаи гумруки маҳалли таъинот тибқи тартиб, ба истилоҳ тартиби ББА, ки дар Конвенсияи мазкур муқаррар шудааст, маъно дорад;
(ECE / TRANS / 17 / Amend 21; 12 майи соли 2002 эътибор пайдо кардааст)

(b) мафҳуми “амалиёти ББА” маънои қисми ҳамлу нақли ББА дорад, ки дар Тарафи Шартномаи мазкур аз нуқтаи гумрукии равонкунӣ ё вуруд (гумруки фосилавӣ) ба нуқтаи гумрукии таъинот ё баромад (гумруки фосилавӣ) сурат мегирад.
(ECE / TRANS / 17 / Amend 21; 12 майи соли 2002 эътибор пайдо кардааст)

Қайди тавзеҳӣ ба моддаи 1 (b)

0.1 b) Моддаи 1 b) дар назар дорад, ки агар якчанд нуқтаҳои гумрукии маҳалли равонкунӣ ё маҳалли таъинот дар як ё якчанд кишвар ҷойгир бошад, дар худи як Тарафи Шартнома метавонад зиёда аз як амалиёти ББА гузаронида шавад. Дар чунин ҳолатҳо, қисми миллии нақлиёти ББА, ки дар байни ду идораи гумрукии пай дар пай ҷойгиршуда анҷом дода мешавад, хоҳ идораи гумрукии маҳалли равонкунӣ, таъинот ё гумруки фосилавӣ бошад, метавонад ҳамчун амалиёти ББА ҳисобида шавад. (ECE / TRANS / 17 / Amend. 25; 1 октябри соли 2005 эътибор пайдо кард)

c) **истилоҳи “оғози амалиёти ББА” маънои онро дорад, ки воситаи нақлиёти роҳӣ, маҷмӯи воситаҳои нақлиёт ё контейнер дар нуктаи гумрукии маҳалли равонкунӣ ё вуруд (гумруки фосилавӣ) бо мақсади назорати онҳо ҳамроҳи бор ва китобчаи ББА пешниҳод шуданд ва китобчаи ББА аз ҷониби ин гумрук барои барасмиятдарорӣ қабул карда шудааст;**
(ECE / TRANS / 17 / Amend 21; 12 майи соли 2002 эътибор пайдо кардааст)

d) **истилоҳи “қатъ кардани амалиёти ББА” маънои онро дорад, ки воситаи нақлиёти роҳӣ, маҷмӯи воситаҳои нақлиёт ё контейнер дар нуқтаи гумрукии маҳалли равонкунӣ ё вуруд (гумруки фосилавӣ) бо мақсади назорати онҳо ҳамроҳи бор ва китобчаи ББА пешниҳод шуданд;**
(ECE / TRANS / 17 / Amend 21; 12 майи соли 2002 эътибор пайдо кардааст)

e) **истилоҳи “ба итмом расонидани амалиёти ББА” маънои аз ҷониби мақомоти гумрук эътироф шудани қатъи дурусти амалиёти ББА дар Тарафи Аҳдшудаи мазкурро дорад. Ин аз ҷониби мақомоти гумрук дар асоси муқоисаи маълумот ё иттилооте, ки нуқтаи гумруки таъинот ё баромад (гумруки фосилавӣ) бо маълумот ё иттилооте, ки идораи гумруки маҳалли равонкунӣ ё вуруд (гумруки фосилавӣ) дар ихтиёраш дорад, муқаррар карда мешавад; "(ECE / TRANS / 17 / Amend.) 21, 12 майи соли 2002 эътибор пайдо кардааст)**

f) **мафҳуми “боҷҳо ва хироҷҳои воридотӣ ё содиротӣ" маънои боҷҳои гумрукӣ ва ҳама боҷҳои дигар, андозҳо, хироҷҳо ва маблағҳои дигарро доранд, ки ҳангоми воридот ё содирот ё вобаста ба воридот ё содироти бор ситонида мешаванд, ба истисноии ҳаҷм ва пардохтҳои то арзиши тахминии хизматрасониҳои расонидашуда маҳдудшуда;**

Қайди тавзеҳӣ ба моддаи 1 f)

0.1 f) Дар ибораи “ба истиснои маблағҳо ва пардохтҳо” дар зербанди f) моддаи 1 ҳама маблағҳо, ба истиснои боҷҳои воридотӣ ё содиротӣ ва хироҷҳое, ки Тарафҳои Шартнома ҳангоми воридот ё содирот ё вобаста ба воридот ё содироти мол ситонидаанд, дар назар дошта мешавад. Ин маблағҳо набояд аз арзиши тахминии хидматрасонии амалишуда зиёд бошанд ва набояд роҳи ғайримустақими ҳифзи маҳсулоти миллӣ ё андоз аз содирот ё молҳои воридотӣ барои мақсадҳои молиявӣ бошанд. Чунин маблағҳо ва хироҷҳо пардохтҳои зерини вобастаро дар бар мегиранд:

- ба шаҳодатномаҳои баромади бор, агар онҳо барои интиқоли транзитӣ зарур бошанд;
- таҳлилҳое, ки ташхисгоҳҳои гумрукӣ бо мақсади назорат анҷом додаанд;
- санҷишҳои гумрукӣ ва амалиётҳои дигари тозакунии гумрукӣ, ки дар вақти корӣ ё берун аз қаламрави расмии гумрукӣ анҷом дода мешаванд;
- ташхисҳои марбут ба назорати санитарӣ, байторӣ ё фитопатологӣ.

(ECE / TRANS / 17 / Amend 21; 12 майи соли 2002 эътибор пайдо кардааст)

g) **мафҳуми "воситаи роҳии автомобилӣ” на танҳо воситаи нақлиёти механикии роҳӣ, балки инчунин ядак ё нимядаки дилхоҳро, ки барои кашондани чунин воситаи нақлиёт пешбинӣ шудааст, дар бар мегирад;**

h) истилоҳи “маҷмӯи воситаҳои нақлиёт” маънои воситаҳои бо ҳам пайвасти нақлиётро дорад, ки дар ҳаракати роҳ чун як восита иштирок мекунанд;

j) Истилоҳи “контейнер” таҷҳизоти нақлиётӣ (қафас, зарфи ҷудошаванда ё дигар абзори монанд)-ро дорад;

i) зарфи пурра ё қисман пӯшида мебошад, ки барои ҷойгиркунии борҳо дар он таъин шудааст;

(ii) моҳияти абзори доимиро дорад ва аз ин рӯ ба қадри кофӣ мустаҳкам аст, то ки барои истифодаи бисёркарата хизмат кунад;

(iii) махсус сохташуда барои сабук гардонидани ҳамлу нақли бор тавассути як ё якчанд намуди нақлиёт бидуни азнавборкунии фосилавии бор;
(iv) тарзе сохта шудааст, ки барои дубора бор кардани он, алахусус аз як намуди нақлиёт ба намуди дигар мусоидат намояд;
v) тавре сохта шудааст, ки боркунии он осон аст, аз ҷумла аз як намуди нақлиёт ба нақлиёти дигар;
(vi) ҳаҷми дохилии камтарин на кам аз як метри мукааб "Кузови ивазшаванда" ҳамчун контейнерҳо ҳисобида мешаванд.

Қайди тавзеҳӣ ба моддаи 1 (j)

0.1 j) "Кузови ивазшаванда" қисми бордон мебошад, ки воситаи ҳаракатро надорад ва аз ҷумла, барои интиқол дар воситаи нақлиётии роҳӣ пешбинӣ шудааст, ки шассии он дар якҷоягӣ бо асоси кузов махсус барои ин мақсад мутобиқ карда шудааст. Ин истилоҳ инчунин кузовҳои ҷойивазшавандаро дар бар мегирад, ки қисмҳои боркунӣ мебошанд ва барои ҳамлу нақли омехтаи роҳи мошингард/ роҳи оҳан пешбинӣ шудаанд.
(ECE / TRANS / 17 / Amend 21; 12 майи соли 2002 эътибор пайдо кардааст)

<u>Қайди тавзеҳӣ ба моддаи 1 j) i)</u>

0.1 j) i) Мафҳуми "қисман пӯшидашуда" нисбат ба таҷҳизоте, ки дар зербанди 1 j) i) моддаи 1 зикр шудааст, ба таҷҳизоте дахл дорад, ки одатан аз фарш ва сохтори болоии иборат буда, фазои борбардориро баробар ба фазои контейнери пӯшида ташкил медиҳанд. Сохтори болоӣ одатан аз элементҳои оҳанин иборат аст, ки чаҳорчӯбаи контейнерро ташкил медиҳанд. Контейнерҳои намуди мазкур инчунин метавонанд як ё якчанд деворҳои паҳлӯӣ ё кунҷӣ дошта бошанд. Дар баъзе ҳолатҳо танҳо як шифте мавҷуд аст, ки ба фарш тавассути сутунҳо мустаҳкам карда шудааст. Ин намуди контейнер, аз ҷумла, барои интиқоли борҳои калонҳаҷм (масалан, мошинҳои сабукрав) истифода мешавад.
(ECE / TRANS / 17 / Amend 21; 12 майи соли 2002 эътибор пайдо кардааст)

k) мафҳуми "гумруки маҳалли равонкунӣ" маънои ҳама гуна идораи гумрукии Тарафи Шартномаро дорад, ки дар он ҷо ҳамлу нақли ББА барои ҳамаи бор ё як қисми он оғоз мешавад; (ECE / TRANS / 17 / Amend 21; 12 майи соли 2002 эътибор пайдо кардааст)

l) истилоҳи “идораи гумрукии маҳалли таъинот” ҳама гуна идораи гумрукии Тарафи Шартномаро дар назар дорад, ки ҳамлу нақли ББА барои ҳама бор ё як қисми бор хотима меёбад;
(ECE / TRANS / 17 / Amend 21; 12 майи соли 2002 эътибор пайдо кардааст)

m) мафҳуми «гумруки фосилавӣ» ҳама гуна идораи гумрукии Тарафи Шартномаро дар назар дорад, ки тавассути он воситаи нақлиёти автомобилӣ, маҷмӯи воситаҳои нақлиёт ё контейнер дар рафти ҳамлу нақли ББА ба як Тарафи Шартнома ворид ё хориҷ мешаванд;
(ECE / TRANS / 17 / Amend 21; 12 майи соли 2002 эътибор пайдо кардааст)

n) мафҳуми “шахс” ҳам шахси воқеӣ ва ҳам шахси ҳуқуқиро ифода мекунад;

(o) Истилоҳи “доранда” -и китобчаи ББА шахсеро дар назар дорад, ки ба ӯ мутобиқи муқаррароти дахлдори Конвенсия китобчаи ББА дода шудааст ва аз номи ӯ эъломияи гумрукӣ дар шакли китобчаи ББА дар идораи гумрукии фиристанда бо мақсади ҷойгир кардани бор таҳти тартиби ББА пешниҳод шудааст. Ӯ барои пешниҳоди воситаи нақлиёти роҳӣ, маҷмӯи воситаҳои нақлиёт ё контейнер якҷоя бо бор ва китобчаи ба онҳо алоқаманди ББА дар идораи гумрукии равонкунанда, дар гумруки фосилавӣ ва идораи гумруки маҳалли таъинот ва барои риояи мутобиқи муқаррароти дигари дахлдори Конвенсия масъул аст;
(ECE / TRANS / 17 / Amend 21; 12 майи соли 2002 эътибор пайдо кардааст)

p) мафҳуми "бори гаронвазн ё калонҳаҷм" ҳама гуна ашёи гаронвазн ё калонҳаҷмро дар назар дорад, ки бо сабаби вазн, андоза ё хусусияташ одатан дар воситаи нақлиёти пӯшидаи роҳӣ ё контейнери пӯшида ҳамлу нақл карда намешавад;

q) истилоҳи “иттиҳодияи кафолатӣ" иттиҳодияеро дар назар дорад, ки аз ҷониби мақомоти гумрукии Тарафи Шартнома ба сифати кафил барои шахсоне, ки тартиби ББА-ро истифода мебаранд, иҷозат гирифтааст;
(ECE / TRANS / 17 / Amend.30; 13 сентябри соли 2012 эътибор пайдо кард)

r) истилоҳи “ташкилоти байналмилалӣ” маънои ташкилотеро дорад, ки аз ҷониби Кумитаи маъмурӣ ваколатдор шудааст, ки масъулиятро барои ташкили самарабахш ва фаъолияти низоми байналмилалии кафолат ба ӯҳда гирад.
(ECE / TRANS / 17 / Amend.30; 13 сентябри соли 2012 эътибор пайдо кард)

b) СОҲАИ ИСТИФОДА

Моддаи 2

Конвенсияи мазкур ба ҳамлу нақли боре, ки бидуни борфарории фосилавӣ анҷом дода мешавад, дар воситаҳои нақлиёти роҳӣ, маҷмӯи воситаҳои нақлиёт ё контейнерҳо, бо убури як ё якчанд сарҳад аз идораи гумрукии маҳалли равонкунии яке аз Тарафҳои Шартнома ба идораи гумрукии маҳалли таъиноти Тарафи дигари Шартнома ё худи ҳамон Тарафи Шартнома дахл дорад, ба шарте ки як қисми муайяни ҳамлу нақли ББА байни оғоз ва анҷомёбии он тавассути нақлиёти роҳӣ анҷом дода шавад.
(ECE / TRANS / 17 / Amend 21; 12 майи соли 2002 эътибор пайдо кардааст)

Қайдҳои тавзеҳӣ ба моддаи 2

0.2-1 Моддаи 2 пешбинӣ мекунад, ки ҳамлу нақл бо воситаи китобчаи ББА метавонад дар қаламрави ҳамон як кишвар оғоз ё ба итмом расад, ба шарте ки як қисми хатсайр аз қаламрави кишвари дигар гузарад. Дар ин ҳолат ҳеҷ чиз ба мақомоти гумруки кишвари равонкунӣ монеъ намешавад, ки илова бар китобчаи ББА пешниҳоди ҳуҷҷати миллиро, ки содироти озоди борро таъмин мекунад, талаб намояд. Аммо тавсия дода мешавад, ки мақомоти гумрук пешниҳоди чунин санадро қатъиян таъкид накунанд ва розӣ шаванд, ки онро бо сабти мувофиқ дар китобчаи ББА иваз кунанд.

0.2-2 Муқаррароти моддаи мазкур ҳамлу нақли борро бо истифода аз китобчаи ББА иҷозат медиҳанд, дар сурате, ки танҳо як қисми чунин ҳамлу нақл тавассути нақлиёти автомобилӣ амалӣ мешавад. Дар ин муқаррарот муайян карда нашудааст, ки кадом қисми ҳамлу нақл бояд тавассути нақлиёти автомобилӣ анҷом дода шавад; кифоя аст, ки ин дар ягон қитъаи байни оғоз ва анҷоми ҳамлу нақли ББА сурат гирад. Аммо новобаста аз мақсади аслии борфиристанда, мумкин аст чунин рух диҳад, ки бо сабабҳои ҳолатҳои ғайричашмдошт, бинобар мақсадҳои тиҷоратӣ ё ҳолати роҳию нақлиётӣ, ягон қисми ҳамлу нақл тавассути нақлиёти автомобилӣ иҷро карда намешавад. Дар чунин ҳолатҳои истисноӣ Тарафҳои Шартнома бояд китобчаи ББА-ро қабул кунанд ва масъулияти иттиҳодияҳои кафолатӣ воқеан боқӣ мемонад. (ECE / TRANS / 17 / Amend 21; 12 майи соли 2002 эътибор пайдо кардааст)

<u>Тафсир ба моддаи 2</u>

Истифодаи китобчаи ББА

Дар баъзе ҳолатҳо китобчаи ББА барои ҳамлу нақли дохили давлат истифода мешуд (масалан, аз гумруки дохилӣ то гумруки сарҳадӣ, бе пешниҳоди китобча ба гумруки кишвари дигар) танҳо барои гирифтани мӯҳрҳо ва пломбаҳои гумрукӣ ва истифодаи онҳо барои мақсадҳои қаллобӣ.
ИБНА ҳамаро кӯшиш ба харҷ медиҳад, ки мақомоти гумруки миллиро сари вақт аз чунин ҳолатҳо огоҳ созанд.
(TRANS / GE.30 / AC.2 / 12, банди 34; TRANS / GE.30 / 35, бандҳои 64 ва 65)
Истифодаи тартиби ББА, дар ҳолате, ки қисми ҳамлу нақл тавассути нақлиёти автомобилӣ иҷро намешавад
Тибқи моддаи 2 Конвенсия, агар як қисми муайяни ҳамлу нақли ББА байни оғоз ва анҷомёбии он тавассути роҳи автомобилгард анҷом дода шавад, намудҳои нақлиёт (роҳи оҳан, обӣ ва ғайра) низ истифода шуда метавонанд. Дорандаи китобчаи ББА дар қитъаи ҳамлу нақл бо намуди дигари нақлиёт амалишаванда метавонад:

- *аз мақомоти гумрук дархост кунад, ки мутобиқи муқаррароти банди 2 моддаи 26 Конвенсия ҳамлу нақли ББА қатъ карда шавад. Барои барқарор кардани ҳамлу нақли боздошташудаи ББА барасмиятдарории гумрукӣ ва назорати гумрукӣ бояд дар охири қитъае, ки бо намуди дигари нақлиёт амалӣ мешавад, таъмин карда шавад. Агар ҳамлу нақл дар тамоми хатсайри мамлакати интиқолдиҳанда тавассути роҳи автомобилгард амалӣ нашавад, амалиёти ББА метавонад дар идораи гумрукии маҳалли равонкунӣ оғоз карда шавад ва қатъкунии он фавран тавассути ҷудо кардани қисмҳои бурридашавандаи №1 ва №2 китобчаи ББА тасдиқ карда шавад. Дар чунин шароит кафолати ББА барои қисми роҳ дар дохили кишвари дахлдор эътибор надорад. Аммо ҳамлу нақли ББА метавонад ба осонӣ дар Тарафи дигари Шартнома дар гумруке, ки дар охири қитъаи ҳамлу нақл ҷойгир аст, ки тавассути дигар намуди нақлиёт амалӣ мешавад, мутобиқи муқаррароти моддаи 26 Конвенсия барқарор карда шавад; ё*

- тартиби ББА истифода бурда шавад. Аммо дар ин ҳолат дорандаи китобчаи ББА бояд ба назар гирад, ки амалиёти ББА дар ин кишвар танҳо дар сурате истифода карда мешавад, ки мақомоти гумруки миллӣ тавонанд кафолат диҳанд, ки китобчаи ББА дуруст дар нуқтаҳои зерин ба расмият дароварда шавад (вобаста ба ҳолат): идораи гумруки вуруд, идораи гумруки баромад ва идораи гумруки маҳалли таъинот.
(TRANS / WP.30 / AC.2 / 67, банди 64 ва замимаи 4)

<u>Моддаи 3</u>

Муқаррароти ин Конвенсия ба шарте татбиқ мешаванд, ки:
а) ҳамлу нақл анҷом дода шавад
(i) дар воситаҳои нақлиёти роҳӣ, маҷмӯи воситаҳои нақлиёт ё контейнерҳо, ки қаблан барои ҳамлу нақл бо риояи шартҳои дар боби III (а) пешбинишуда иҷозат дода шудаанд, ё

(ii) дар воситаҳои дигари нақлиёти роҳӣ, маҷмӯи воситаҳои нақлиёт ё контейнерҳои дигар, бо назардошти шартҳои дар боби III (в) пешбинишуда, ё

(iii) дар воситаҳои нақлиёти автомобилӣ ё воситаҳои нақлиёти таъиноти махсус, аз қабили автобусҳо, кранҳо, мошинаҳои кӯчарӯбӣ, мошинҳои асфалтхобонӣ ва ғайра, ки содирот карда мешаванд ва аз ин рӯ, худашон бор ҳисобида мешаванд, ки бо иқтидори худ аз идораи гумруки равонкунӣ ба идораи гумрукии маҳалли таъинот ҳаракат мекунанд бо риояи шартҳои дар боби III зикршуда с). Дар ҳолате, ки чунин воситаҳои нақлиёт борҳои дигарро интиқол диҳанд, мутаносибан шартҳои бандҳои i) ё ii) татбиқ карда мешаванд.

Қайдҳои эзоҳӣ ба моддаи 3 а)

0.2a) iii) Муқаррароти моддаи 3 a) iii) мошинҳои сабукраверо, ки бо иқтидори худ ҳаракат мекунанд (рамзи ГС 8703) фаро намегиранд. Аммо ҳамлу нақли мошинҳои сабукрав бо истифодаи тартиби ББА дар ҳолате иҷозат дода мешавад, ки агар онҳо дар дигар мошинҳое, ки дар зербандҳои a) (i) ва a) (ii) моддаи 3 зикр шудаанд, интиқол дода шаванд.

(ECE / TRANS / 17 / Amend. 28bis 1 октябри 2009 сол эътибор пайдо кардааст)

b) ҳамлу нақл аз ҷониби иттиҳодияҳое, ки тибқи муқаррароти моддаи 6 эътироф шудаанд, кафолат дода мешавад ва бояд бо истифода аз китобчаи ББА, ки ба намунаи замимаи 1 Конвенсияи мазкур мутобиқ аст, амалӣ карда шавад.

(ECE / TRANS / 17 / Amend 22; 12 майи соли 2002 эътибор пайдо кардааст)

Тафсир ба моддаи 3

Нақлиёти автомобилие, ки ҳамчун бори гаронвазн ё калонҳаҷм ҳисобида мешавад

Агар дар воситаҳои нақлиётии автомобилии таъиноти махсус, ки худашон бори гаронвазн ё калонҳаҷм борҳои гаронвазн ё калонҳаҷм ҳамлу нақл карда шаванд ва аз ин рӯ, ҳам нақлиёт ва ҳам бор дар як вақт ба шартҳои дар боби III c) Конвенсия пешбинишуда ҷавобгӯ бошанд, танҳо як китобчаи ББА, ки дар муқова ва ҳама варақаҳои бурришдор сабти дар моддаи 32 Конвенсия пешбинишуда иҷро шудааст, талаб карда мешавад. Агар дар воситаҳои нақлиётии мазкур борҳои оддӣ дар қисми боршаванда ё дар контейнерҳо кашонда шаванд, воситаҳои нақлиёт ё контейнерҳо бояд бо риояи шартҳои дар боби III (a) пешбинишуда пешакӣ иҷозат дода мешаванд ва қисми боршаванда ё контейнерҳо бояд бо мӯҳр ва пломба баста шаванд.

Муқаррароти зербанди iii) банди a) моддаи 3 Конвенсия ҳангоме, ки воситаҳои нақлиёти автомобилӣ ё воситаҳои нақлиётии таъиноти махсус аз кишваре, ки идораи гумруки равонкунанда воқеъ аст, берун баровaрда мешаванд ва ба кишваре, ки идораи гумруки маҳалли таъинот ҷойгир аст, ворид карда мешаванд, истифода мешаванд. Бинобар ин ҳуҷҷатҳои гумрукӣ барои вуруди муваққатии ин гуна воситаҳои нақлиёт талаб намешаванд.

(TRANS / WP.30 / AC.2 / 65, банди 39 ва 40 ва Замимаи 2;
TRANS / WP.30 / AC.2 / 59, банди 61 ва 62 ва Замимаи 6;
TRANS / WP.30 / 200, банди 72)

Расмиёти ББА ва интиқоли почта

Тибқи боби 2 Замимаи махсуси J ба Конвенсияи байналмилалӣ дар бораи содда кардан ва ҳамоҳангсозии расмиёти гумрукӣ (Конвенсияи аз енав баррасишудаи Киото), расмиёти гумрукӣ ба интиқоли почтавии транзитӣ татбиқ карда намешаванд. Аз ин рӯ, расмиёти ББА нисбати интиқолҳои почта, ки таҳти он мактубҳо ва бандеролҳо фаҳмида мешаванд, тавре ки дар санадҳои амалкунандаи Иттиҳоди Умумиҷаҳонии Почта муайян шудаанд, ҳангоми интиқол тавассути хадамоти почта ё барои хадамоти почта татбиқ намегардад.
ББАExB/REP/2007/34, пункт 17; ECE/TRANS/WP.30/AC.2/95, пункт 28; ECE/TRANS/WP.30/AC.2/95/ Corr.2)

(c) МУҚАРРАРОТИ АСОСӢ

<u>Моддаи 4</u>

Боре, ки тибқи расмиёти ББА ҳамлу нақл карда мешавад, аз супоридан ё депозити боҷҳои воридотӣ ё содиротӣ ва хироҷҳо дар мақомоти гумрук озод карда мешавад.

<u>Тафсир ба моддаи 4</u>
Ба тафсири нисбати қайди тавзеҳии 0.8.3 “Боҷҳо ва андозҳо, ки нисбати онҳо хавфи пардохт накардан мавҷуд аст” ва моддаи 23 “Ҳамроҳии воситаҳои нақлиёт”" нигаред.

Озодшавӣ аз пардохт ё таъмини иловагии боҷҳо ва хироҷҳо
Принсипи асосии реҷаи транзити гумрукӣ озод кардани борҳои транзитӣ аз пардохти боҷҳои воридотӣ ё содиротӣ ва хироҷҳо, бо шарти пешниҳоди ҳама гуна таъминоти зарурӣ мебошад. Азбаски борҳое, ки тибқи расмиёти ББА ҳамлу нақл дода мешаванд, ҳама вақт таҳти кафолати дар банди b) моддаи 3 зикршуда қарор доранд, дар давоми ҳамлу нақли ББА пардохти боҷу хироҷҳои воридотӣ ва содиротӣ, инчунин дар ягон шакли дигар дар ҳеҷ кадоме аз Тарафҳои Шартнома, ки ба ҳамлу нақли ББА ҷалб шудаанд талаб карда намешавад.
(ECE / TRANS / WP.30 / 240, банди 28; ECE / TRANS / WP.30 / AC.2 / 97, банди 28)

Моддаи 5

1. Боре, ки тибқи расмиёти ББА дар воситаҳои нақлиёти автомобилии пломбашуда, қатораҳои воситаҳои нақлиётии пломбашуда ё контейнерҳои пломбашуда, маъмулан аз азназаргузаронии гумрукӣ дар гумрукҳои фосилавӣ озод карда мешаванд.
2. Аммо бо мақсади пешгирии сӯиистифода мақомоти гумрук метавонад дар ҳолатҳои истисноӣ ва аз ҷумла, агар гумон дар қонуншиканӣ мавҷуд бошад, борро дар гумрукҳои зикршуда аз назар гузаронанд.

Қайди тавзеҳӣ ба моддаи 5

0.5 Моддаи мазкур ҳуқуқи гузаронидани санҷишҳои интихобии борро истисно намекунад, аммо дар он таъкид мешавад, ки шумораи чунин санҷишҳо бояд хеле маҳдуд бошад. Бояд дар назар дошт, ки низоми байналмилалии ҳамлу нақли бор бо истифода аз китобчаҳои ББА кафолатҳои иловагиро дар робита бо расмиёти миллӣ пешниҳод мекунад; аз як тараф, маълумоти дар китобчаи ББА марбут ба бор бояд ба маълумоте, ки ба ҳуҷҷатҳои гумрукии дар кишвари равонкунанда тартиб додашуда дохил карда шудаанд, мувофиқат кунад; аз тарафи дигар, санҷише, ки дар маҳалли равонкунӣ анҷом дода мешавад ва аз ҷониби мақомоти гумруки маҳалли равонкунӣ тасдиқ шудааст, кафолати иловагӣ барои кишварҳои транзит ва таъинот мебошад (инчунин ба қайдҳои тавзеҳии моддаи 19 нигаред).

<u>Тафсир ба банди 2 моддаи 5</u>

Азназаргузаронӣ дар гумруки фосилавӣ ё санҷиши интихобӣ, бо дархости боркашонҳо

Ба ҳодисаҳои истисноӣ, ки дар банди 2 моддаи 5 зикр шудаанд, ҳолатҳое дохил мешаванд, ки мақомоти гумрук санҷишро дар гумрукҳои фосилавӣ ё дар хатсайр бо дархости мушаххаси ҳамлу нақлкунандагон анҷом медиҳад, кадоме гумон мекунанд, ки ҳангоми ҳамлу нақли ББА қонуншиканӣ ягон рӯй ҷой доштааст. Дар чунин ҳолат, мақомоти гумрук набояд гузаронидани санҷишро рад кунанд, ба истиснои ҳолатҳое, ки агар онҳо дархости мазкурро беасос шуморанд.

Дар ҳолатҳое, ки мақомоти гумрук мувофиқи дархости боркашон азназаргузарониро анҷом медиҳанд, хароҷоти бо ин вобастабударо тибқи муқаррароти моддаи 46, банди 1 ва тафсири он дар якҷоягӣ бо тамоми хароҷоти дигаре, ки дар натиҷаи санҷиш рух дода метавонанд, ба зиммаи боркашон гузошта мешаванд.

(TRANS / WP.30 / 196, бандҳои 66 ва 67 ва замимаи 3;
TRANS / WP.30 / AC.2 / 63, банди 63 ва замимаи 3)

Боби II
ДОДАНИ КИТОБЧАҲОИ ББА
МАСЪУЛИЯТИ ИТТИҲОДИЯТҲОИ КАФОЛАТӢ

<u>Моддаи 6</u>

1. Ҳар кадоме аз Тарафҳои Шартнома метавонад ба иттиҳодияҳо ваколат диҳад, ки китобчаи ББА-ро мустақим ё тавассути иттиҳодияҳое диҳанд, ки намояндаи онҳо мебошанд ва ҳамчун кафил бо риояи шартҳо ва талаботҳои ҳадди аққали замимаи 9 қисми I оварда шудаанд. Иҷозатномаи мазкур бозхонда мешавад, агар шартҳо ва талаботҳои камтарини дар замимаи 9 қисми I дигар риоя нашаванд.

(ECE / TRANS / 17 / Amend. 19; 17 феврали соли 1999 эътибор пайдо кард)

2. Иттиҳодия дар ин ё он кишвар танҳо ба шарте эътироф карда мешавад, ки агар кафолати пешниҳоднамудаи он инчунин ӯҳдадориҳои дар ин кишвар ба зиммаш гирифтаашро вобаста бо амалиётҳое, ки бо истифода аз китобчаҳои ББА аз ҷониби иттиҳодияҳои хориҷии узви ташкилоти байналмилалӣ додашуда, ки иттиҳодияи мазкур ба ҳайати он дохил мешавад, амалӣ мешаванд, дар бар гирад.

Қайди тавзеҳӣ ба банди 2 моддаи 6

0.6.2. Тибқи муқаррароти банди мазкур мақомоти гумруки кишвар метавонанд якчанд иттиҳодияҳоро эътироф кунанд, ҳамзамон ҳар кадоме аз онҳо вобаста ба расмиятдарории китобчаҳои аз ҷониби худашон ё аз ҷониби иттиҳодияҳо додашудае, ки иттиҳодия намояндаи онҳо мебошад, масъулият мебарад.

2-бис Кумитаи маъмурӣ ташкилоти байналмилалиро барои ташкили самаранок ва фаъолияти низоми байналмилалии кафолатҳо ваколат медиҳад. Чунин иҷозатнома дар ҳолате дода мешавад, ки агар ташкилоти мазкур шарт ва талаботҳои дар қисми III замима 9 дарҷшударо риоя намояд. Кумитаи маъмурӣ бояд иҷозатномаи мазкурро дар ҳолати риоя нашудани шарт ва талаботҳои мазкур бозхонад.
(ECE/TRANS/17/Amend.21, 12 майи 2002 сол эътибор пайдо кардааст; ECE/TRANS/17/Amend. 31, 10 октябри 2013 сол эътибор пайдо кардааст)

Қайди тавзеҳӣ ба моддаи 6, банди 2 bis

0.6.2 bis-1 Муносибати байни ташкилоти байналмилалӣ ва ташкилотҳои аъзои он дар созишномаҳои хаттӣ оиди фаъолияти низоми байналмилалии кафолат муайян карда мешавад.
(ECE / TRANS / 17 / Amend 21; 12 майи соли 2002 эътибор пайдо кардааст)

0.6.2 bis-2 Иҷозате, ки мутобиқи моддаи 6.2 -bis пешниҳод шудааст, дар созишномаи хаттии байни КИА СММ ва ташкилоти байналмилалӣ инъикос ёфтааст. Дар созишномаи мазкур пешбинӣ шудааст, ки ташкилоти байналмилалӣ муқаррароти дахлдори Конвенсияро риоя намуда, салоҳияти Тарафҳои Шартномаи Конвенсияро эҳтиром мекунад ва қарорҳои Кумитаи маъмурӣ ва дархостҳои Раёсати иҷроияи ББА-ро риоя мекунад. Бо имзои созишнома, ташкилоти байналмилалӣ тасдиқ мекунад, ки он масъулиятро дар асоси иҷозатномаи додашуда эътироф мекунад. Созишнома инчунин нисбати масъулияти созмони байналмилалие, ки дар моддаи 10 b) замимаи 8 зикр шудааст, татбиқ мешавад, агар чоп ва паҳнкунии мутамаркази китобчаҳои ББА аз ҷониби ташкилоти байналмилалии дар боло зикршуда амалӣ карда шавад. Созишнома аз ҷониби Кумитаи маъмурӣ тасдиқ карда мешавад.
(ECE / TRANS / 17 / Amend. 27; 12 августи соли 2006 эътибор пайдо кардааст)

3. Иттиҳодия китобчаи ББА-ро танҳо ба шахсоне медиҳад, ки ба онҳо аз ҷониби мақомоти салоҳиятдори Тарафҳои Шартнома, ки дар он ҷо шахси мазкур истиқомати доимӣ дорад ё таъсис ёфтааст, дастрасӣ ба расмиёти ББА манъ карда нашудааст.
(ECE / TRANS / 17 / Amend. 19; 17 феврали соли 1999 эътибор пайдо кард).

4. Иҷозат барои дастрасӣ ба расмиёти ББА танҳо ба шахсоне дода мешавад, ки ба шартҳо ва талаботҳои камтарине, ки дар қисми II замимаи 9 Конвенсияи мазкур зикр шудаанд, ҷавобгӯ ҳастанд. Бе зарар ба моддаи 38, ин иҷозат бозхонд карда мешавад, агар меъёрҳои мазкур дигар риоя нашаванд.
(ECE / TRANS / 17 / Amend. 19; 17 феврали соли 1999 эътибор пайдо кард)
5. Иҷозат барои дастрасӣ ба расмиёти ББА тибқи расмиёти дар қисми II замимаи 9 Конвенсияи мазкур муқарраршуда дода мешавад.
(ECE / TRANS / 17 / Amend. 19; 17 феврали соли 1999 эътибор пайдо кард

<u>Моддаи 7</u>

Бланкаҳои китобчаи ББА, ки аз ҷониби иттиҳодияҳои кафолати хориҷӣ, ки намояндаҳои онҳо ё ташкилотҳои байналмилалӣ мебошанд, ба иттиҳодияҳои кафолатдиҳанда фиристода мешаванд, аз пардохти боҷҳои воридотӣ ва содиротӣ ва хироҷҳо озод карда мешаванд ва ба ягон мамнӯъият ё маҳдудияти ҳангоми воридот ва содирот дучор намешаванд.

<u>Моддаи 8.</u>

1. Иттиҳодияи кафолатдиҳанда ӯҳдадор мешавад пардохт кунад - то маблағи калонтарини кафолатдодашуда - боҷҳои воридотӣ ва содиротӣ ва хироҷҳо, инчунин ҳама гуна фоизҳо барои таъхир, ки тибқи қонунгузории гумрукии Тарафи Шартнома мансуб дониста мешаванд, ки дар он вайронкорие муқаррар шудааст, ки дар робита бо амалиёти ББА боиси иддао нисбати иттиҳодияи кафолатдиҳанда шуда метавонад. Иттиҳодияи кафолатдиҳанда ӯҳдадор мешавад, ки маблағҳои дар боло зикршударо бо тартиби масъулияти муштарак бо шахсоне, ки маблағҳои мазкур бояд аз онҳо гирифта шаванд, пардохт кунад.
(ECE / TRANS / 17 / Amend.30; 13 сентябри 2012 эътибор пайдо кардааст)

<u>Тафсир ба моддаи 8, банди 1</u>
Ҷаримаҳои маъмурӣ
Ӯҳдадориҳои иттиҳодияҳои кафолатдиҳанда, ки дар банди 1 моддаи 8 зикр шудаанд, ҷаримаҳои маъмурӣ ё дигар ҷаримаҳое, ки пардохти маблағҳои муайянро пешбинӣ мекунанд, дар бар намегиранд.
(TRANS/WP.30/137, бандҳои 68-70; TRANS/WP.30/AC.2/29, замимаи 3)

Ситонидани маблағи иловагӣ

Моддаи 8, бандҳои 1 ва 2 муқаррар мекунад, ки мақомоти гумрук метавонад дар ҳолати зарурӣ маблағҳои иловагиро, масалан, ҷуброни зарари расонидашуда ё ҷаримаҳои дигарро аз дорандагони китобча гиранд.
(TRANS / WP.30 / 135, бандҳои 52-55; TRANS / WP.30 / 137, банди 69)

1. Дар ҳолатҳое, ки қонунҳо ва қоидаҳои муайяни ин ё он Тарафи Шартнома пардохти боҷҳо ва андозҳои воридотӣ ва содиротӣ, ки дар банди 1 дар боло зикршуда пешбинӣ шудааст, пешбинӣ нашудааст, иттиҳодияи кафолатдиҳанда ӯҳдадор мешавад, ки тибқи шартҳои шабеҳ ба маблағи боҷҳои воридотӣ ва содиротӣ ва хироҷҳо ва фоизҳои дилхоҳ барои таъхири пардохт маблағи баробарро пардохт кунад.

Қайди тавзеҳӣ ба моддаи 8, банди 2

1.8.2 Муқаррароти банд мазкур дар ҳолате татбиқ мешаванд, ки қонунҳо ё қоидаҳои ин ё он Тарафи Шартнома ҳангоми вайронкунии дар банди 1 моддаи 8 зикршуда, бар ивази пардохти боҷҳои воридотӣ ва содиротӣ, хироҷҳо санксияҳои маъмурӣ ё дигар чораҳои молиявӣ пешбинӣ кунанд. Аммо новобаста ба ин маблағи пардохтшаванда набояд аз ҳаҷми боҷҳои воридотӣ ва содиротӣ ва хироҷҳое, ки тибқи қоидаҳои гумрукии дахлдор ҳангоми воридот ё содироти молҳо пардохта мешаванд, зиёд бошад ва ҷамъи фоизи дилхоҳ барои таъхир.
(ECE / TRANS / 17 / Amend.8; аз 1 августи соли 1987 эътибор пайдо кардааст)

2. Ҳар як Тарафи Шартнома бояд ҳаҷми зиёдтарини маблағҳое муқарра намояд, ки аз иттиҳодияи кафолатдиҳанда тибқи як китобчаи ББА дар асоси муқаррароти бандҳои 1 ва 2 дар боло зикршуда талаб кардан мумкин аст.

Қайди тавзеҳӣ ба моддаи 8, банди 3

1.8.3 Тарафҳои Шартнома тавсия дода мешаванд, ки маблағи калонтарини аз иттиҳодияи кафолатдиҳанда талабшавандаро то 100 000 евро барои як китобчаи ББА маҳдуд кунанд. Дар ҳолати ҳамлу нақли нӯшокиҳои спиртӣ ва маҳсулоти тамоку, ки дар поён зикр шудаанд ва миқдори он аз меъёрҳои дар зер зикршуда зиёд аст, ба мақомоти гумрук тавсия дода мешавад, ки маблағи калонтарини аз иттиҳодияҳои кафолатдиҳанда талабшавандаро ба арзиши баробар ба 200 000 доллари ИМА зиёд кунанд:
1) Спирти этилии денатуратсиянашуда, ки ҳаҷми он на камтар аз 80% спирти холис дорад (рамзи СС: 07.22.10).

2) спирти этилии денатуратсиянашуда, ки дар ҳаҷм камтар аз 80% спирти холис дорад; спиртҳо, ликерҳо ва дигар нӯшокиҳои спиртӣ; пайвастагиҳои спиртӣ, ки барои истеҳсоли нӯшокиҳо истифода мешаванд (рамзи СС: 22.08).
3) Сигараҳо, сигорҳои Манила ва сигараҳои навъи "сигарило", ки дар таркибашон тамоку доранд (рамзи СС: 24.02.10).
4) Сигарети дорои тамоку (рамзи СС: 24.02.20).
5) Тамокуи бӯйкашӣ, новобаста аз он, ки як миқдор ивазкунандаи тамоку дошта бошад ё не (рамзи СС: 03.24.11 ва 03.24.19).
Тавсия дода мешавад, ки маблағи зиёдтарини аз иттиҳодияҳои кафолатдиҳанда талабшаванда бо 100 000 евро маҳдуд карда шавад, агар миқдори гурӯҳҳои дар боло зикршудаи маҳсулоти тамоку ва машрубот аз ин зиёд набошад:
1) 300 литр
2) 500 литр
3) 40 000 дона
4) 70 000 дона
5) 100 килограмм.
Миқдори дақиқи (литр, дона, килограмм) категорияҳои дар боло зикршудаи маҳсулоти тамоку ва нӯшокиҳои спиртӣ бояд дар манифести бории китобчаи ББА нишон дода шавад.

(ECE / TRANS / 17 / Amend.17; аз 1 октябри соли 1994 эътибор пайдо кард; ECE / TRANS / 17 / Amend.18; аз 1 августи соли 1995 эътибор пайдо кард; ECE / TRANS / 17 / Amend.30; аз 13 сентябри соли 2012 эътибор пайдо кард;
ECE / TRANS / 17 / Amend.32; аз 1 январи соли 2015 эътибор пайдо кард;
ECE / TRANS / 17 / Amend.34; аз 1 июли соли 2018 эътибор пайдо кард)

Тафсир ба қайди тавзеҳии 0.8.3
Боҷҳо ва андозҳое, ки нисбати онҳо хавфи пардохт нашудан мавҷуд аст

Мувофиқи моддаи 4 Конвенсия, ҳангоми ҷойивазкунии бор бо истифодаи расмиёти ББА пардохт кардани ё ба депозит ворид кардани боҷҳои воридотӣ, содиротӣ ва хироҷҳо талаб карда намешавад, ҳатто агар ин боҷҳо ва хироҷҳо аз ҳаҷми 50 000 доллари ИМА зиёд бошанд.

ҳангоми интиқоли бор бо истифодаи китобчаи муқаррарии ББА ва 200 000 доллари ИМА ҳангоми интиқоли бор бо истифодаи китобчаи "Маҳсулоти тамоку / Нӯшокиҳои спиртӣ" ё маблағи дигаре, ки мақомоти гумрук муқаррар кардааст.
(TRANS / GE. 30/59, бандҳои 34 ва 35; TRANS / WP 30/137, бандҳои 75-76; TRANS / WP.30 / 159, банди 25; ECE / TRANS / WP.30 / AC.2 / 2010 /3/Rev.1, замимаи 2; ECE / TRANS / WP.30 / AC.2 / 105, банди 31)

4. Иттиҳодияи кафолатдиҳанда дар назди мақомоти салоҳиятдори кишваре, ки идораи гумруки маҳалли равонкунӣ дар он ҷойгир аст, аз лаҳзаи қабул кардани китобчаи ББА аз ҷониби гумруки мазкур барои ба расмиятдарорӣ масъулият мебарад. Дар кишварҳои зерин, ки ҳамлу нақли бор тавассути қаламрави онҳо тибқи расмиёти ББА идома дорад, масъулияти мазкур аз лаҳзаи ворид кардани борҳо оғоз мешавад ё агар ҳамлу нақли ББА мутобиқи муқаррароти бандҳои 1 ва 2 моддаи 26, аз лаҳзаи қабули китобчаи ББА барои барасмиятдарорӣ дар гумруке, ки дар он ҳамлу нақли ББА барқарор карда мешавад, боздошта шудааст.
(ECE / TRANS / 17 / Amend 21; 12 майи соли 2002 эътибор пайдо кардааст)

5. Иттиҳодияи кафолатдиҳанда на танҳо барои борҳое, ки дар китобчаи ББА номбар шудаанд, балки барои ҳама борҳое, ки дар китобчаи мазкур номбар нашуда, дар қисми пломбашудаи воситаи нақлиёти автомобилӣ ё контейнери пломбадор ҷойгир шудаанд, масъул мебошад. Иттиҳодия барои борҳои дигар масъулият намебарад.

Қайди тавзеҳӣ ба моддаи 8, банди 5

0.8.5 Агар аз иттиҳодияи кафолатдиҳанда дархост карда шавад, ки маблағи борҳои дар китобчаи ББА номбарнашударо пардохт кунад, мақомоти дахлдори маъмурӣ бояд далелҳоеро зикр кунад, ки дар асоси он хулоса баровардааст, ки борҳои мазкур дар қисмати пломбашудаи воситаҳои нақлиёти автомобилӣ ё дар контейнери пломбашуда ҷойгир буданд.
(ECE / TRANS / 17 / Amend. 6; 1 августи соли 1985 эътибор пайдо кард; ECE / TRANS / 17 / Amend.30; 13 сентябри соли 2012 эътибор пайдо кард)

1. Бо мақсади муайян кардани маблағи боҷҳо ва хироҷҳои дар бандҳои 1 ва 2 моддаи мазкур зикршуда, маълумот дар бораи борҳое, ки дар китобчаи ББА навишта шудаанд, эътиборнок дониста мешаванд, зеро баръакси ҳол исбот нахоҳад шуд.

Қайди тавзеҳӣ ба моддаи 8, банди 6

0.8.6 1. Ҳангоми мавҷуд набудани маълумоти кофии саҳеҳ дар бораи бор дар китобчаи ББА, ки муқаррар намудани ҳаҷми боҷ ва андозҳоро имкон медиҳанд, тарафҳои манфиатдор метавонанд далелҳоеро пешниҳод кунанд, ки тибқи онҳо моҳияти аслии бори мазкурро муқаррар кардан мумкин аст.

Конвенсияи ББА
2. Агар ягон далел оварда нашавад, бочҳо ва андозҳо на аз рӯи меъёрҳои ягона, бе назардошти моҳияти бор ситонида мешаванд, балки ааз рӯи меъёри нисбатан баланд барои воридот ё содироти гурӯҳҳои борҳое, ки дар китобчаи ББА арз карда шудаанд, ситонида мешаванд.

Банди 7 моддаи 8 хориҷ карда шудааст.
(ECE / TRANS / 17 / Amend.30; 13 сентябри соли 2012 эътибор пайдо кард)

<u>Қайди тавзеҳӣ ба моддаи 8, банди 7</u>
0.8.7 Истисно карда шуд.
(ECE / TRANS / 17 / Amend.30; 13 сентябри соли 2012 эътибор пайдо кард)

<u>Моддаи 9</u>

1. Иттиҳодияи кафолатдиҳанда мӯҳлати эътибори китобчаи ББА-ро бо зикр додани мӯҳлати ба охир расидани он муқаррар мекунад, ки пас аз он китобчаи ББА наметавонад ба идораи гумруки маҳалли равонакунӣ барои барасмиятдарории гумрукӣ пешниҳод карда шавад.
2. Агар китобчаи ББА барои барасмиятдарорӣ аз ҷониби идораи гумруки маҳалли равонакунӣ дар ҳамон санаи охирини эътибори он ё пеш аз ҳамин сана, чуноне ки дар банди 1 ҳамин модда пешбинӣ шудааст, қабул шуда бошад, китобча то ба охир расидани амалиёти ББА дар идораи гумруки маҳалли таъинот эътибор дорад.

<u>Моддаи 10</u>

1. Анҷоми амалиёти ББА бояд бе таъхир амалӣ шавад.
(ECE / TRANS / 17 / Amend 21; 12 майи соли 2002 эътибор пайдо кардааст)

2. Агар мақомоти гумруки ин ё он Тарафи Шартнома амалиёти ББА-ро анҷом дода бошанд, онҳо наметавонанд аз иттиҳодияи кафолатдиҳанда пардохти маблағи дар бандҳои 1 ва 2 моддаи 8 зикршударо талаб кунанд, ба истисноии ҳолате, ки шаҳодатномаи қатъ кардани амалиёти ББА бо роҳи ғайриқонунӣ ё қаллобӣ ба даст оварда шуда бошад ё қатъи амалиёти ББА амалӣ нашуда бошад.

(ECE / TRANS / 17 / Amend.21; аз 12 майи соли 2002 эътибор пайдо кардааст; ECE / TRANS / 17 / Amend.30; аз 13 сентябри 2012 эътибор пайдо кардааст)

Қайди тавзеҳӣ ба моддаи 10

0.10-1 Шаҳодатнома дар бораи қатъ кардани амалиёти ББА ба тариқи ғайриқонунӣ ё қаллобӣ ба даст овардашуда ҳисобида мешавад, агар ҳангоми амалиёти ББА қисматҳои боркашон ва контейнерҳои бо роҳи тақаллуб тағйирдодашуда истифода шуда бошанд ё қонуншиканиҳо, ба монанди истифодаи ҳуҷҷатҳои сохтакоришуда ё носаҳеҳ, иваз кардани бор, сохтакории мӯҳрҳо ва пломбаҳои гумрукӣ ва ғайра ошкор карда шуда бошанд, ё дар ҳолате, ки шаҳодатнома бо роҳи дигари ғайриқонунӣ гирифта шудааст.
(ECE / TRANS / 17 / Amend 21; 12 майи соли 2002 эътибор пайдо кардааст)

0.10-2 Ибораи "ё қатъ кардани амалиёти ББА амалӣ нашудааст" ҳолатҳоеро дар бар мегирад, ки шаҳодатнома оиди қатъкунӣ сохтакорӣ шудааст.
(ECE / TRANS / 17 / Amend.30; 13 сентябри соли 2012 эътибор пайдо кард)

Моддаи 11

1. Агар амалиёти ББА ба анҷом нарасонида шуда бошад, мақомоти салоҳиятдор:

а) дорандаи китобчаи ББА-ро тибқи суроғаи дар китобчаи ББА нишондодашуда дар бораи анҷом наёфтан огоҳ мекунад;

б) иттиҳодияи кафолатдиҳандаро дар бораи анҷом наёфтан огоҳ мекунад.

Мақомоти салоҳиятдор ба иттиҳодияи кафолатдиҳанда дар муддати як сол аз рӯзи қабули китобчаи ББА барои ба расмият даровардани он аз ҷониби мақомоти мазкур ё ду сол, агар шаҳодатномаи қатъ кардани амалиёти ББА бо роҳи сохтакорӣ, ё бо роҳи ғайриқонунӣ ё қаллобӣ гирифта шудааст, хабардор мекунад.
(ECE / TRANS / 17 / Amend.21; аз 12 майи соли 2002 эътибор пайдо кардааст) (ECE / TRANS / 17 / Amend.30; 13 сентябри соли 2012 мавриди эътибор пайдо кардааст)

Қайди тавзеҳӣ ба моддаи 11, банди 1

0.11-1 Тарзи огоҳномаи хаттӣ дар асоси қонунгузории миллӣ муайян карда мешавад. (ECE / TRANS / 17 / Amend.21; аз 12 майи соли 2002 эътибор пайдо кардааст) (ECE / TRANS / 17 / Amend.30; 13 сентябри соли 2012 эътибор пайдо кардааст)

Тафсир ба моддаи 11, банди 1

Пардохти боҷҳо ва андозҳо
Соқит карда шудааст.
(ECE / TRANS / WP.30 / AC.2 / 2010/3 / Rev.1, замимаи 2; ECE / TRANS / WP.30 / AC.2 / 105, банди 31)

Мӯҳлати огоҳӣ
Муқаррар карда шудааст, ки саршавии мӯҳлати огоҳ кардани иттиҳодияи кафолат оиди ба охир нарасидани амалиёти ББА муқарраршуда на санаи фиристодани он аз ҷониби мақомоти гумрук, балки санаи гирифтани огоҳномаи хаттӣ аз ҷониби иттиҳодияи кафолатдиҳанда мебошад. Тасдиқи он, ки огоҳнома воқеан равон карда шудааст ва гирифта шудааст, ба зиммаи мақомоти гумрук гузошта мешавад (яке аз усулҳои тасдиқ - бақайдгирии мукотиба мебошад). Агар мӯҳлати огоҳнома ба охир расида бошад, иттиҳодияи кафолатдиҳандаи миллӣ дигар барои борҳо масъулият надорад.
(TRANS / GE.30 / AC.2 / 12, банди 28; TRANS / GE.30 / 35, бандҳои 47 ва 48; TRANS / GE.30 / GRCC / 11, бандҳои 14 ва 15)

Огоҳ кардани дар бораи иттиҳодия (ҳо)-и кафолатдиҳанда
Мақомоти гумрук бояд фавран дар бораи ҳолатҳои дар банди 1 моддаи 11 зикргардида иттиҳодияи дахлдори миллии кафолатдиҳандаи худ (иттиҳодияҳои дахлдори миллии кафолатдиҳандаи худ)-ро огоҳ мекунанд, яъне дар ҳолатҳое, ки амалиёти ББА ба анҷом расонида нашудааст.
(TRANS / WP.30 / 192, банди 26; TRANS / WP.30 / AC.2 / 59, банди 46 ва замимаи 5)

Огоҳ кардани дорандаи китобчаи ББА
Талабот оиди огоҳкунии дорандаи китобчаи ББА, ки дар қайдҳои тавзеҳии 0.11-1 ва 0.11-2 зикр шудааст, тавассути фиристодани мактуби фармоишӣ иҷро карда мешавад. (TRANS / WP.30 / 192, банди 26; TRANS / WP.30 / AC.2 / 59, банди 46 ва замимаи 5)

2. Ҳангоми фаро расидани мӯҳлати пардохти маблағҳое, ки дар бандҳои 1 ва 2 моддаи 8 зикр шудаанд, мақомоти салоҳиятдор то ҳадди имкон пардохти аз шахс ё шахсони маблағи мазкурро пардохткунанда талаб мешаванд, қабл аз пешниҳоди талабот ба иттиҳодияи кафолатдиҳанда.
(ECE / TRANS / 17 / Amend.30; 13 сентябри соли 2012эътибор пайдо кард)

<u>Қайди тавзеҳӣ ба моддаи 11, банди 2</u>
0.11-2 Чораҳое, ки мақомоти салоҳиятдор оиди дархости пардохти маблағҳои дахлдор аз шахсе ё шахсоне, ки аз онҳо ин маблағҳо (аз ҷониби онҳо) бояд гирифта шаванд, бояд ҳадди ақал фиристодани талабномаро барои пардохт ба дорандаи китобчаи ББА ба суроғаи дар китобчаи ББА зикршуда дар бар гиранд кунанд ё ба шахсе (шахсоне), ки аз ӯ (онҳо) маблағҳои мазкур ҳолате гирифта мешаванд,

ки агар ӯ (онҳо) доранда (дорандагони) китобчаи ББА набошад, мутобиқи қонунгузории миллӣ. Талабот оиди пардохт нисбати дорандаи китобчаи ББА метавонад бо огоҳномае, ки дар банди 1 (а) ҳамин модда зикр шудааст, якҷоя карда шавад.

(ECE / TRANS / 17 / Amend.30; 13 сентябри соли 2012 эътибор пайдо кард)

3. Талабнома дар бораи пардохти маблағҳое, ки дар бандҳои 1 ва 2 моддаи 8 зикр шудаанд, ба иттиҳодияи кафолатдиҳанда на дертар аз се моҳи огоҳкунии иттиҳодияи мазкур дар бораи ба охир нарасидани амалиёти ББА ё оиди он, ки шаҳодатномаи қатъ кардани амалиёти ББА сохтакорӣ шудааст ё ғайриқонунӣ ва бо роҳи қаллобӣ ба даст оварда шудааст он пешниҳод карда мешавад, вале на дертар аз ду сол пас аз санаи зикршуда. Аммо дар сурати амалиётҳои ББА, ки дар тӯли ду соли дар боло зикршуда вобаста ба ӯҳдадории пардохти шахс (ашхос)-е, ки дар банди 2 ҳамин модда зикр шудааст (шудаанд), мавриди баррасии маъмурӣ ё судӣ қарор гирифтааст, дархости дилхоҳ оиди пардохт дар давоми як соли пас аз эътибор пайдо кардани қарори мақомоти салоҳиятдор ё судҳо равона карда мешавад

(ECE / TRANS /17/Amend.30; 13 сентябри соли 2012 эътибор пайдо кард)

<u>Қайди тавзеҳӣ ба моддаи 11, банди 3</u>

0.11-3-1 Ҳангоми қабули қарор дар бораи гузаронидани бор ё воситаи нақлиёт ба мақомоти салоҳиятдор тавсия дода мешавад, ки иттиҳодияи кафолатдиҳанда барои пардохти боҷҳо, хироҷҳо ва фоизҳое, ки аз дорандаи китобчаи ББА пардохта мешаванд, ба асос нагиранд, агар қонунгузории онҳо дигар воситаҳои ҳимояи манфиатҳоро пешбинӣ кунад, ки барои он масъуланд. (ECE / TRANS / 17 / Amend.30; 13 сентябри соли 2012 эътибор пайдо кард).

0.11-3-3-2 Мақомоти салоҳиятдор метавонанд ба иттиҳодияи кафолатдиҳанда дар бораи оғози мурофиаи маъмурӣ ё ҳуқуқӣ нисбати ӯҳдадории пардохт иттилоъ диҳанд. Дар ҳар сурат, мақомоти салоҳиятдор иттиҳодияи кафолатдиҳандаро дар бораи чунин мурофиаҳо, ки метавонанд пас аз ба итмом расидани мӯҳлати дусола ба анҷом расанд, огоҳ мекунанд.

(ECE / TRANS / 17 / Amend.30; 13 сентябри соли 2012 эътибор пайдо кард)

<u>Тафсир ба моддаи 11, банди 3</u>

Талабот оиди пардохти боҷҳо ва хироҷҳо

Ба дархост оиди пардохт бояд нусхаҳои ҳуҷҷатҳои дахлдор илова карда шаванд

Дар ҳолате, ки вайронкуниҳо нисбати қисми бор вайронкуниҳо роҳ дода шуда бошанд, мақомоти салоҳиятдор бояд талаботро оиди пардохти боҷҳо ва хироҷҳои дар бандҳои 1 ва 2 моддаи 8 зикргардида мутаносибан таҳрир кунанд. Бидуни зарар ба амрномаҳои миллӣ вобаста ба ҳуқуқи шикоят, аз ҷумла агар иттиҳодия далели алтернативии қатъ шудани амалиёти ББА-ро гирад, иттиҳодияи мазкур бояд ин далелро ба мақомоти салоҳиятдоре пешниҳод кунад, ки дар бораи ба итмом нарасидани амалиёти ББА хабар додаанд.
(ECE / TRANS / WP.30 / AC.2 / 2010/3 / Rev.1, замимаи 2)

4. Иттиҳодияи кафолатдиҳанда маблағҳои талабшавандаро дар давоми се моҳ аз санаи пешниҳоди талабнома оиди пардохт пардохт менамояд.
(ECE / TRANS / 17 / Amend.30; 13 сентябри соли 2012 эътибор пайдо кард)

Қайди тавзеҳӣ ба моддаи 11, банди 4

0.11-4 Агар тибқи тартиби пешбининамудаи моддаи мазкур аз иттиҳодияи кафолатдиҳанда дархост карда шавад, ки маблағҳои дар бандҳои 1 ва 2 моддаи 8 зикршударо пардохт кунад ва агар он дар давоми се моҳи муқаррарнамудаи Конвенсия пардохтро иҷро накунад, мақомоти салоҳиятдор метавонад пардохти маблағҳои зикршударо барои дар асоси муқаррароти миллӣ талаб кунад, зеро дар ин ҳолат дар бораи иҷро накардани шартномаи пешниҳоди кафолатҳо, ки иттиҳодияи кафолатдиҳанда тибқи қонунҳои миллӣ бастааст, сухан меравад. Мӯҳлати ниҳоӣ инчунин дар он ҳолат татбиқ карда мешавад, агар иттиҳодияи кафолатдиҳанда - пас аз гирифтани чунин талабот - бо ташкилоти байналмилалии дар банди 2 моддаи 6 зикргардида оид ба мавқеи худ нисбати даъво машварат кунад.
(ECE / TRANS / 17 / Amend.30; 13 сентябри соли 2012 эътибор пайдо кард)

5. Маблағҳои пардохтшуда ба иттиҳодияи кафолатдиҳанда дар давоми ду соли пас аз санаи пешниҳоди талабот оиди пардохт ба ӯ баргардонида мешаванд, агар бо қаноатмандии мақомоти салоҳиятдор муқаррар карда шуда бошад, ки нисбат ба ҳамлу нақли ББА ягон қонуншикание ба амал наомадааст. Мӯҳлати муқарраршудаи дусола метавонад тибқи қонунгузории миллӣ тамдид карда шавад.
(ECE / TRANS / 17 / Amend.30; 13 сентябри соли 2012 эътибор пайдо кард)

Боби III
ҲАМЛУ НАҚЛИ БОРҲО БО ИСТИФОДАИ КИТОБЧАИ ББА
а) Иҷозатдиҳии воситаҳои нақлиёт ва контейнерҳо
Моддаи 12

Барои тахти муқаррароти бахшҳои а) ва b) боби мазкур қарор доштан, ҳар як воситаи нақлиёти автомобилӣ бояд аз ҷиҳати сохт ва таҷҳизоти худ ба шартҳои дар замимаи 2 Конвенсияи мазкур муқарраршуда ҷавобгӯ бошад ва бояд барои ҳамлу нақл тибқи тартибе, ки дар замимаи 3 Конвенсияи мазкур пешбинӣ шудааст, иҷозат дода шавад. Шаҳодатнома оиди иҷозат бояд ба намунае, ки дар замимаи 4 оварда шудааст, мувофиқат кунад.

Тафсир ба моддаи 12

Шаҳодатномаи иҷозат

Тибқи намунае, ки дар замимаи 4 оварда шудааст, шаҳодатномаи иҷозат бояд дар формати А3 аз мобайн қатшуда иҷро шавад.

(TRANS / GE.30 / 10, банди 33; TRANS / WP.30 / 157, бандҳои 27-30; TRANS / WP.30 / AC.2 / 35, замимаи 6)

Мавҷудияти шаҳодатномаи иҷозат ва лавҳача оиди додани иҷозат

Шаҳодатномаи иҷозат, ки дар замимаи 4 Конвенсия пешбинӣ шудааст, бояд дар воситаи нақлиёт танҳо барои қисми боркашонии воситаи нақлиёти автомобилӣ, ки дар моддаи 1 замимаи 2 Конвенсия оварда шудааст, мавҷуд бошад. Дар ҳолати интиқоли ҳамлу нақли кузови ивазшаванда, ки тавсифи он дар замимаи 6, қайди тавзеҳии 0.1 j) оварда шудааст ё контейнер дар кузови ивазшавандаи иҷозатдошта ё контейнери иҷозатдошта, бояд лавҳаи додани иҷозат дар қисми II замимаи 7 Конвенсия пешбинишуда насб шуда бошад.

(TRANS / WP.30 / 168, банди 38; TRANS / WP.30 / AC.2 / 39, банди 17)

Моддаи 13

1. Барои тахти муқаррароти фаслҳои a) ва b) боби мазкур қарор гирифтан, контейнерҳо бояд мутобиқи шартҳои дар қисми I замимаи 7 муқарраршуда сохта шаванд ва тибқи расмиёти дар қисми II ҳамон замима муқарраршуда ба ҳамлу нақл иҷозат дода шуда бошанд.

2. Контейнерҳое, ки мутобиқи Конвенсияи гумрукӣ вобаста ба контейнерҳо, 1956 сол, созишномаҳои дар натиҷаи тахти сарпарастии Созмони Милали Муттаҳид, Конвенсияи гумрукии контейнерҳо, 1972 ё ҳамаи санадҳои байналмилалие, ки Конвенсияи охиринро иваз ё тағйир дода метавонанд, ба ҳамлу нақли бор тахти мӯҳр ва пломбаҳои гумрукӣ иҷозат дода шудаанд, ба муқаррароти банди 1 дар боло ҷавобгӯ ҳисобида мешаванд ва бояд барои ҳамлу нақл бо расмиёти ББА бе иҷозатгирии нав қабул карда шаванд.

Моддаи 14

1. Ҳар як Тарафи Шартнома ҳуқуқи эътироф накардани мӯҳлати иҷозати воситаҳои нақлиёти автомобилӣ ё контейнерҳое, ки ба шартҳои дар моддаҳои 12 ва 13 дар боло дарҷшуда ҷавобгӯ нестанд, нигоҳ медорад. Аммо Тарафҳои Шартнома набояд воситаҳои нақлиёти автомобилӣ ё контейнерҳоро дар ҳолате, ки нуқсонҳои дарёфтшуда ҷиддӣ нестанд ва барои қочоқ имконият фароҳам намеоранд, боздошт кунанд.

2. Пеш аз истифодаи нав барои ҳамлу нақли бор зери пломба ва мӯҳрҳои гумрукӣ ҳама гуна воситаи нақлиёти автомобилӣ ё контейнере, ки ба шартҳои барои иҷозати онҳо асосшуда ҷавобгӯ нест, бояд ё ба ҳолати аввалааш барқарор карда шаванд ё аз нав тахти расмиёти иҷозатгирӣ ҷойгир карда шаванд.

b) ТАРТИБИ ҲАМЛУ НАҚЛ БО ИСТИФОДАИ КИТОБЧАИ ББА

Моддаи 15.

1. Ҳангоми вуруди муваққатии воситаи нақлиёти автомибилӣ, маҷмӯи воситаҳои нақлиёт ё контейнере, ки барои ҳамлу нақли бор истифода мешавад, тибқи расмиёти ББА ягон санади махсуси гумрукӣ талаб карда намешавад. Барои воситаи нақлиёти автомобилӣ, маҷмӯи воситаҳои нақлиёт ё контейнер ҳеҷ гуна кафолат талаб карда намешавад.

2. Муқаррароти банди 1 ҳамин модда ба Тарафи Шартнома монеъ намешавад, ки дар идораи гумруки маҳалли таъинот иҷрои расмиятҳое,

ки дар амрномаҳои миллии он пешбинӣ шудаанд, талаб кунад, бо мақсади он, ки пас аз ба охир расидани амалиёт ББА воситаи нақлиётии автомобилӣ, маҷмӯи воситаҳои нақлиёт ё контейнер бароварда шаванд.

Қайди тавзеҳӣ ба моддаи 15

0.15 Мавҷуд набудани талабот оиди пешниҳоди ҳуҷҷатҳои гумрукӣ барои вуруди муваққатӣ метавонад вобаста бо воситаҳои нақлиётии дар баъзе кишварҳо ба қайд гирифтанашаванда, ба монанди ядакҳо ва нимядакҳо душвориро ба вуҷуд орад. Дар ин ҳолат, муқаррароти моддаи 15 бо шарте риоя мешаванд, ки агар ба мақомоти гумрук кафолатҳои мувофиқ бо нишон додани маълумот оиди ин воситаҳои нақлиёт (тамға ва рақам) дар варақаҳои буррищдори 1 ва 2 китобчаи ББА, ки кишвари манфиатдор аз он истифода мебарад ва дар чиптаҳои мувофиқ пешниҳод шаванд.

Тафсирҳо ба моддаи 15

Ҳуҷҷатҳои гумрукӣ

Азбаски барои воситаҳои нақлиёт ҳеҷ гуна кафолат ё ҳуҷҷат лозим нест, барои назорат варақаҳои буррищдорро истифода мебаранд, ки дар ҳарду дар идораи сарҳадии гумрукии давлати транзитӣ боқӣ мемонанд. Агар воситаи нақлиёт нобуд шуда бошад, муқаррароти моддаи 41 Конвенсия татбиқ карда мешаванд. Агар воситаи нақлиёт бесабаб нопадид шуда бошад, он гоҳ мутобиқи қонунгузории миллӣ аз интиқолдиҳанда ҷуброн ситонида мешавад, ки сурогаи ӯ дар китобчаи ББА нишон дода шудааст. (TRANS / GE.30 / 10, бандҳои 26 ва 27)

Расмиёти гумрукӣ

Истисно шудааст. (ECE / TRANS / WP.30 / 294, банди 44)

Барасмиятдорории гумрукии мошинҳои боркашоне, ки ҳамлу нақли ББА амалӣ мекунанд

Барои пешгирии барасмиятдорории алоҳида барои воридоти муваққатии нақлиёти боркашоне, ки дар хориҷи кишвар ба қайд гирифта шудааст, дорандаи китобчаи ББА бояд рақамҳои бақайдгирии нақлиёти боркашонро дар муқова ва варақаҳои буришдори китобчаи ББА нишон диҳад. Бе зарар ба татбиқи муқаррароти дигари Конвенсияи ББА дар ҳолатҳое, ки нақлиёти боркашон ҳангоми ҳамлу нақли ББА иваз мешавад, доранда бояд ба китобчаи ББА ислоҳи дахлдор ва дар мӯҳлатҳои муқарраршуда ворид кунад, тибқи расмиёти муқаррарнамудаи қоидаҳои миллӣ, тасдиқи ислоҳҳои мазкурро аз ҷониби мақомоти гумрук талаб кунад. Нақлиёти боркашони ивазшуда, ки дар он ҳамлу нақли ББА амалӣ намешавад, бояд мутобиқи қонунгузории миллии амалкунанда ба расмият дароварда шавад.
(ECE / TRANS / WP.30 / AC.2 / 2007/6, банди 12;
ECE / TRANS / WP.30 / AC.2 / 91, банди 25)

<u>Моддаи 16</u>

Дар сурате, ки ҳамлу нақли ББА тавассути воситаи нақлиёти автомобилӣ ё маҷмӯи воситаҳои нақлиёт анҷом дода мешавад, дар онҳо бояд лавҳаҳои росткунҷа бо навиштаҷоти "ББА", ки ба талаботи дар замимаи 5 ин Конвенсия муқарраршуда ҷавобгӯ мебошанд, насб карда шавад; як лавҳа дар қисми пеш насб мешавад ва лавҳаи дуюмаш дар қисми қафои воситаи нақлиёт ё маҷмӯи воситаҳои нақлиёт. Ин лавҳачаҳо бояд тавре насб шаванд, ки ба таври хуб ба назар намоён бошанд. Онҳо бояд ҷудошаванда бошанд ё бояд тавре сохта ва насб шаванд, ки барои онҳоро чаппа кардан, пӯшонидан, ду қат кардан имкон бошад ё ба тариқи дигар нишон додани он, ки ҳамлу нақли мазкур ба расмиёти ББА алоқаманд нест.
(ECE/TRANS/17/Amend. 16;аз 24 июни соли 1994 эътибор пайдо кардааст;
ECE/TRANS/17/Amend. 21; аз 12 майи соли 2002 эътибор пайдо кардааст)

<u>Тафсир ба моддаи 16</u>

Тавсифоти техникии лавҳаҳои ББА

Лавҳаҳои ББА бояд асоси сахт дошта бошанд ва мутобиқи талаботи моддаи 16 ва замимаи 5 Конвенсияи мазкур истеҳсол шаванд. Истифодаи лавҳаҳои худчаспандаи ББА иҷозат дода намешавад.
(TRANS / WP.30 / 157, банди 61)

Моддаи 17

1. Барои ҳар як воситаи нақлиёти автомобилӣ ё контейнер як китобчаи ББА тартиб дода мешавад. Аммо китобчаи ягонаи ББА метавонад барои маҷмӯи воситаҳои нақлиёт ё барои якчанд контейнерҳо, ки ба як воситаи нақлиёти автомобилӣ ё дар маҷмӯи воситаҳои нақлиёт бор карда шудаанд, тартиб дода шавад. Дар ин ҳолат дар манифести боркашонии китобчаи ББА бояд маводи дохилии ҳар як воситаи автомобилӣ, ки қисми маҷмӯи воситаҳои нақлиёт ё ҳар як контейнерро ташкил медиҳанд, алоҳида нишон дода шавад.
(ECE / TRANS / 17 / Amend 21; 12 майи соли 2002 эътибор пайдо кардааст)

Қайди тавзеҳӣ бо моддаи 17, банди 1

0.17-1 Муқаррарот оиди он, ки дар манифести боркашонии китобчаи ББА алоҳида нишон додани маводи дохилии ҳар як воситаи нақлиёт дар маҷмӯи воситаҳои нақлиёт ё ҳар як контейнер, танҳо барои соддагардонии азназаргузаронии гумрукии маводи дохилии воситаи нақлиёти алоҳида ё контейнери алоҳида пешбинӣ шудааст. Аз ин рӯ, ин муқаррарот набояд чунон ҷиддӣ тафсир карда шавад, ки тафовут дар он маводе, ки воқеан дар воситаи нақлиёт ё контейнер мавҷуд аст ва он маводе, ки бояд дар нақлиёт ё контейнер тибқи манифести бор мавҷуд бошад, вайронкунии Конвенсия ҳисобида мешавад.

Агар боркашон ба мақомоти салоҳиятдор исбот карда тавонад, ки сарфи назар аз чунин тафовут, маҷмӯи борҳое, ки дар манифести бор нишон дода шудаанд, ба маҷмӯи борҳое дар дохили маҷмӯи воситаҳои нақлиёт ё дар ҳамаи контейнерҳо мавҷуд аст, ки барои онҳо китобчаи ББА дода шудааст, мувофиқат мекунад, ин ҳолат вайрон кардани қоидаҳои гумрукӣ ҳисобида намешавад.

2. Китобчаи ББА танҳо барои иҷрои як ҳамлу нақл эътибор дорад. Он бояд ҳадди аққал ҳамон миқдор варақаҳои бурришдорро дар бар гирад, ки барои амаликунии ҳамлу нақли мазкур ББА заруранд.
(ECE / TRANS / 17 / Amend 21; 12 майи соли 2002 эътибор пайдо кардааст)

Қайди тавзеҳӣ ба моддаи 17, банди 2

0.17-2 Ҳангоми ҳамлу нақли лавозимоти хона расмиёти пешбининамудаи банди 10 с) Қоидаҳои истифодаи китобчаи ББА метавонад истифода шавад ва номгӯи лавозимот бояд дар ҳудуди оқилона маҳдуд карда шавад.

<u>Тафсир ба моддаи 17</u>

Додани китобчаҳо ББА ба автоқаторахо ва маҷмӯи воситаҳои нақлиётии боркашон бо нимядакҳо

Қарор дар бораи миқдори зарурии китобчаҳои ББА, ки барои ҳамлу нақли борҳо бо маҷмӯи воситаҳои нақлиёт ё дар якчанд контейнерҳои ба як воситаҳи нақлиётӣ боркардашуда ё маҷмӯи воситаҳои нақлиёт, ки дар моддаи 1 g) ва h) муқаррар шудаанд, қабул карда мешавад. Қарори идораи гумруки маҳалли равонкунӣ мутобиқи моддаи 4 Конвенсия аз ҷониби мақомоти гумруки давлатҳое дигаре, ки дар қаламрави онҳо амалиёти ББА анҷом дода мешавад, эътироф карда мешавад, бинобар ин, чунин идораҳои гумрук наметавонанд пешниҳоди китобчаҳои иловагии ББА-ро талаб кунанд. (TRANS / WP.30 / 157, банди 26)

Додани китобчаҳои ББА барои ҳамлу нақли борҳои молҳои омехта иборат аз борҳои оддӣ ва борҳои гаронвазн ё калонҳаҷм

Ҳангоми қабули қарор дар бораи миқдори китобчаҳои ББА, ки барои ҳамлу нақли борҳои омехта иборат аз борҳои оддӣ ва борҳои гаронвазн ё калонҳаҷм заруранд, идораи гумруки маҳалли равонкунӣ муқарраротои махсуси моддаи 32-ро ба назар мегирад, ки мувофиқи он барои ҳамлу нақли борҳои гаронвазн ё калонҳаҷм дар муқова ва ҳамаи варақаҳои буррришдори китобчаи ББА бояд навиштаҷоти "бори гаронвазн ё калонҳаҷм" навишта шуда бошад. Азбаски навиштаҷоти мазкур ба борҳои оддии таҳти мӯҳрҳо ва пломбаҳои гумрукӣ ҳамлу нақлшаванда тааллуқ надорад, барои интиқоли борҳои оддӣ китобчаи алоҳидаи ББА (ё китобчаҳои алоҳидаи ББА) зарур аст.
(TRANS / WP.30 / AC.2 / 71, Замимаи 3; TRANS / WP.30 / 206, банди 57)

Истифодаи якҷояи якчанд китобчаи ББА

Агар идораи гумруки маҳалли равонкунӣ барои барасмиятдарории як ҳамлу нақли ББА якчанд китобчаи ББА-ро қабул карда бошад, он гоҳ гумрук бояд ҳамаи рақамҳои китобчаи ББА мазкурро дар сутуни "Барои истифодаи расмӣ" дар ҳама варақаҳои буррришдори ҳар як китобчаи ББА, ки барои барасмиятдарорӣ қабул шудаанд, зикр намояд.
(TRANS / WP.30) /AC.2/71, замимаи 3; TRANS / WP.30 / 208, банди 52)

Моддаи 18

Ҳамлу нақли ББА метавонад тавассути якчанд идораи гумрукии маҳалли равонкунӣ ва маҳалли таъинот анҷом дода шавад, аммо шумораи умумии нуқтаҳои гумруки маҳалли равонкунӣ ва маҳалли таъинот набояд аз чор зиёд бошад. Китобчаи ББА ба идораҳои гумруки маҳалли таъиноти бор танҳо дар ҳолате пешниҳод карда шавад, агар ҳамаи идораҳои гумруки маҳалли равонкунӣ дар бораи қабули он қайд гузошта бошанд.
(ECE / TRANS / 17 / Amend.10; аз 23 майи соли 1989 эътибор пайдо кардааст; ECE / TRANS / 17 / Amend.21; аз 12 майи соли 2002 эътибор пайдо кардааст)

Қайдҳои тавзеҳӣ ба моддаи 18

0.18-1 Бо мақсади таъмини фаъолияти мутобиқи низоми ББА зарур аст, ки мақомоти гумрук дархостҳоро оиди он, ки ҳамлу нақл дар қаламрави кишвари ҳамсоя, ки он низ Тарафи Шартномаи Конвенсияи мазкур мебошад, идома дода шавад, қабул накунанд, идораи гумрук ҳангоми беруншавӣ ҳамчун идораи гумрукии маҳалли таъинот зикр карда шавад, ба истиснои ҳолатҳое, ки дархости мазкур бо ҳолатҳои махсус асоснок карда мешавад.

0.18-2 1. Борҳо бояд тавре бор карда шаванд, ки қисми боре, ки барои фаровардан дар нуқтаи аввал пешбинӣ шудааст, аз воситаи нақлиёт ё контейнер бе зарурати фаровардани бори дигар ё борҳои дигаре, ки дар нуқтаҳои дигар бояд фароварда шаванд, фароварда шавад.

2. Ҳангоми ҳамлу нақл бо борфарорӣ дар якчанд идораи гумрукӣ пас аз ҳар як борфарории қисмӣ дар ин бора дар сарлавҳаи 12 ҳамаи манифестҳои боқимондаи китобчаи ББА, инчунин дар ҳама варақаҳои бурришдори боқимонда ва чиптаҳои дахлдор сабт кардан зарур аст, ки мӯҳрҳо ва пломбаҳои нав гузошта шудаанд.

<u>Тафсирҳо ба моддаи 18</u>

Якчанд идораи гумрукии маҳалли равонкунӣ ва / ё маҳалли таъиноти бор Ҳамлу нақли ББА метавонад тавассути якчанд идораи гумрукии маҳалли равонакунӣ ва / ё маҳалли таъинот дар як ё якчанд кишвар сурат гирад, ба шарте, ки шумораи умумии нуқтаҳои гумруки маҳалли равонкунӣ ва таъинот аз чор зиёд набошад. Тибқи Низомномаи 6 Қоидаҳои истифодаи китобчаи ББА (замимаи 1 ба Конвенсия, намунаи китобчаи ББА: Варианти 1 ва Варианти 2, саҳифаи 3 муқова), барои ҳар як нуқтаи иловагии гумрукии маҳалли равонкунӣ ё маҳалли таъинот ду варақи иловагӣ зарур аст. Дар мавриди якчанд идораи гумрукии маҳалли равонакунӣ / таъинот, варақаҳои китобчаи ББА бояд тавре пур карда шаванд, ки бори боршуда/фаровардашуда манбаъд дар идораҳои гуногуни гумрукӣ ба таври иловагӣ ба манифести бор ворид карда шавад /аз манифести бор хориҷ карда шавад (сутунҳои 9, 10 ва 11) ва мақомоти гумруки маҳалли равонакунӣ / таъинот ба сутуни 16 бо аломатҳои тасдиқи борҳои боршуда / фаровардашуда сабт ворид намоянд.
(TRANS / GE.30 / 55, банди 22; TRANS / WP.30 / 141, бандҳои 39-41; TRANS / WP.30 / AC.2 / 31, замимаи 3; TRANS / WP.30 / 192, банди 26 ; TRANS / WP.30 / AC.2 / 59, банди 46 ва замимаи 5)

Имкониятҳои зиёд кардани шумораи умумии нуқтаҳои боркунӣ/ борфарорӣ дар ҳолатҳои истисноӣ то чор нуқта

Мувофиқи моддаи 18 ва банди 5 Қоидаҳои истифодаи китобчаи ББА (замимаи 1), дар рафти як ҳамду нақли ББА шумораи нуқтаҳои боркунӣ борфарорӣ набояд аз чаҳор зиёд бошад. Барои зиёд кардани шумораи умумии нуқтаҳои боркунӣ ва борфурорӣ дар як амалиёти нақлиётӣ воситаи нақлиётии автомобилӣ ё маҷмӯи воситаҳои нақлиёт метавонанд якчанд ҳамлу нақли ББА-ро пай дар пай ё яквақт анҷом диҳанд ва ҳар кадомаш бо истифодаи китобчаи алоҳидаи ББА. Бо ин мақсад вариантҳои зеринро истифода бурдан мумкин аст:

i) Истифодаи пай дар паи ду китобчаи ББА барои як амалиёти ҳамлу нақл тибқи шарҳи моддаи 28 "Истифодаи ду китобчаи ББА барои як ҳамлу нақли ББА”. Якум китобчаи ББА метавонад то чор идораи гумрукии маҳалли равонкунии бор ва маҳалли таъинотро дар бар гирад. Пас аз ба итмом расонидан ва қатъи он дар идораи чоруми гумрук китобчаи ББА-и нав метавонад кушода шавад ва барои қисми боқимондаи амалиёти ҳамлу нақл истифода шавад. Барои инъикоси ин ҳолат, дар ҳарду китобчаи ББА сабти мутобиқ ворид карда мешавад. Ҳамин тариқ, идораи охирини гумрукии маҳалли таъинот, ки бо якум китобчаи ББА фаро гирифта шудааст, идораи гумрукии маҳаллӣ равонкунӣ барои китобчаи дуюм мебошад, ки метавонад то се идораи гумруки таъинотро дар бар гирад. Дар китобчаи якуми ББА, ҳама борҳое, ки ба идораи гумрукии маҳалли таъинот равона карда мешаванд ва дар китобчаи дуввуми ББА пешбинӣ шудаанд, бояд тавре нишон дода шаванд, ки онҳо ба гумруки охирини маҳалли таъиноти бор таъин шудаанд. Ин расмиёт метавонад то ҳафт идораи гумруки маҳалли равонкунии бор ва маҳалли таъиноти борро фаро гирад. Барои иҷрои шартҳои дар моддаи 2 Конвенсия дарҷшуда муҳим аст, ки ҳарду ҳамлу нақли ББА аққалан бо убури як сарҳад амалӣ шаванд. Азбаски ду китобчаи ББА пай дар пай истифода мешаванд, дар ҳар лаҳзаи мушаххас танҳо як кафолати ББА эътибор дорад;

ii) Истифодаи якбораи якчанд воситаи нақлиёти автомобилӣ (масалан, маҷмӯи воситаҳои нақлиёт) ё якчанд контейнерҳо. Мувофиқи моддаи 17, банди 1 Конвенсияи ББА, барои ҳар як воситаи нақлиёти автомобилӣ ё контейнер метавонад китобчаи алоҳидаи ББА дода шавад. Ҳар як китобчаи ББА метавонад то чор нуқтаи боркунӣ ва борфарориро фаро гирад. Дар идораи (идораҳои) гумруки маҳалли равонкунии бор бояд ҳамаи рақамҳои ин китобчаи ББА дар сутуни “Барои истифодаи расмӣ” дар ҳама ваучерҳои ҳар як китобчаи ББА, ки барои барасмиятдарорӣ қабул шудаанд, нишон дода шаванд.

Новобаста аз истифодаи ин ё он варианти имконпазир, бастаи борҳое, ки барои борфарорӣ дар нуқтаҳои гуногуни борфарорӣ пешбинӣ шудаанд, бояд аз якдигар ҷудо карда шаванд, тавре ки дар банди 1 қайди тавзеҳии 0.18-2 пешбинӣ шудааст. (TRANS / WP.30 / 208, банди 28 ва замима; TRANS / WP.30 / AC.2 / 71, банди 71 ва замимаи 3)

Қайди тавзеҳӣ ба 0.18-2

Борфарорӣ

Истилоҳи “борфарорӣ”, ки ал ҷумла дар қайди тавзеҳии 0.18-2 оварда шудааст, ҳатман гирифтани борро аз воситаи нақлиёти автомобилӣ ё контейнер дар назар надорад, масалан дар ҳолатҳое, ки амалиёти ҳамлу нақл пас аз ба охир расидани ҳамлу нақли ББА идома ёбад. Аммо агар интиқоли ББА барои як қисми бор ба охир расад ва барои борҳои боқимонда идома ёбад, пас қисми якуми бор бояд воқеан аз қисми боркашонии ё контейнери пломбашуда бароварда шавад ва ё дар мавриди бори гаронвазн ё калонҳаҷм, аз қисми боқимондаи боре, ки барои он ҳамлу нақли ББА идома дорад, ҷудо карда шавад.

(TRANS) / WP.30 / AC.2 / 59, банди 46 ва Замимаи 5; TRANS / WP.30 / 192, банди 26)

Моддаи 19

Бор ва воситаи нақлиёти автомобилӣ, маҷмӯи воситаҳои нақлиёт ё контейнер бояд дар идораи гумрукии маҳалли равонкунӣ якҷоя бо китобчаи ББА пешниҳод карда шаванд. Мақомоти гумруки кишвари равонкунии бор барои тасдиқ кардани дурустии манифести бор ва гузоштани мӯҳрҳо ва пломбаҳои гумрукӣ ё назорати мӯҳрҳо ва пломбаҳои гумрукие, ки таҳти масъулияти шахсони аз ҷониби мақомоти гумруки мазкур чун ваколатдодашуда зикр шудаанд, чораҳои зарурӣ меандешанд.

Қайди тавзеҳӣ ба моддаи 19

0.19 Вазифаи идораи гумруки маҳалли равонкунии бор оиди тасдиқ кардани дурустии манифести бор зарурати тафтиши ҳадди аққал мувофиқати маълумот дар манифести бор бо маълумоти дар ҳуҷҷатҳои содиротӣ ва нақлиётӣ ё ҳуҷҷатҳои дигари тиҷоратӣ ба бор тааллуқдоштаро дар назар дорад; идораи гумруки маҳалли равонкунӣ инчунин метавонад борро дар ҳолати зарурӣ азназар гузаронад. Идораи гумруки маҳали равонкунӣ инчунин бояд ҳолати воситаи нақлиёти автомобилӣ ё контейнерро пеш аз гузоштани мӯҳр ва пломбаҳо тафтиш кунад ва нисбати воситаҳои нақлиётӣ ё контейнерҳои бо брезент болопӯшшуда ҳолати брезент ва маҳкамкамии васлҳои онро тафтиш кунад, зеро маълумоти мазкур ба шаҳодатномаи иҷозат дохил карда нашудааст.

(ECE / TRANS / 17 / Amend 21; 12 майи соли 2002 эътибор пайдо кардааст)

<u>Тафсир ба моддаи 19</u>
Гузаронидани назорат дар идораи гумруки маҳалли равонкунӣ

Барои фаъолияти мӯътадили низоми ББА хеле муҳим аст, ки барасмиятдарории гумрукии бор дар идораи гумруки маҳалли равонкунандаи бор бо иҷрои ҳама расмиёти зарурии гумрукӣ анҷом дода шавад. Аз ҷумла, ҳолатҳои зеринро пешгирӣ кардан зарур аст:
- эъломияи ғайриэътимодноки бор барои иваз кардани онҳо ҳангоми амалиёти ҳамлу нақл (яъне сигор бор карда мешавад ва гулқоғаз эъломия мешавад, ҳангоми амалиёти ҳамлу нақл сигор фароварда ва гулқоғаз бор карда мешаванд); ва
- ҳамлу нақли боре, ки ба манифести китобчаи ББА дохил карда нашудааст
(сигор, машрубот, маводи мухаддир, силоҳ).
(TRANS / GE.30 / AC.2 / 12, банди 3 1; T R A N S/G E. 30 / G R C C / 11, бандҳои 19-21)

Сохтакории барасмиятдарории китобчаи ББА дар идораи гумруки маҳалли равонкунӣ

Бо мақсади пешгирӣ кардани назорати қатъӣ дар идораи гумруки маҳалли равонкунӣ қоидавайронкунандагон метавонанд бо истифода аз мӯҳрҳо ва пломбаҳои қалбакии гумрукӣ барасмиятгирии китобчаи аслии ББА-ро дар идораи гумруки маҳалли равонкунии бор сохтакорӣ кунанд. Чунин амалҳои ғайриқонунӣ хеле хатарноканд, зеро тибқи муқаррароти Конвенсияи ББА мақомоти гумрукии кишварҳои транзит ва кишварҳои маҳалли таъиноти бор одатан ба назорати дар идораи гумрукии маҳалли равонкунии бор такя мекунанд. Аз ин рӯ, идораи гумрук (гумрукҳои) баромад, ки дар кишвар (кишварҳо)-и маҳалли равонкунии бор ҷойгир аст (ҷойгиранд) дар ошкоркунии чунин фаъолияти сохтакорӣ нақши ҳалкунанда мебозанд ва бояд дурустии мӯҳрҳо ва пломбаҳои гумрукӣ, агар имкон бошад, мутобиқати маълумотро дар манифести бор ба маълумоти китобчаи ББА, ки дар дигар ҳуҷҷатҳои ҳамроҳӣ мавҷуданд (масалан, эъломияи боркашонии содиротӣ, борхати КШҲБ ва ғайра), ки одатан дар идораҳои гумруки маҳалли равонкунии бор тафтиш мешаванд, тибқи Қайди тавзеҳии 0.19 тафтиш кунанд. Дар ҳолати зарурӣ, идораи гумруки (гумрукҳои) зикршуда бояд ҳамаи расмиёти дигари гумрукии ба амалиёти ББА дар мамлакати содиркунанда вобастабударо анҷом диҳад.

(TIRExB/REP/2003/18, банди 29; TRANS/WP.30/AC.2/75, банди 61 ва замимаи 3 ва TRANS/WP.30/AC.2/75/Corr.3)

Хусусиятҳои техникии пломбаю мӯҳрҳои гумрукӣ

Дар Конвенсияи ББА масъалаи стандартҳо ва талабот нисбати мӯҳрҳо ва пломбаҳои гумрукӣ баррасӣ намешавад. Он танҳо пешбинӣ мекунад, ки маъмулан Тарафҳои Шартнома бояд мӯҳрҳо ва пломбаҳои гумрукии дар Тарафҳои дигари Шартнома гузошташударо эътироф кунанд. Ҳамин тариқ, масъала дар бораи хусусиятҳои техникии пломбаю мӯҳрҳои гумрукӣ ба салоҳдиди мақомоти гумруки миллӣ гузошта шудааст. Барои таъмини самаранокии мӯҳргузории гумрукӣ, беҳтар аст, ки маъмуриятҳои гумрукӣ мӯҳрҳо ва пломбаҳоеро истифода баранд, ки ба талаботи охирини байналмилалӣ дар соҳаи мазкур ҷавобгӯ бошанд. Дар ин замина, таваҷҷӯҳи мақомоти гумрук ба талаботи камтарин, ки дар боби 1 замимаи махсуси Е ба Конвенсияи байналмилалӣ оид ба соддагардонӣ ва ҳамоҳангсозии расмиёти гумрукӣ (Конвенсияи таҷдиди назаршудаи Киото) муқаррар карда шудааст, равона карда мешавад. Ғайр аз ин, метавон директиваҳои боби 6 замимаи умумии Конвенсияи номбаршударо зикр карда шавад, ки таҳти сарпарастии Созмони Умумиҷаҳонии Гумрук (СУГ) таҳия шудаанд.
(TRANS / WP.30 / 216, банди 67 ва Замимаи 2 ва TRANS / WP.30 / 216 / Corr.1; TRANS / WP.30 / AC.2 / 77, банди 54 ва замимаи 3)

Моддаи 20

Мақомоти гумрук метавонанд мӯҳлати муайяни ҳамлу нақлро дар қаламрави кишвари худ муқаррар кунанд ва талаб намоянд, ки воситаи нақлиёти автомобилӣ, маҷмӯи воситаҳои нақлиёт ё контейнер бо хатсайри муқарраршуда ҳаракат кунанд.

<u>Қайди тавзеҳӣ ба моддаи 20</u>

0.20 Аз ҷумла, мақомоти гумрук ҳангоми таъини мӯҳлати ҳамлу нақли бор дар қаламрави худ инчунин амрномаҳои махсуси ба боркашонҳо вобастабуда ва хусусан амрномаҳо нисбати вақти корӣ ва давраҳои истироҳати ҳатмии ронандагони воситаҳои нақлиётро бояд ба назар гиранд. Тавсия дода мешавад, ки мақомоти гумрук аз ҳуқуқи худ барои муайян кардани хатсайр танҳо дар ҳолати қатъиян зарурӣ истифода баранд.

Тафсир ба моддаи 20

Санксияҳои ҷаримавӣ

Дар сурати вайрон кардани маҳдудиятҳое, ки аз моддаҳои 20 ва 39 бармеоянд, пардохти санксияҳои ҷаримавӣ вобаста бо чунин қонуншиканӣ бояд аз соҳиби китобчаи ББА ё шахси барои масъул вайронкуниҳои мазкур ҷавобгар талаб карда шавад, на аз иттиҳодияи кафолат.

(TRANS / GE.30 / AC.2 / 14, банди 29; TRANS / GE.30 / 39, банди 30)

Моддаи 21

Дар ҳар идораи гумруки фосилавӣ ва идораи гумруки маҳалли таъинот воситаи нақлиёти автомобилӣ, маҷмӯи воситаҳои нақлиёт ё контейнер барои назорат ба мақомоти гумрук бо борҳои дар дохили онҳо мавҷудбуда ва китобчаи ББА-и марбут ба бори ҳамлу нақлшаванда пешниҳод карда мешаванд.

Қайди тавзеҳӣ ба моддаи 21

0.21-1 Муқаррароти моддаи мазкур ба ҳеҷ ваҷҳ ҳуқуқи мақомоти гумрукро барои тафтиш ва азназаргузаронии ҳама гуна қисмҳои воситаи нақлиётро ғайр аз қисми бордони мӯҳрзада маҳдуд намекунад.

(ECE / TRANS / 17 / Amend 21; 12 майи соли 2002 эътибор пайдо кардааст)

0.21-2 Идораи гумруки вуруд ба кишвар метавонад боркашонро ба идораи гумрукии баромад аз кишвари ҳамсоя баргардонад, агар муайян намояд, ки китобчаи ББА дар кишвари баромади он ба расмият дароварда нашудааст ё нодуруст ба расмият дароварда шудааст. Дар ин ҳолат, идораи гумруки вуруд ба кишвар дар китобчаи ББА барои идораи гумруки баромади дахлдор сабт ворид мекунад.

0.21-3 Агар мақомоти гумрук дар вақти назорат намунаҳои борро гиранд, онҳо бояд дар манифести боркашонии китобчаи ББА сабти мутобиқ ворид кунанд, ки дар он ҳамаи маълумоти зарурӣ дар бораи бори гирифташуда мавҷуд бошад.

Тафсир ба моддаи 21

Қатъи амалиёти ББА дар идораи гумруки баромад (гумруки фосилавӣ) ва дар гумруки маҳалли таъиноти

Қатъи амалиёти ББА дар идораи гумруки фосилавӣ

Дар идораи гумруки баромад (гумруки фосилавӣ) воситаи нақлиёти автомобилӣ, маҷмӯи воситаҳои нақлиёт ё контейнер якҷоя бо бор ва китобчаи ББА -и дахлдор пешниҳод карда шуданд.

Қисман қатъ кардани амалиёти ББА
Дар идораи гумруки маҳалли таъинот воситаи нақлиёти автомобилӣ, маҷмӯи воситаҳои нақлиёт ё контейнер барои назорат ҳамроҳ бо бор ва китобчаи ББА дахлдор пешниҳод карда шуда, пас аз ин борфарории қисмӣ амалӣ шуд.

Қатъи пурраи амалиёти ББА

Воситаи нақлиёти автомобилӣ, маҷмӯи воситаҳои нақлиёт ё контейнер дар идораи охирини гумрукии маҳалли таъинот, бо мақсади назорати онҳо якҷоя бо бор ё дар ҳолати қатъ гардидани амалиёти (амалиётҳои) қаблии ББА бо бори боқимонда ва китобчаи ББА ба он дахлдошта пешниҳод шуданд (TRANS / WP.30 / 192, банди 26; TRANS / WP.30 / AC.2 / 59, банди 46 ва замимаи 5)

Моддаи 22

1. Ба истиснои азназаргузаронии боре, ки мақомоти гумрук мутобиқи муқаррароти дар банди 2 моддаи 5 пешбинишуда анҷом медиҳанд, кормандони гумруки ҳар яке аз Тарафҳои Шартнома, чун қоида, мӯҳрҳо ва пломбаҳои аз ҷониби мақомоти гумруки Тарафҳои дигари Шартнома гузошташударо бо шарти осеб надидани онҳо эътироф мекунанд. Аммо кормандони мазкур метавонанд, агар ин ба зарурати назорат вобаста бошад, мӯҳрҳо ва пломбаҳои худро илова кунанд.

2. Мӯҳрҳо ва пломбаҳои гумрукие, ки Тарафҳои Шартнома эътироф шудаанд, дар қаламрави онҳо таҳти ҳифзи меъёрҳои қонуние, ки мӯҳрҳо ва пломбаҳои гумрукии миллӣ доранд, қарор доранд.

Тафсир ба моддаи 22

Хусусиятҳои техникии мӯҳрҳо ва пломбаҳои гумрукӣ

Дар Конвенсияи ББА масъалаи стандартҳо ва талаботро барои мӯҳрҳо ва пломбаҳои гумрукӣ баррасӣ намешаванд. Дар он танҳо пешбинӣ мешавад, ки, чун қоида, Тарафҳои Шартнома бояд мӯҳрҳо ва пломбаҳои гумрукии дар Тарафҳои дигари Шартнома гузошташударо эътироф кунанд. Ҳамин тариқ, масъала дар бораи хусусиятҳои техникии мӯҳрҳо ва пломбаҳои гумрукӣ ба салоҳдиди мақомоти гумруки миллӣ гузошта шудааст. Барои таъмини самаранокии пломбагузории гумрукӣ, беҳтар аст, ки маъмуриятҳои гумрукӣ мӯҳрҳо ва пломбаҳоеро истифода баранд, ки ба талаботи охирини байналмилалӣ дар ин соҳа ҷавобгӯ бошанд. Дар ин замина, таваҷҷӯҳи мақомоти гумрук ба талаботи камтарин, ки дар боби 1 замимаи махсуси E ба Конвенсияи байналмилалӣ оид ба соддагардонӣ ва ҳамоҳангсозии расмиёти гумрукӣ (Конвенсияи таҷдиди назаршудаи Киото) муқаррар карда шудааст, равона карда мешавад. Ғайр аз ин, метавон директиваҳои боби 6 замимаи умумии Конвенсияи номбаршударо зикр карда шаванд, ки таҳти сарпарастии Созмони Умумиҷаҳонии Гумрук (WCO) таҳия шудаанд.
(TRANS / WP.30 / 216, банди 67 ва Замимаи 2 ва TRANS / WP.30 / 216 / Corr.1; TRANS / WP.30 / AC.2 / 77, банди 54 ва Замимаи 3)

<u>Моддаи 23</u>

Мақомоти гумрук танҳо дар ҳолатҳои истисноӣ метавонанд:

- талаб кунанд, ки ҳангоми убур аз қаламрави кишвар воситаҳои нақлиётии автомобилӣ, маҷмӯи воситаҳои нақлиёт ё контейнерҳо аз ҳисоби боркашонҳо ҳамроҳӣ карда шаванд;

- воситаҳои нақлиёт, маҷмӯи воситаҳои нақлиёт ё контейнерҳоро дар роҳ тафтиш ва аз назар гузаронанд.

Тафсир ба моддаи 23

Ҳамроҳӣ кардани воситаҳои нақлиёт

Моддаи 23 пешбинӣ менамояд, ки ҳамроҳӣ танҳо дар ҳолатҳои истисноӣ амр дода мешавад, вақте ки таъмини риояи қонунгузории гумрук бо дигар роҳҳо имконпазир нест. Қарор нисбати ҳамроҳӣ бояд дар асоси таҳлили хавфҳо қабул карда шавад. Аз ҷумла, мақомоти гумрук бояд хатари аз ҷониби оператори нақлиётӣ пешниҳод нашудани воситаи нақлиёт (воситаҳои нақлиёт)-ро бо бор дар идораи гумрукии таъинот ё баромад (гумруки фосилавӣ) ва ғайриқонунӣ ба муомилоти озод бароварда шудани борро таҳлил намояд. Дар ин ҳолат, ба мақомоти гумрук тавсия дода мешаванд, ки аз ҷумла омилҳои зеринро (бо тартиби ихтиёрӣ) баҳо диҳанд:

- маълумот дар бораи вайронкунии қонунгузории гумрукӣ, ки аз ҷониби соҳиби китобчаи ББА содир шудааст, инчунин дар бораи бозхонди иҷозатномаҳо ё истисноҳои қаблӣ аз расмиёти ББА;

- маълумот дар бораи эътибори оператори нақлиётӣ;

- маблағи боҷҳо ва хироҷҳои воридотӣ ё содиротӣ, ки нисбати онҳо хавфи пардохт нашудан мавҷуд аст;

- баромади бор ва хатсайри он.

Дар ҳолати ҳамроҳӣ кардан ва аз ҷумла, агар ба боркашон ягон далели хаттӣ пешниҳод нашавад, ба мақомоти гумрук тавсия дода мешавад, ки бо дархости боркашон дар сутуни 5 “Ғайра” дар чиптаи китобчаи ББА №1 калимаи “Ҳамроҳӣ”-ро бо зикри мухтасари сабабҳои чунин ҳамроҳиро сабт кунад.

Тибқи қайди тавзеҳии 0.1 f), хироҷ барои ҳамроҳӣ набояд аз арзиши тахминии хизмати расонидашуда зиёд бошад ва набояд роҳи ғайримустақими ҳифзи маҳсулоти миллӣ ё андоз аз содирот ё воридоти молҳо барои мақсадҳои молиявӣ бошад.

(ECE / TRANS / WP.30 / 240, банди 26; ECE / TRANS / WP.30 / AC.2 / 97, банди 27)

Моддаи 24

Агар мақомотҳои гумрук ҳангоми ҳаракат дар роҳ ё дар гумруки фосилавӣ азназаргузаронии борро дар воситаи нақлиёти автомобилӣ, маҷмӯи воситаҳои нақлиёт ё контейнер амалӣ кунанд, онҳо бояд дар бораи мӯҳрҳо ва пломбаҳои нави гузошташуда ва моҳияти назорати иҷрошуда дар варақаҳои бурришдори китобчаи ББА, ки дар кишвари онҳо истифода шуданд, дар чиптаҳои мутобиқ ва дар варақаҳои бурришдори боқимондаи китобчаи ББА сабт ворид кунанд.

Моддаи 25

Агар мӯҳр ва пломбаҳои гумрукӣ ҳангоми дар роҳ дар шароити дигаре, ки дар моддаҳои 24 ва 35 пешбинӣ шудаанд, осеб диданд ё бор нобуд ё вайрон шуда бошад, аммо мӯҳрҳо ё пломбаҳо осеб надида бошанд, бояд тартиби дар замимаи 1 Конвенсияи мазкур муқарраршуда нисбати истифодаи китобчаи ББА, бе зарар ба имкони татбиқи муқаррароти қонунгузории миллӣ бояд риоя карда шавад ва илова бар ин, протоколи дар китобчаи ББА мавҷудбуда бояд пур карда шавад.

Моддаи 26

1. Агар қисми ҳамлу нақл, ки бо истифодаи китобчаи ББА тавассути қаламрави давлате гузаронида мешавад, ки Тарафи Шартномаи Конвенсияи мазкур намебошад, он гоҳ ҳамлу нақли ББА дар ҳамин қисмати роҳ боздошта мешавад. Дар ин ҳолат, мақомоти гумруки Тарафи Шартнома, ки ҳамлу нақл тавассути қаламрави он минбаъд идома меёбад, китобчаи ББА-ро барои барқарор кардани ҳамлу нақли ББА, ба шарте ки мӯҳрҳо ва пломбаҳои гумрукӣ ва/ё рамзҳои шинохташаванда вайрон нашудаанд, қабул мекунанд. Дар ҳолатҳое, ки мӯҳрҳо ва пломбаҳои гумрукӣ вайрон шуда бошанд, гумрук метавонад китобчаи ББА-ро барои барқарор кардани нақлиёти ББА мутобиқи муқаррароти моддаи 25 қабул кунад.
(ECE / TRANS / 17 / Amend. 21, 12 майи соли 2002 эътибор пайдо кардааст; ECE / TRANS /17/Amend.24, 19 сентябри 2004 эътибор пайдо кардааст)

2. Ҳамин муқаррарот нисбати он қисмати хатсайре, ки китобчаи ББА дар он аз ҷониби соҳиби китобча дар қаламрави Тарафи Шартнома истифода намешавад, бинобар мавҷудияти расмиёти транзити гумрукии соддашуда ё дар ҳолати зарур набудани татбиқи низоми транзити гумрукӣ, истифода мешавад.

3. **Дар ин ҳолат идораҳои гумрукие, ки ҳамлу нақли ББА дар он қатъ шудааст ё барқарор карда шудааст, мутаносибан ҳангоми воридшавӣ ё беруншавӣ аз кишвар ҳамчун идораи гумруки фосилавӣ эътироф карда мешаванд.**
(ECE / TRANS / 17 / Amend 21; 12 майи соли 2002 эътибор пайдо кардааст)

<u>Тафсир ба моддаи 26</u>

Боздоштани нақлиёти ББА дар Тарафи Шартнома, ки дар он ягон иттиҳодияи ваколатдори кафолатдиҳанда вуҷуд надорад

Моддаи 26 инчунин нисбати он Тарафҳои Шартнома истифода мешавад, ки дар он ягон иттиҳодияи кафолатдиҳандаи ваколатдор мавҷуд нест ва аз ин рӯ, муқаррароти Конвенсия мутобиқи банди b) моддаи 3 татбиқ карда намешаванд. Феҳрасти чунин Тарафҳои Шартномаро Кумитаи маъмурии ББА ва Раёсати Иҷроияи ББА (РИ ББА) дар асоси ҳуҷҷатҳое тартиб медиҳанд, ки Тарафҳои Шартнома ба РИ ББА мутобиқи муқаррароти қисми I замимаи 9 Конвенсия месупоранд.
(TRANS / WP.30 / AC.2 / 63, бандҳои 59 ва 60 ва замимаи 3)

Истифодаи расмиёти ББА дар ҳолате, ки қисми ҳамлу нақл тавассути воситаҳои нақлиётии автомобилӣ иҷро намешавад

Тибқи моддаи 2 Конвенсия, агар қисми муайяни ҳамлу нақли ББА байни оғоз ва анҷомёбии он тавассути воситаи нақлиётии автомобилӣ анҷом дода шавад, намудҳои дигари нақлиёт (роҳи оҳан, дарё ва ғайра) истифода шуда метавонанд. Дорандаи китобчаи ББА дар қитъаи ҳамлу нақл бо намуди дигари нақлиёт амалӣ мешавад, метавонад:

- аз мақомоти гумрук дархост кунанд, ки мутобиқи муқаррароти банди 2 моддаи 26 Конвенсия ҳамлу нақли ББА қатъ карда шавад. Барои барқарор кардани ҳамлу нақли боздошташудаи ББА барасмиятдарории гумрукӣ ва назорати гумрукӣ бояд дар охири қитъае, ки бо намуди дигари нақлиёт амалӣ мешавад, таъмин карда шавад. Агар ҳамлу нақли дар тамоми хатсайри кишвари интиқолдиҳанда тавассути воситаи нақлиётии автомобилӣ ҳамлу нақл карда нашавад, амалиёти ББА метавонад дар идораи гумрукии интиқол оғоз карда шавад ва қатъшавии он бетаъхир тавассути ҷудо кардани варақаҳои бурришдори №1 ва №2 китобчаи ББА тасдиқ карда мешавад. Дар чунин ҳолат кафолати ББА барои қисми боқимондаи роҳ дар дохили кишвари мазкур амал намекунад. Аммо ҳамлу нақли ББА метавонад ба осонӣ дар Тарафи дигари Шартнома дар гумруке, ки дар охири қитъаи ҳамлу нақли бо намуди дигари нақлиёт амалишаванда ҷойгир шудааст, мутобиқи муқаррароти моддаи 26 Конвенсия барқарор карда шавад; ё

- расмиёти ББА истифода шавад. Аммо дар ин ҳолат дорандаи китобчаи ББА бояд ба назар гирад, ки амалиёти ББА дар ин кишвар танҳо дар сурате татбиқ карда мешавад, ки мақомоти гумруки миллӣ тавонанд барасмиятдарории дурусти китобчаи ББА-ро дар нуқтаҳои зерин таъмин кунанд (вобаста ба шароит): гумруки фосилавии вуруд, гумруки фосилавии баромад ва гумруки маҳалли таъинот.
(TRANS / WP.30 / AC.2 / 67, банди 64 ва замимаи 4)

Моддаи 27

Бо шарти риояи муқаррароти Конвенсияи мазкур ва аз ҷумла моддаи 18-и он идораи гумруки дар аввал зикршудаи маҳалли таъинот метавонад бо идораи дигари гумруки маҳалли таъинот иваз карда шавад.

Моддаи 28

1. Қатъи амалиёти ББА фавран аз ҷониби мақомоти гумрук тасдиқ карда мешавад. Қатъи амалиёти ББА метавонад бидуни шарту мувофиқа ё бо шарту мувофиқа тасдиқ карда шавад; агар қатъ кардани амалиёт бо шарту мувофиқа тасдиқ карда шавад, ин ҳолат бояд ба далелҳои худи амалиёти ББА вобаста бошад. Далелҳои мазкур бояд дар китобчаи ББА дақиқ нишон дода шаванд.
(ECE / TRANS / 17 / Amend 21; 12 майи соли 2002 эътибор пайдо кардааст)
2. Дар ҳолатҳое, ки бор таҳти шартҳои дигари расмиёти гумрукӣ ё низоми дигари назорати гумрукӣ интиқол дода мешавад, ҳама қонунвайронкуние, ки метавонанд тибқи дар доираи ин расмиёти дигари гумрукӣ ё низоми назорати гумрукӣ содир карда шаванд, шахсан ба дорандаи китобчаи ББА ё ба ягон шахси дигаре, ки аз номи ӯ амал мекунад, бояд мансуб дониста нашаванд. (ECE / TRANS / 17 / Amend 21; 12 майи соли 2002 эътибор пайдо кардааст)

Қайди тавзеҳӣ ба моддаи 28

0.28-1 Истифодаи китобчаи ББА бояд танҳо бо вазифае, ки барои он пешбинӣ шудааст, маҳдуд карда шавад, яъне ҳамлу нақли транзитӣ. Китобчаи ББА набояд, масалан, барои нигоҳ доштани бор таҳти назорати гумрукӣ дар маҳалли таъиншуда истифода шавад.
(ECE / TRANS / 17 / Amend.21; аз 12 майи соли 2002 эътибор пайдо кардааст; ECE / TRANS / 17 / Amend.30; аз 13 сентябри 2012 эътибор пайдо кардааст)

0.28-2 Дар моддаи мазкур пешбинӣ шудааст, ки амалиёти ББА ҳангоми гузаронидани бор ба расмиёти дигари гумрукӣ ё низоми дигари назорати гумрукӣ қатъ карда мешавад.

Чунин гузариш барасмиятдарории гумрукиро барои муомилоти озод (пурра ё шартӣ), содирот тавассути сарҳад ба кишвари сеюм (содирот) ё минтақаи озод ё нигаҳдории бор дар маҳалле, ки мақомоти гумрук тасдиқ кардааст, то интишори эъломиякунӣ дар расмиёти дигари гумрукӣ дар бар мегирад.
(ECE / TRANS / 17 / Amend.30; 13 сентябри соли 2012 эътибор пайдо кард)

<u>Тафсир ба моддаи 28</u>
Баргардонидани китобчаи ББА ба доранда ё ба шахси дигаре, ки аз номи ӯ амал мекунад
Бояд таъкид кард, ки баргардонидани фаврии китобчаи ББА ба доранда ё ба шахси дигаре, ки аз номи ӯ амал мекунад, новобаста аз қатъи амалиёти ББА бо шарту мувофиқа ё бидуни шарту мувофиқа - масъулияти бевоситаи идораи гумруки маҳалли таъинот мебошад. Саривақтии баргардонидани китобчаҳои истифодашудаи ББА ба Иттиҳодияи супорандаи китобчаҳои ББА ва ташкилоти байналмилалии дар моддаи 6 номбаршуда имкон медиҳад, ки на танҳо назорати зарурироро ба амал оранд, балки инчунин ба доранда китобчаҳои навро супоранд, чунки шумораи китобчаҳои дар муомилотбуда (дар ихтиёри доранда) маҳдуд буда метавонад.
(TRANS / GE.30 / AC.2 / 12, банди 33; TRANS / GE.30 / GRCC / 11, бандҳои 24 ва 25; TRANS / WP.30 / 192, банди 26; TRANS / WP.30 / AC. 2/59, банди 46 ва замимаи 5)

Истифодаи ду китобчаи ББА барои як ҳамлу нақли ББА
Агар шумораи варақаҳои буррисшдори китобчаи ББА барои тамоми ҳамлу нақли ББА нокифоя бошад, пас дар чунин ҳолат қисми якуми ҳамлу нақли ББА бояд мутобиқи муқаррароти моддаҳои 27 ва 28 Конвенсия ба охир расонида шавад ва дар қисми боқимондаи ҳамлу нақли ББА китобчаи нав истифода шавад, ки бояд аз ҷониби он гумруке, ки қатъи амалиёти қаблии ББА-ро тасдиқ кардааст, барои барасмиятдарорӣ қабул карда шавад. Барои инъикоси ин ҳолат бояд дар ҳарду китобчаи ББА сабти дахлдор ворид карда шавад.
(TRANS / WP.30 / AC.2 / 23, банди 21; TRANS / WP.30 / 192, банди 26; TRANS / WP.30 / AC.2 / 59, банди 46 ва замимаи 5)

Расмиёте, ки пас аз қатъ кардани амалиёти ББА истифода мешаванд
Соқит карда шудааст.
(ECE/TRANS/WP.30/AC.2/105, банди 31)

Қатъи амалиёти ББА

1. Дар сурати қатъ намудани амалиёти ББА бидуни шарту мувофиқа тасдиқ шуда бошад, мақомоти гумрук, агар онҳо иддао дошта бошанд, ки шаҳодатномаи қатъкунӣ ба тариқи ғайриқонунӣ ё қаллобӣ ба даст оварда шудааст, дар огоҳнома оиди ба анҷом нарасонидани амалиёти ББА ва / ё дархост оиди амалӣ кардани пардохтҳои зарурӣ сабабҳое, ки тибқи онҳо иддао мекунанд, ки қатъ кардани амалиёти ББА мазкур ғайриқонунӣ ё қаллобӣ анҷом дода шудааст, бояд нишон дода шаванд.
2. Мақомоти набояд гумрук қатъ гардидани амалиёти ББА-ро бо шартҳои мунтазами беасос бе зикри сабабҳои онҳо танҳо бо мақсади пешгирӣ аз иҷрои талаботи моддаи 10, банди 1 ва моддаи 11, банди 1 тасдиқ кунанд. (TRANS / GE.30 / GRCC / 11, банди 12; TRANS /GE.30/AC.2/12, банди 25; TRANS / WP.30 / 192, банди 26; TRANS / WP.30 / AC.2 / 59, банди 46 ва замимаи 5)

Сабт оиди шартҳои иҷрошуда

Мақомоти гумрук бояд шартҳои дилхоҳро вобаста ба қатъи амалиёти ББА хеле возеҳ зикр кунанд ва мавҷудияти ин шартро бо пур кардани сутуни 27 дар варақаи бурришдори № 2 ва гузоштани ҳарфи “R” дар сарлавҳаи 5 дар варақаи № 2 китобчаи ББА, инчунин бо пур кардани протоколи китобчаи ББА дар ҳолати зарурӣ нишон диҳад.
(TRANS / GE.30 / 8, банди 12; TRANS / WP.30 / 192, банди 26; TRANS / WP.30 / AC.2 / 59, банди 46 ва замимаи 5)

Шаклҳои дигари исботи қатъи амалиёти ББА

Барои гирифтани далели алтернативии қатъи мутобиқи амалиёти ББА, ба мақомоти гумрук тавсия дода мешавад, ки ба таври истисноӣ, масалан, маълумоти зеринро истифода баранд, агар он бо қонеъ кардани онҳо пешниҳод шуда бошад:

- ҳама гуна шаҳодатномаи расмӣ ё тасдиқи қатъи амалиёти ББА-и пас аз амалиёти мавриди баррасӣ минбаъда, ки аз ҷониби Тарафи дигари Шартнома ба расмият дароварда шудааст ва дар он ҳамлу нақли мазкури ББА идома дорад, ё тасдиқи ҳамлу нақли бори дахлдор дар шароити расмиёти гумрукии дигар ё дигар низоми назорати гумрукӣ, масалан, тоза кардани он барои муомилоти озод;
- чиптаҳои № 1 ё № 2 дар китобчаи ББА бо мӯҳри ба таври дахлдор аз ҷониби мақомоти гумруки ин гуна Тарафи Шартнома гузошташуда ё нусхаи он, ки аз ҷониби ташкилоти байналмилалие, ки дар моддаи 6 Конвенсия зикр шудааст, пешниҳод карда мешавад, ки бояд нусхаи асл будани онро тасдиқ кунад.
(TRANS / WP.30 / 159, банди 38; TRANS / WP.30 / 192, банди 26; TRANS / WP.30 / AC.2 / 59, банди 46 ва замимаи 5)

Расмиёти мукаммалшудаи истифодаи китобчаҳои ББА аз ҷониби боркашонҳо
Дар баъзе Тарафҳои Шартнома боркашон наметавонад бевосита бо шахсони мансабдори мақомоти гумрук дар идораи гумруки маҳалли таъиноти муроҷиат кунад, то даме, ки боргиранда ё агентҳои ӯ расмиёти зарурии гумрукиро барои барасмиятдарории бор ё мувофиқи ҳама гуна расмиёти дигари гумрукӣ дар охири амалиёти транзитии ББА-ро иҷро накунанд. Барои он, ки ба оператори нақлиётӣ ё ронандаи ӯ имкон боварӣ ҳосил кардан, ки қатъ гардидани расмиёти ББА аз ҷониби шахсони мансабдори салоҳиятдори мақомоти гумрук ба таври мутобиқ тасдиқ шудааст, ба боркашон ё ронандаи ӯ иҷозат дода мешавад, ки бо салоҳдиди худ китобча ББА дар худ нигоҳ доранд ва ба борқабулкунанда ё агентҳои ӯ танҳо нусхаи варақаи бурришдори 1/№2 рангаш зардро пешниҳод кунанд (на барои истифодаи гумрукӣ) -и китобчаи ББА дар якҷоягӣ бо ҳама ҳуҷҷатҳои зарурӣ пешниҳод кунанд. Пас аз барасмиятдарории бор барои муомилоти озод ё тибқи расмиёти дигари дилхоҳӣ гумрукӣ, боркашон ё ронандаи ӯ бояд шахсан ба шахсони мансабдори салоҳиятдори гумрук муроҷиат намуда, китобчаи ББА-ро пешниҳод кунанд.
(TRANS / WP.30 / 188, банди 54; TRANS / WP.30 / AC.2 / 59, бандҳои 61 ва 62 ва замимаи 6)

c) МУҚАРРАРОТЕ, КИ БА ҲАМЛУ НАҚЛИ БОРИ ГАРОНВАЗН ВА КАЛОНҲАЧМ ВОБАСТААНД

Моддаи 29

1. Муқаррароти фасли мазкур танҳо барои ҳамлу нақли бори гаронвазн ва калонҳаҷм татбиқ карда мешаванд, ки таърифи он дар банди p) Моддаи 1 ҳамин Конвенсия муқаррар карда шудааст. (ECE / TRANS / 17 / Amend 21; 12 майи соли 2002 эътибор пайдо кардааст)

2. Агар муқаррароти ҳамин фасл татбиқ карда шаванд, ҳамлу нақли борҳои гаронвазн ё калонҳаҷм метавонад бо қарори мақомоти гумруки маҳалли равонкунии бор бо истифода аз воситаҳои нақлиёт ё контейнерҳои мӯҳрназада анҷом дода шавад.

3. Муқаррароти фасли мазкур танҳо дар ҳолате татбиқ карда мешаванд, ки ба андешаи мақомоти гумруки маҳалли равонкунӣ бори гаронвазн ё калонҳаҷм, инчунин ҳама лавозимоти якҷоя бо онҳо интиқошаванда аз рӯи тавсифи онҳо ба осонӣ шинохта шаванд ё бо пломбаю мӯҳрҳои гумрукӣ ва / ё аломатҳои мушаххаскунӣ ба тарзе, ки ивазшавӣ ё бозпас гирифтани борҳои номбаршударо бидуни гузоштани изҳои намоён пешгирӣ кунанд, таъмин карда шаванд.

\

Қайди тавзеҳӣ ба моддаи 29

0.29 Барои воситаҳои нақлиётии автомобилӣ ё контейнерҳое, ки борҳои гаронвазн ё калонҳаҷмро ҳамлу нақл мекунанд, шаҳодатномаи тасдиқ талаб карда намешавад. Новобаста ба ин, идораи гумруки маҳалли равонкунӣ вазифадор аст, ки иҷроиши шартҳои дигари дар ин модда пешбинишударо барои намуди мазкури ҳамлу нақл нақлиёт тафтиш намояд. Мақомоти гумруки Тарафҳои дигари Шартнома қарори қабулкардаи идораи гумруки маҳалли равонкуниро бояд қабул кунанд, ба истиснои ҳолатҳое, ки агар ба андешаи онҳо, қарори мазкур ба таври возеҳ бар хилофи муқаррароти моддаи 29 набошад.

<u>Тафсир ба моддаи 29</u>

Воситаҳои наклиёти автомобилӣ, ки ба сифати бори гаронвазн ё калонҳаҷм баррасӣ мешаванд

Агар борҳои гаронвазн ё калонҳаҷм дар нақлиёти автомобилӣ ё воситаҳои нақлиёти таъиноти махсус интиқол дода шаванд, ки худи онҳо бори гаронвазн ё калонҳаҷм ба ҳисоб меравand ва аз ин рӯ ҳам нақлиёт ва ҳам бор дар як вақт ба шартҳои дар боби III (в) Конвенсия пешбинишуда ҷавобгӯ бошанд, он гоҳ танҳо як китобчаи ББА, ки дар муқова ва ҳама варақаҳои бурришдори он навиштаҷоти дар моддаи 32 Конвенсия пешбинишуда иҷро шудааст, талаб карда мешавад. Агар дар чунин воситаҳои нақлиёт бори муқаррарӣ дар қитъаи боркунӣ ё дар контейнерҳо кашонда шаванд, воситаи нақлиёт ё контейнерҳо бояд бо риояи шароити дар боби III а) пешбинишуда пешакӣ ба расмият дароварда шаванд ва қисми боркунӣ ё контейнерҳо мӯҳр ва пломба зада шаванд.

Муқаррароти зербанди iii) банди а) моддаи 3 Конвенсия ҳангоми баровардани воситаҳои нақлиёти автомобилӣ ё воситаҳои нақлиёти таъиноти махсус аз кишваре, ки идораи гумруки маҳалли равонкунӣ воқеъ аст ва ба кишваре, ки идораи гумруки маҳалли таъинот ҷойгир аст, ворид карда мешаванд, истифода мешаванд. Ҳамзамон муқаррароти моддаи 15 Конвенсия оид ба воруди муваққатии воситаи нақлиёти автомобилӣ истифода намешаванд. Аз ин рӯ, ҳуҷҷатҳои гумрукӣ барои воридоти муваққатии чунин воситаҳои нақлиётӣ талаб карда намешаванд.

(TRANS / WP.30 / AC.2 / 59, бандҳои 61 ва 62 ва замимаи 6; TRANS / WP.30 / AC.2 / 65, бандҳои 39 ва 40 ва замимаи 2; TRANS / WP.30 / 200, банди 72)

Интиқоли чорвои зинда

Ҳангоми интиқоли чорвои зинда муқаррароти моддаи 29 нисбати ҳамлу нақли борҳои гаронвазн ё калон истифода мешаванд.
(TRANS / GE.30 / AC.2 / 21, банди 30)

<u>Моддаи 30</u>

Ҳама муқаррароти Конвенсияи мазкур, ба истиснои муқаррароте, ки тағйирёбии онҳо бо муқаррароти махсуси фасли мазкур пешбинӣ шудаанд, нисбати ҳамлу нақли борҳои гаронвазн ё калонҳаҷм тибқи тартиби ББА истифода карда мешаванд.

Моддаи 31

Масъулияти иттиҳодияи кафолатдиҳанда на танҳо ба борҳое, ки дар китобчаи ББА номбар шудаанд, балки инчунин ба молҳое, ки гарчанде дар ин китобча номбар нашуда бошанд ҳам, дар платформа ё дар байни борҳои дар китобчаи ББА номбаршуда ҷойгиранд.

Моддаи 32

Дар муқова ва ҳама варақаҳои бурришдори китобчаи ББА бояд калимаҳои “Борҳои гаронвазн ё калонҳаҷм” ба забони англисӣ ё фаронсавӣ ба ҳарфҳои ғафс навишта шаванд.

Тафсир ба моддаи 32

Супоридани китобчаи ББА барои интиқоли борҳои омехта иборат аз борҳои оддӣ ва борҳои гаронвазн ё калонҳаҷм

Ҳангоми қабули қарор дар бораи шумораи китобчаҳои ББА-и барои ҳамлу нақли борҳои омехта иборат аз борҳои оддӣ ва борҳои гаронвазн ё калонҳаҷм зарурбуда идораи гумруки маҳалли равонкунӣ муқаррароти махсуси моддаи 32-ро ба назар мегирад, ки мувофиқи он барои ҳамлу нақли борҳои гаронвазн ё калонҳаҷм дар муқова ва ҳама варақҳои бурришдори китобчаи ББА бояд навиштаҷоти “бори гаронвазн ё калонҳаҷм” мавҷуд бошад. Азбаски ин навиштаҷот нисбати борҳои оддии таҳти мӯҳрҳо ва пломбаҳои гумрукӣ ҳамлу нақлшаванда тааллуқ надорад, барои интиқоли борҳои оддӣ китобчаи алоҳида ББА (ё китобчаҳои алоҳидаи ББА) талаб мешавад.

(TRANS / WP.30 / AC.2 / 71, Замимаи 3; TRANS / WP.30 / 206, банди 57)

Моддаи 33

Мақомоти гумруки маҳалли равонкунии бор метавонанд талаб кунанд, ки варақаҳои борпечӣ, аксҳо, нақшаҳо ва ғайраҳоро, ки барои муайян кардани бори интиқолшаванда зарур ҳисобида мешаванд, ба китобчаи ББА замима шаванд. Дар ин ҳолат, онҳо ҳуҷҷатҳои мазкурро тасдиқ мекунанд; як нусхаи ҳуҷҷатҳои мазкур ба дохили муқоваи китобчаи ББА замима карда мешавад ва дар бораи мавҷудияти ин ҳуҷҷатҳо дар ҳама манифестҳои китобча сабт иҷро карда мешавад.

Моддаи 34

Мақомоти гумруки идораҳои гумрукии фосилавии ҳар як Тарафи Шартнома мӯҳрҳо ва пломбаҳои гумрукӣ ва/ё аломатҳои мушаххаси аз ҷониби мақомоти салоҳиятдори Тарафҳои дигари Шартнома гузошташударо эътироф мекунанд. Аммо онҳо метавонанд мӯҳрҳо ва пломбаҳо ва/ё аломатҳои мушаххаси дигарро илова кунанд; дар ин ҳолат онҳо дар бораи мӯҳрҳо ва пломбаҳо ва/ё аломатҳои мушаххаси нав ба варақаҳои бурришдори китобчаи ББА, ки дар кишвари онҳо истифода мешаванд, ба сутунҳои дахлдор ва инчунин варақаҳои бурришдори боқимондаи китобчаи ББА сабт ворид мекунанд.

Моддаи 35

Агар дар роҳ ё дар гумрукҳои фосилавӣ кормандони барои азназаргузаронии бор масъул маҷбур шаванд, ки мӯҳрҳо ва пломбаҳо ва/ ё аломатҳои мушаххасро гиранд, онҳо дар мӯҳрҳо ва пломбаҳо ва/ё аломатҳои мушаххас нави гузошташуда дар варақаҳои китобчаи ББА, ки дар кишвари онҳо истифода мешаванд, дар сутунҳои дахлдор, инчунин дар варақаҳои бурришдори боқимондаи каитобчаҳои ББА сабт ворид мекунанд.

Боби IV
ВАЙРОН КАРДАНИ МУҚАРРАРОТИ КОНВЕНСИЯ

Моддаи 36

Ҳама гуна вайронкунии муқаррароти Конвенсияи мазкур боиси нисбати вайронкунанда истифода шудани санксияҳои пешбининамудаи қонунгузории кишваре мегардад, ки дар он ҷо вайронкунӣ содир шудааст.

Моддаи 37

Дар ҳолатҳое, ки муқаррар кардани он, ки вайронкунӣ дар кадом қаламрав содир шудааст, ҳисоб мешавад, ки он дар қаламрави Тарафи Шартномае, ки он ҷо ошкор шудааст,содир шудааст.

Моддаи 38

1. Ҳар кадоме аз Тарафи Шартнома ҳуқуқ дорад муваққатан ё пурра ҳуқуқи истифодаи муқаррароти ин Конвенсияро барои шахси дилхоҳи барои вайронкунии ҷиддии қонунҳои гумрукӣ ё қоидаҳои марбут ба ҳамлу нақли байналмилалӣ айбдор боздорад.

Қайди тавзеҳӣ ба моддаи 38, банди 1

0.38.1 Соқит карда шуд.
(ECE / TRANS / 17 / Amend 23; 7 ноябри соли 2003 эътибор пайдо кард)

2. Маҳрумкунии мазкур аз ҳуқуқ дар давоми як ҳафта ба мақомоти салоҳиятдори Тарафи Шартнома, ки шахси манфиатдор дар қаламрави он таъсис ёфтааст ё будубоши доимӣ дорад, ба иттиҳодия (иттиҳодияҳо)-и дар кишвар ё қаламрави гумрукие, ки дар он ҷо вайронкунӣ соди р шудааст ва ба Шӯрои иҷроияи ББА хабар дода мешавад.
(ECE / TRANS / 17 / Amend. 19; 17 феврали соли 1999 эътибор пайдо кард)

Қайди тавзеҳӣ ба моддаи 38, банди 2
Соқит карда шудааст.
(ECE / TRANS / 17 / Amend. 19; 17 феврали соли 1999 эътибор пайдо кард)

0.38.2 Талаботи қонунии огоҳ кардани Шӯрои иҷроияи ББА дар бораи муваққатан ё доимӣ маҳрум кардан аз ҳуқуқи шахс барои истифодаи муқаррароти Конвенсия тавассути истифодаи дурусти замимаҳои электроние, ки бо ин мақсад аз ҷониби котиботи ББА таҳти роҳбарии Раёсати ББА таҳия шудааст, иҷрошуда маҳсуб мешавад.
(ECE / TRANS / 17 / Amend 32; аз 1 январи соли 2015 эътибор пайдо кардааст)

Тафсирҳо ба моддаи 38
Ҳамкорӣ байни мақомоти салоҳиятдор

Дар робита ба иҷозатдиҳии шахс ба истифодаи китобчаҳои ББА мутобиқи Замимаи 9, қисми II Конвенсия, мақомоти салоҳиятдори Тарафи Шартнома, ки шахси мазкур дар он ҷо ба таври доимӣ будубош дорад ё таъсис дода шудааст, ҳама гуна маълумотеро, ки Тарафи дигари Шартнома мутобиқи банди 2 моддаи 38 оиди вайронкунии ҷиддӣ ва бисёркаратаи қонунгузории гумрук, ки аз ҷониби ин шахс содир шудааст, бояд ба назар гирад. Ҳамин тариқ, бо мақсади таъмини баррасии самараноки парванда аз ҷониби Тарафи Шартнома, ки шахси мазкур дар он будубош дорад ё таъсис ёфтааст, дар чунин огоҳнома бояд то ҳадди имкон маълумоти муфассал мавҷуд бошад.

(TRANS / WP.30 / 196, банди 76; TRANS / WP.30 / 200, банди 68; TRANS / WP.30 / AC.2 / 67, банди 63 ва замимаи 3)

Хориҷкунии боркашони миллӣ аз реҷаи ББА
Барои аз низоми ББА хориҷ кардани боркашони миллӣ, ки барои вайронкунии ҷиддии қоидаҳои гумрукии дар қаламрави кишваре, ки ӯ будубоши доимӣ дорад ё таъсис дода шудааст, содиршуда айбдор аст, ба мақомоти гумрук инчунин тавсия дода мешавад, ки инчунин муқаррароти банди 4 моддаи 6 ва банди 1 г) қисми II замимаи 9-ро бар иловаи муқаррароти банди 1 моддаи 38 истифода кунанд.
(TRANS / WP.30 / 196, банди 77; TRANS / WP.30 / 200, банди 68; TRANS / WP.30 / AC.2 / 67, банди 63 ва замимаи 3)

Моддаи 39

Дар ҳолатҳое, ки амалиётҳои ББА бо тартиби дигар дуруст иҷрошуда ҳисобида мешавад:
1. Тарафҳои Шартнома ба тафовути ночиз вобаста ба дар риояи мӯҳлатҳои ё хатсайрҳои муқарраршуда диққат намедиҳанд.
2. Мисли ҳамин тафовути байни маълумоте, ки дар манифести бориии китобчаи ББА дода шудааст ва бо маводҳои дохилии воситаи нақлиёти автомобилӣ, маҷмӯи воситаҳои нақлиёт ё контейнер чун вайронкунии Конвенсияи мазкур аз ҷониби дорандаи китобчаи ББА баррасӣ намешаванд, агар ба мақомоти салоҳиятдор далели кофӣ дар бораи он оварда шавад, ки ин тафовут натиҷаи хатогиҳое, ки қасдан ё аз беэҳтиётӣ ҳангоми бор кардан ё фиристодани бор ё ҳангоми тартиб додани манифести дар боло зикршуда содир шудаанд, нестанд.
(ECE / TRANS / 17 / Amend 21; 12 майи соли 2002 эътибор пайдо кардааст)

Қайди тавзеҳӣ ба моддаи 39

0.39 Таҳти ибораи "Хатогиҳо аз беэҳтиётӣ роҳдодашуда" бояд амалҳое дониста шаванд, ки барқасд ва бо дониши комил дар бораи ҳолат содир нашудаанд, вале дар натиҷаи наандешидани чораҳои оқилонаи зарурӣ барои таъмини саҳеҳии маълумот дар ҳар ҳолати мушаххас баамаломада вобастаанд.

Моддаи 40

Мақомоти гумруки кишвари равонкунии бор ва кишвари таъиноти бор дорандаи китобчаи ББА-ро барои тафовутҳое, ки дар ин кишварҳо метавонанд муқаррар карда шаванд, масъул намеҳисобанд, агар ин тафовутҳо мутаносибан ба низомҳои гумрукии пеш аз он ё пас аз ҳамлу нақли ББА тааллуқ дошта бошанд ва ба онҳо дорандаи китобчаи номбурда робитае надорад.

(ECE / TRANS / 17 / Amend 21; 12 майи соли 2002 эътибор пайдо кардааст)

Моддаи 41

Агар мақомоти гумрук далеле, ки бори дар манифести китобчаи ББА нишондодашуда дар натиҷаи садамаи нақлиётӣ ё ҳолатҳои фавқулоддаи қувваи рафънопазир нобуд шудааст ё бебозгашт гум шудааст ё норасоӣ натиҷаи хусусиятҳои ба мол хос мебошанд, кофӣ эътироф кунанд, онҳо аз пардохт кардани боҷҳо ва хироҷҳое, ки одатан бояд пардохт карда шаванд, озод мешаванд.

Моддаи 42

Пас аз гирифтани дархости Тарафи Шартнома бо зикри сабабҳои дахлдор мақомоти салоҳиятдори Тарафҳои Шартнома, ки ба ҳамлу нақли мазкури ББА муносибат доранд, ба Тарафи мазкур тамоми маълумоти дар ихтиёрашон бударо барои татбиқи муқаррароти моддаҳои 39, 40 ва 41 дар боло зикршуда пешниҳод мекунанд.
(ECE / TRANS / 17 / Тағироти 21, 12 майи соли 2002 эътибор дорад)

Тафсирҳо ба моддаи 42

Ҳамкории мақомотҳои гумрук

Аксар вақт ҳангоми ба итмом нарасидани амалиёти ББА барои мақомоти гумрук муайян кардани ҳаҷми боҷи содиротӣ ё воридотӣ хеле мушкил аст, зеро тавсифи борҳо дар китобчаи ББА хеле носаҳеҳ аст ва арзиши он муқаррар карда нашудааст. Дар чунин ҳолатҳо одатан маълумоти иловагиро дар бораи борҳо аз идораи гумруки маҳалли равонкунӣ талаб карда мешавад. Ҳамкории зич зарур аст, зеро танҳо риояи қатъии муқаррароти моддаҳои 42 ва 50 Конвенсия метавонад кори самараноки низоми транзити ББА-ро таъмин кунад.
(TRANS / WP.30 / 131, бандҳои 39 ва 40)

Моддаи 42 - бис

Мақомоти салоҳиятдор дар ҳамкории зич бо иттиҳодияҳои тамоми чораҳои заруриро барои истифодаи мутобиқи китобчаи ББА меандешанд. Бо ин мақсад онҳо метавонанд дар сатҳи миллӣ ва байналмилалӣ чораҳои дахлдори назоратиро андешанд. Тадбирҳои назоратии миллӣ, ки дар ин замина аз ҷониби мақомоти салоҳиятдор андешида шудаанд, бе таъхир ба маълумоти Шӯрои иҷроияи ББА расонида мешаванд, ки он мувофиқати онҳоро ба муқаррароти Конвенсия тафтиш мекунад. Чораҳои назоратии байналмилалӣ аз ҷониби Кумитаи маъмурӣ андешида мешаванд.
(ECE / TRANS / 17 / Amend. 19; 17 феврали соли 1999 эътибор пайдо кард)

Қайди тавзеҳӣ ба моддаи 42 бис

0.42-бис Истилоҳи "бе таъхир" дар моддаи 42-бис маънои онро дорад, ки чораҳои миллие, ки метавонанд ба татбиқи Конвенсияи ББА ва/ё ба фаъолияти низоми ББА таъсир расонанд, бояд ҳадди имкон зуд ба маълумоти Кумитаи иҷроияи ББА (КИ ББА) расонида шаванд ва то ҳадди имкон то эътибор пайдо кардани онҳо, бо мақсаде, ки КИ ББА тавонад вазифаҳои назорат ва вазифаи худро дар самти тафтиши мутобиқати чунин чораҳо бо муқаррароти Конвенсияи ББА мутобиқи муқаррароти моддаи 42 -бис ва иҷрои вазифаҳои худ, ки дар замимаи 8 Конвенсияи ББА зикр шудааст, иҷро намояд.
(ECE / TRANS / 17 / Amend.33; аз 1 январи соли 2017 эътибор пайдо кард)

Моддаи 42-тер

Мақомоти салоҳиятдори Тарафҳои Шартнома бо тартиби мутобиқ ба иттиҳодияҳои ваколатдор маълумотеро пешниҳод мекунанд, ки метавонад барои иҷрои ӯҳдадориҳо ба онҳо мувофиқи замимаи 9, қисми I, банди 3 (iii) зарур бошад.

Дар замимаи 10 маълумоте зикр мешавад, ки дар ҳолатҳои муайян бояд пешниҳод карда шавад.

(ECE / TRANS / 17 /Amend. 27; 12 августи соли 2006 эътибор пайдо кардааст)

<u>Боби VI</u>
<u>МУҚАРРАРОТИ ГУНОГУН</u>
<u>Моддаи 44</u>

Ҳар кадоме аз Тарафи Шартнома ба иттиҳодияҳои кафолатдиҳандаи манфиатдор имтиёзҳои зеринро пешниҳод менамояд нисбати:

а) **интиқоли асъоре, ки барои пардохти маблағҳое, ки мақомоти салоҳиятдори Тарафҳои Шартнома тибқи муқаррароти моддаи 8 Конвенсияи мазкур меситонад, зарур аст ва**
b) интиқоли асъоре, ки барои пардохти бланкаҳои китобчаи ББА, ки ба иттиҳодияҳои кафолатӣ аз ҷониби иттиҳодияҳои хориҷие, ки корреспондетҳои онҳо мебошанд ё ташкилотҳои байналмилалӣ фиристода мешаванд, зарур аст.

<u>Моддаи 45</u>

Ҳар кадоме аз Тарафи Шартнома рӯйхати идораҳои гумруки маҳалли равонакунии бор, идораҳои гумрукии фосилавӣ ва идораҳои гумрукии маҳалли таъиноти борро, ки барои анҷом додани амалиёти ББА таъин мекунад, нашр мекунад. Тарафҳои Шартномаи кишварҳое, ки қаламрави онҳо ҳамшафат аст, барои муайян кардани розигии тарафайни идораҳои гумрукии марзӣ ва соатҳои кории онҳо машварат мекунанд

.

<u>Қайди эзоҳӣ ба моддаи 45</u>

0.45 Ба Тарафҳои Шартнома тавсия карда мешаванд, ки шумораи ҳарчи бештари идораҳои гумрукиро кушоянд - ҳам идораҳои дохилӣ ва ҳам сарҳадӣ барои амалӣ кардани амалиётҳои ББА.

<u>Моддаи 46.</u>

1. **Иҷрои расмиятҳое, ки дар Конвенсияи мазкур зикр шудаанд, ба кормандони гумрук иҷозат намедиҳад, ки пардохти боҷро талаб кунанд, ба истиснои он ҳолате, ки расмиятҳои мазкур на дар рӯзҳо ва соатҳо ё на дар ҷойҳое, ки барои иҷрои онҳо одатан пешбинӣ шудааст, сурат гирад.**

2. Тарафҳои Шартнома тамоми чораҳои аз онҳо вобастабударо меандешанд, ки амалиёти гумрукиро барои борҳои зудвайроншаванда вобастабуда осон гардонанд.

<u>Тафсир ба моддаи 46</u>
Боҷҳо барои санҷиши гумрукӣ бо дархости боркашон
Боркашон ҳама гуна хароҷоти марбут ба амали мақомоти гумрукро бо дархости ӯ вобастабуда, тавре ки дар шарҳи моддаи 5 Конвенсияи ББА зикр шудааст, ба ӯҳда мегирад.
(TRANS / WP.30 / 196, бандҳои 66 ва 67 ва замимаи 3; TRANS / WP.30 / AC.2 / 63, банди 63 ва замимаи 3)

<u>Моддаи 47</u>

1. Муқаррароти Конвенсияи мазкур на барои истифодаи маҳдудиятҳо ва назорате, ки аз қоидаҳои миллӣ бармеоянд ва ба андешаи риояи ахлоқи ҷамъиятӣ, амнияти ҷамъиятӣ, саломатӣ ё беҳдошт ё мулоҳизаҳои тартиби байторӣ ё фитопатологӣ, на барои ситонидани пардохтҳо, ки тибқи ин қоидаҳо пешбинӣ шудаанд, монеъ намешавад.
2. Муқаррароти Конвенсияи мазкур истифодаи муқаррароти дигари миллӣ ё байналмилалии танзими ҳамлу нақлро монеъ намешавад.

<u>Тафсир ба моддаи 47</u>
Осон гардонидани расмиёти савдо ва назорати гумрукӣ
Конвенсияи ББА конвенсияи гумрукие мебошад, ки ба таъмини фаъолияти низоми гумрукии транзити равона шудааст. Ҳадафи моддаи 47 дар он аст, ки татбиқи маҳдудиятҳо ва назорати иловагӣ дар асоси қоидаҳои миллӣ, ки ба муқаррароти гумрукӣ намебошад, пешбинӣ карда шавад. Аз ин рӯ, он набояд барои асоснок кардани талаботи иловагии гумрукӣ истифода шавад.

Ҳангоми татбиқи моддаи 47, банди 1, чунин маҳдудият ва назорат одатан боиси таъхир ва зиёдшавии хароҷоти корхонаҳои нақлиётӣ мегардад. Бо назардошти ин чунин маҳдудиятҳо ва назорат бояд ҳаддалимкон кам ва бо мавридҳое, ки онҳо бо ҳолатҳо ё хавфи воқеӣ асоснок карда мешаванд, бояд маҳдуд карда шаванд.

(TRANS / WP.30 / 204, банди 58; TRANS / WP.30 / AC.2 / 69, замимаи 3)

Ҳуҷҷатҳои ҳамроҳикунанда
Борҳои дахлдор бояд ҳамеша бо ҳуҷҷатҳои зарурии бо конвенсияҳои байналмилалӣ талабшаванда ҳамроҳӣ шуда бошанд (масалан, Конвенсияи байналмилалии савдо бо намудҳои ҳайвоноти ваҳшӣ ва набототи зери хавфи нобудшавӣ қарордоштаи соли 1973). Дар чунин ҳолатҳо назорати гумрукӣ тавассути истинод ба ҳуҷҷатҳои мазкур дар китобчаи ББА осон гардонида мешавад.
(TRANS / WP.30 / 216, банди 72 ва замимаи 2; TRANS / WP.30 / AC.2 / 77, банди 54 ва замимаи 3)

Моддаи 48

Ҳеҷ кадоме аз муқаррароти Конвенсияи мазкур ҳуқуқи Тарафҳои Шартномаро, ки иттиҳоди гумрукӣ ё иқтисодиро ташкил медиҳанд, оиди истифода кардани қоидаҳои махсус дар мавриди ҳамлу нақле, ки маҳалли равонкунӣ ё таъиноти онҳо дар қаламравашон ҷойгир аст ё тариқи транзит тавассути қаламрави онҳо амалӣ мешаванд, истисно намекунад, ба шарте ки чунин қоидаҳо имтиёзҳоеро, ки дар Конвенсияи мазкур пешбинӣ шудаанд, маҳдуд кунанд.

Моддаи 49

Муқаррароти Конвенсияи мазкур барои истифодаи имтиёзҳои калоне, ки Тарафҳои Шартнома дар асоси муқаррароти яктарафа ё мувофиқи созишномаҳои дуҷониба ё бисёрҷониба пешниҳод мекунанд ё мехоҳанд пешниҳод кунанд, монеъ намешавад, ба шарте ки чунин имтиёзҳо истифодаи муқаррароти Конвенсияи мазкур ва аз ҷумла гузаронидани амалиётҳои ББА-ро монеъ нашаванд.

Моддаи 50

Тарафҳои Шартнома тибқи дархости мутобиқ мубодилаи маълумоти заруриро барои татбиқи муқаррароти Конвенсияи мазкур, алалхусус маълумот оид ба тасдиқи воситаҳои нақлиёти автомобилӣ ё контейнерҳо ва хусусиятҳои техникии сохтори онҳо ба роҳ мемонанд.

Моддаи 51

Замимаҳо ба Конвенсияи мазкур қисми ҷудонашавандаи Конвенсия мебошанд.

Боби VII
МУҚАРРАРОТИ ХОТИМАВӢ
Моддаи 52
Имзо кардан, эътибор пайдо кардан, қабул кардан, тасдиқ ва ҳамроҳ шудан

1. Ҳама давлатҳо - аъзоёни Созмони Милали Муттаҳид ё аъзои муассисаи махсусгардонидашуда дилхоҳ ё Агентии Байналмилалии нерӯи атомӣ, ё иштирокчиёни Статути Суди Байналмилалӣ, инчунин давлати дигари дилхоҳ, ки онро Ассамблеяи Генералии Созмони Милали Муттаҳид даъват кардааст, метавонанд Тарафҳои Шартномаи Конвенсияи мазкур тавассути амалҳои мазкур гарданд:
а) бо имзои он бидуни шарт оиди эътироф, қабул ё тасдиқ;
б) тавассути ба нигоҳдорӣ супоридани санади эътироф, қабул ё тасдиқ пас аз имзои он бо шарти эътироф, қабул ё тасдиқ;
в) тавассути барои нигоҳдорӣ супоридани ҳуҷҷати ҳамроҳшавӣ.

2. Конвенсияи мазкур барои имзо аз ҷониби давлатҳои дар банди 1 ҳамин модда зикршуда дар шӯъбаи Созмони Милали Муттаҳид дар Женева аз 1 январи соли 1976 то 31 декабри соли 1976 кушода аст. Пас аз санаи зикршуда он барои ҳамроҳшавӣ ба он кушода хоҳад буд.
3. Иттиҳодҳои гумрукӣ ё иқтисодӣ инчунин метавонанд мутобиқи муқаррароти бандҳои 1 ва 2 моддаи мазку якҷоя бо тамоми давлатҳо-аъзоёни худ ё дар вақти дилхоҳе, ки ҳамаи давлатҳо-аъзоёни онҳо ба Тарафҳои Шартномаи Конвенсияи мазкур табдил меёбанд, Тарафҳои Шартномаи Конвенсияи мазкур шаванд. Аммо иттиҳодҳои зикршуда ҳуқуқи овоздиҳӣ надоранд.
4. Санадҳо оиди эътироф, қабул, тасдиқ ё ҳамроҳшавӣ барои нигоҳдорӣ ба Дабири Кулли Созмони Милали Муттаҳид супорида мешаванд.

Моддаи 53
Пайдо кардани эътибори қонунӣ

1. **Конвенсияи мазкур пас аз гузаштани шаш моҳ аз рӯзе эътибор пайдо мекунад, ки панҷ давлат аз шумораи давлатҳое, ки дар банди 1 моддаи 52 зикр шудаанд, онро бе шарту мувофиқа оиди эътироф, қабул ё тасдиқ имзо мекунанд ё ҳуҷҷатҳои худро оиди эътироф, қабул, тасдиқ ё ҳамроҳшавӣ барои нигоҳдорӣ месупоранд.**

2. Пас аз он, ки панҷ давлате, ки дар банди 1 моддаи 52 зикр шудаанд, онро бе шарту мувофиқа оиди эътироф, қабул ё тасдиқ имзо мекунанд ё ҳуҷҷатҳоро оиди эътироф, қабул, тасдиқ ё ҳамроҳшавӣ месупоранд, Конвенсияи мазкур барои ҳамаи Тарафҳои минбаъдаи Шартнома пас аз гузаштани шаш моҳ аз рӯзи супоридани ҳуҷҷатҳои худ оиди эътироф, қабул, тасдиқ ё ҳамроҳшавӣ эътибор пайдо мекунад.
3. Ҳама гуна санади эътироф, қабул, тасдиқ ё ҳамроҳшавӣ, ки пас аз эътибор пайдо кардани таҳрир ба Конвенсияи мазкур барои нигоҳдорӣ супорида шудааст, ба матниислоҳшудаи Конвенсияи мазкур тааллуқдошта эътироф карда мешавад.
4. Ҳар як ҳуҷҷате, ки пас аз қабули таҳрир барои нигоҳдорӣ супорида шудааст, аммо то эътибор пайдо кардани он, ба матни ислоҳшудаи Конвенсияи мазкур аз рӯзи эътибор пайдо кардани таҳрир тааллуқдошта эътироф карда мешавад.

Моддаи 54

Бекоркунӣ

1. Ҳар кадоме аз Тарафҳои Шартнома метавонанд Конвенсияи мазкурро тавассути фиристодани огоҳинома ба Дабири Кулли Созмони Милали Муттаҳид бекор кунанд.
2. Бекоркунӣ ҳангоми ба итмом расидани понздаҳ моҳ пас аз санаи гирифтани чунин огоҳинома аз ҷониби Дабири Кулл эътибор пайдо мекунад.
3. Ба эътибори китобчаҳои ББА, ки барои барасмиятдарорӣ аз ҷониби мақомоти гумруки кишвари маҳалли равонкунии бор қабл аз санаи эътибори бекоркунӣ қабул карда шудааст, бекоркунии мазкур таъсир намерасонад ва кафолати иттиҳодияҳои кафолатдиҳанда мувофиқи шартҳои Конвенсияи мазкур эътиборашро нигоҳ медорад.

Моддаи 55

Қатъи амал

Агар пас аз эътибор пайдо кардани Конвенсияи мазкур шумораи давлатҳои Тарафҳои Шартнома буда барои ягон давраи дувоздаҳ моҳи пай дар пай камтар аз панҷро ташкил кунад, Конвенсияи мазкур пас аз ба охир расидани мӯҳлати дар боло зикршудаи дувоздаҳ моҳа эътибори худро гум мекунад.

Моддаи 56
Қатъи амали Конвенсияи ББА аз 1959 сол

1. **Аз рӯзи эътибор пайдо кардани Конвенсияи мазкур, дар муносибатҳои Тарафҳои Шартномаи Конвенсияи мазкур Конвенсияи ББА 1959 қатъ мегардад ва иваз карда мешавад.**
2. **Шаҳодатномаҳо оиди иҷозат нисбати воситаҳои нақлиёти автомобилӣ ва контейнерҳо тибқи шартҳои Конвенсияи ББА 1959 сол додашуда, аз ҷониби Тарафҳои Шартномаи Конвенсияи мазкур дар давраи амали онҳо ё тамдиди дилхоҳи он барои ҳамлу нақли бор таҳти мӯҳрҳо ва пломбаҳои гумрукӣ қабул карда мешаванд, ба шарте ки чунин воситаҳои нақлиёт ва контейнерҳо мисли пештара ба талаботҳое ҷавобгӯ мебошанд, ки мувофиқи онҳо барои ҳамлу нақл иҷозат дода шуда буданд**

Моддаи 57
Ба танзим даровардани баҳсу ихтилофҳо

1. Ҳама гуна баҳс байни ду ва ё зиёда Тарафҳои Шартнома дар бораи тафсир ё истифодаи муқаррароти Конвенсияи мазкур, ба қадри имкон, тавассути гуфтушунидҳои тарафҳои баҳс ё роҳҳои дигари танзими масъала ҳал карда мешаванд.
2. Ҳама гуна баҳси байни ду ва ё зиёда Тарафҳои Шартнома оид ба тафсир ё татбиқи Конвенсияи мазкур, ки бо роҳҳои дар банди 1 моддаи мазкур пешбинишуда ҳал шуда наметавонанд, бо хоҳиши яке аз онҳо ба суди иқтисодӣ, ки ба тариқи зерин тартиб дода шудааст, фиристода мешавад: ҳар як иштирокчии баҳс ҳакамро таъин мекунад ва ҳакамони мазкур ҳаками дигарро таъин мекунанд, ки раис таъин мешавад. Агар пас аз итмоми се моҳи қабули хоҳиш, яке аз иштирокчиён ҳакамро таъин накарда бошад ё ҳакамон раисро интихоб карда натавонанд, ҳарду тараф метавонанд ба Дабири Кулли Созмони Милали Муттаҳид барои таъин кардани ҳакам ё раиси суди иқтисодӣ муроҷиат кунанд.
3. Қарори суди иқтисодӣ, ки тибқи муқаррароти банди 2 таъин шудааст, барои тарафҳои баҳс ҳатмӣ мебошад.
4. Суди иқтисодӣ қоидаҳои расмиёти худро муқаррар мекунад.
5. Қарорҳои суди иқтисодӣ бо аксарияти овозҳо қабул карда мешаванд.
6. Ҳар гуна ихтилофи назаре, ки байни тарафҳои баҳс дар мавриди тафсир ва иҷрои қарори ҳакамӣ метавонад ба вуҷуд ояд, метавонад аз ҷониби ҳар кадоме аз тарафҳо ба суди иқтисодие, ки ин қарорро баровардааст, равона шавад.

Моддаи 58

Шарту эзоҳ

1. Ҳар як давлат ҳангоми имзо, эътирофи Конвенсияи мазкур ё ҳамроҳшавӣ ба Конвенсияи мазкур метавонад изҳор намояд, ки худро ба бандҳои 2 - 6 моддаи 57 Конвенсияи мазкур вобаста ҳисоб намекунад. Тарафҳои дигари Шартнома бо бандҳои мазкур нисбати Тарафи Шартнома, ки чунин шарту эзоҳро гузоштааст, муносибат барпо намекунанд.
2. Ҳар як Тарафи Шартнома, ки мутобиқи банди 1 ҳамин модда шарту эзоҳро изҳор кардааст, метавонад дар вақти дилхоҳ тавассути огоҳинома ба Дабири Кулли Созмони Милали Муттаҳид ин шарту эзоҳро бозпас гирад.
3. Ба истиснои шарту эзоҳҳои дар банди 1 ҳамин модда пешбинишуда, ҳеҷ гуна шарту эзоҳҳои дигар ба Конвенсияи мазкур иҷозат дода намешавад.

Моддаи 58 - бис
Кумитаи маъмурӣ

Бо ин Кумитаи маъмурӣ таъсис дода шудааст, ки ба ҳайати он ҳамаи Тарафҳои Шартнома шмошомилил мешаванд. Ҳайат, вазифаҳо ва қоидаҳои расмиёти он дар замимаи 8 дарҷ шудаанд.
(ECE / TRANS / 17 / Amend.19; 17 феврали соли 1999 эътибор пайдо кард)

Моддаи 58-тер

Раёсати иҷроияи ББА

Кумитаи маъмурӣ Шӯрои ичроияи ББА-ро ҳамчун як мақоми ёрирасон таъсис медиҳад, ки аз номи он вазифаҳои ба зиммаи Конвенсия ва Кумита гузошташударо ичро мекунад. Ҳайат, вазифаҳо ва қоидаҳои расмиёти он дар замимаи 8 дарҷ шудаанд.
(ECE / TRANS / 17 / Tart.19; 17 феврали соли 1999 эътибор пайдо кард

Моддаи 59

Тартиби воридкунии таҳрир ба Конвенсияи мазкур

1. Таҳрирҳо ба Конвенсияи мазкур, аз ҷумла ба замимаҳои он, метавонанд бо пешниҳоди Тарафи дилхоҳи Шартнома тибқи расмиёти муқаррарнамудаи моддаи мазкур ворид карда шаванд.

2. Таҳрири дилхоҳи пешниҳодшуда ба Конвенсияи мазкур аз ҷониби Кумитаи маъмурӣ аз ҳамаи Тарафҳои Шартнома иборатбуда тибқи қоидаҳои расмии дар Замимаи 8 муқарраршуда баррасӣ карда мешавад. Таҳрире дилхоҳе, ки дар ҷаласаи Кумитаи маъмурӣ баррасӣ ё таҳия шудааст ва аз ҷониби Кумита бо ҷонибдории аз се ду ҳиссаи ҳозирин ва овоздиҳӣ тасдиқ карда шудааст, аз ҷониби Дабири Кулли Созмони Милали Муттаҳид ба Тарафҳои Шартнома барои қабул фиристода мешавад.

(ECE / TRANS / 17 / Amend. 19; 17 феврали соли 1999 эътибор пайдо кард)

3. Ба истиснои ҳолатҳое, ки дар моддаи 60 пешбинӣ шудааст, таҳрири дилхоҳе, ки мутобиқи банди қаблӣ ирсол карда шудааст, барои ҳамаи Тарафҳои Шартнома пас аз се моҳи ба охир расидани мӯҳлати дувоздаҳмоҳа пас аз санаи ирсол намудани таҳрири пешниҳодшуда эътибор пайдо мекунад, агар дар муддати зикршуда Дабири Кулли Созмони Милали Муттаҳид аз ягон давлате, ки Тарафи Шартнома мебошад, оиди ислоҳи пешниҳодшуда ягон эътироз нагирифта бошад.

4. Дар ҳолати эътироз ба таҳрири пешниҳодшуда, ки мутобиқи муқаррароти банди 3 моддаи мазкур пешниҳод шудааст, таҳрир қабулнашуда эътироф мешавад ва вобаста ба он чорае андешида намешавад.

Моддаи 60

Расмиёти махсуси воридкунии таҳрир ба замимаҳои 1, 2, 3, 4, 5, 6, 7, 8, 9 ва 10

1. Таҳрири дилхоҳи пешниҳодшуда ба Замимаҳои 1, 2, 3, 4, 5, 6, 7, 8, 9 ва 10, ки мутобиқи бандҳои 1 ва 2 моддаи 59 баррасӣ шудаанд, дар мӯҳлати муқарраркардаи Кумитаи маъмурӣ ҳангоми қабули он эътибор пайдо мекунад, агар қабл аз санаи аз ҷониби Кумитаи маъмурӣ таъиншуда дар як вақт панҷяк ё панҷ давлате, ки Тарафҳои Шартнома мебошанд, бояд қайд кард, ки камтар аз ин ду рақам ба назар гирифта шаванд, Дабири Кулли Созмони Милали Муттаҳидро дар бораи он, ки онҳо зидди таҳрир мебошанд, огоҳ накунанд. Муайян кардани мӯҳлати дар банди мазкур зикршуда аз ҷониби Кумитаи маъмурӣ бо аксарияти овозҳои аз се ду ҳиссаи шумораи ҳозирин ва овоздиҳандагон ба роҳ монда мешавад.

(ECE / TRANS / 17 / Amend.19; 17 феврали 1999 эътибор пайдо кард; ECE / TRANS / 17 / Amend.27; 12 августи 2006 эътибор пайдо кард)

2. Ҳангоми эътибор пайдо кардан таҳрири дилхоҳе, ки тибқи расмиёти дар банди 1 дар боло зикршуда қабул шудааст, барои ҳама Тарафҳои Шартнома муқаррароти қаблии дилхоҳро, ки таҳрир ба он тааллуқ дорад, иваз мекунад.

Моддаи 61

Пешниҳодҳо, иттилоот ва эътирозҳо

Дабири Кулли Созмони Милали Муттаҳид ҳамаи Тарафҳои Шартнома ва ҳамаи давлатҳоеро, ки дар банди 1 моддаи 52 Конвенсияи мазкур зикр шудаанд, дар бораи ҳама пешниҳодҳо, иттилоот ё эътирозҳои мутобиқи моддаҳои 59 ва 60-и боло иҷрошуда ва оиди мӯҳлати эътибор пайдо кардани ҳар як таҳрир маълумот медиҳад.

Моддаи 62

Конфронси таҷдиди назар

1. Давлати дилхоҳ, ки Тарафи Шартнома мебошад, метавонад тариқи огоҳ кардани Дабири Кулли Созмони Милали Муттаҳид даъват намудани конфронсро бо мақсади таҷдиди назар кардани Конвенсияи мазкур дархост кунад.

2. Конфронси таҷдиди назар, ки ба он ҳамаи Тарафҳои Шартнома ва ҳамаи давлатҳои дар банди 1 моддаи 52 зикршуда даъват карда мешаванд, аз ҷониби Дабири Кулли Созмони Милали Муттаҳид даъват карда мешавад, агар дар давоми шаш моҳи пас аз санаи огоҳиномаи Дабири Кулли, ҳадди аққал чоряки Давлатҳое, ки Тарафҳои Шартнома мебошанд, оиди розигии худ бо ин дархост ба ӯ хабар диҳанд.

3. Конфронси таҷдиди назар, ки ба он ҳамаи Тарафҳои Шартнома ва ҳамаи давлатҳои дар банди 1 моддаи 52 зикршуда даъват шудаанд, инчунин аз ҷониби Дабири Кулли Созмони Милали Муттаҳид пас аз гирифтани чунин дархост аз Кумитаи маъмурӣ даъват карда мешавад. Кумитаи маъмурӣ оиди он тасмим мегирад, ки чунин дархостро бо аксарияти овозҳои ҳозирин ва овоздиҳандагон дар Кумита пешниҳод кунад ё не.

4. Агар конфронс тибқи бандҳои 1 ё 3 моддаи мазкур даъват карда шавад, Дабири Кулли Созмони Милали Муттаҳид ҳамаи Тарафҳои Шартномаро оиди ин огоҳ мекунад ва аз онҳо дархост мекунад, ки дар муддати се моҳ ба онҳо пешниҳодҳоеро пешниҳод кунанд, ки баррасии онҳо дар Конфронс матлуб диниста мешаванд.

Ҳадди аққал се моҳ қабл аз ифтитоҳи конфронс, Дабири Кулл ба ҳамаи Тарафҳои Шартнома оиди рӯзномаи пешакии Конфронс ва инчунин матни ин пешниҳодҳоро маълумот медиҳад.

Моддаи 63
Огоҳиномаҳо

Дабири Кулли Созмони Милали Муттаҳид ба ғайр аз огоҳиномаҳо ва маълумотҳое, ки дар моддаҳои 61 ва 62 пешбиншуда ҳамаи давлатҳои дар моддаи 52 зикршударо огоҳ мекунад:
а) оиди имзо, эътироф, қабул, тасдиқ ва ҳамроҳшавӣ мутобиқи моддаи 52;
б) оиди санаи эътибор пайдо кардани Конвенсияи мазкур мутобиқи моддаи 53;
в) бекоркунӣ мутобиқи моддаи 54;
г) қатъ гардидани амали Конвенсияи мазкур мутобиқи моддаи 55;
д) шарту эзоҳҳо тибқи моддаи 58 иҷрошуда.

Моддаи 64
Матни аслӣ

Пас аз 31 декабри соли 1976 матни аслии Конвенсияи мазкур барои нигоҳдорӣ ба Дабири Кулли Созмони Милали Муттаҳид супорида мешавад, ки он нусхаҳои ба таври мувофиқ тасдиқшударо ба ҳар як Тарафи Шартнома ва ба ҳар як Давлате, ки дар банди 1 моддаи 52 зикр шудааст, ки Тарафҳои Шартнома нестанд, ирсол мекунад.

БАРОИ ШАҲОДАТДИҲИИ ИН дар зер имзокунандагон, ки нисбати ин ба таври дахлдор ваколатдор шудаанд, Конвенсияи мазкурро имзо карданд.

ИҶРО ШУД дар Женева, дар рӯзи чордаҳуми ноябри як ҳазору нӯҳсаду ҳафтоду панҷум сол дар як нусха бо забонҳои англисӣ, русӣ ва фаронсавӣ ва ҳар се матн эътибори баробари аслиро доранд.

2.2. ЗАМИМАҲО БА КОНВЕНСИЯИ ББА, 1975 СОЛ

(АЗ ҶУМЛА ҚАЙДҲОИ ТАВЗЕҲӢ ВА ТАФСИРҲО)

Замимаи 1
МОДЕЛИ КИТОБЧАИ ББА*
ВАРИАНТИ 1

1. Китобчаи ББА бо забони фаронсавӣ, ба истиснои намои муқоваи пеш, сарлавҳаҳои он низ бо забони англисӣ чоп карда мешавад; "Қоидаҳои истифодаи китобчаи ББА" бо забони англисӣ дар саҳифаи 3 такрор карда мешаванд. Протокол инчунин метавонад дар тарафи муқобили он ба ғайр аз забони фаронсавӣ бо ҳама забонҳои дигаре, ки зарур шуда метавонад, чоп шуда метавонад.
(ECE / TRANS / 17 / Amend. 18; 1 августи соли 1995 эътибор пайдо кард)

2. Китобчаҳое, ки барои амалиёти ББА дар доираи низоми кафолати минтақавӣ истифода мешаванд, метавонанд бо забонҳои дигари Созмони Милали Муттаҳид, ба истиснои сафҳаи якуми муқова, ки сарлавҳаҳои он бо забонҳои англисӣ ё фаронсавӣ низ чоп шудаанд, чоп карда шаванд. "Қоидаҳои истифодаи китобчаҳои ББА" дар саҳифаи дуюм бо забони дилхоҳи расмии Созмони Милали Муттаҳид ва дар саҳифаи сеюми муқова инчунин ба забонҳои англисӣ ё фаронсавӣ чоп карда мешаванд.
(ECE / TRANS / 17 / Amend.7; 1 августи соли 1986 эътибор пайдо кардааст)

ВАРИАНТИ 2

3. Барои ҳамлу нақли нӯшокиҳои спиртӣ ва маҳсулоти тамоку, ки мутобиқи қайди тавзеҳии 0.8.3 замимаи 6 аз иттиҳодияи кафолатдиҳанда нисбат ба он кафолати зиёдтар талаб шуда метавонад, мақомоти гумрук бояд пешниҳоди китобчаҳои ББА-ро талаб кунанд, ки дар муқоваи онҳо ва дар ҳама и варақаҳои буррищдор и онҳо навиштаҷоти возеҳи "МАҲСУЛОТИ ТАМОКУ/НӮШОКИҲОИ СПИРТӢ" сабт шуда бошад. Ғайр аз ин, дар ин китобчаҳо бояд ҳадди аққал бо забонҳои англисӣ ва фаронсавӣ дар бораи гурӯҳҳои маҳсулоти тамоку ва нӯшокиҳои спиртӣ, ки ба онҳо кафолати дар варақи алоҳидаи ба дохили китоб пас аз саҳифаи 2-и муқоваи китоб нишон гузоштащуда, паҳн мешавад, маълумоти муфассал мавҷуд бошад.

(ECE / TRANS / 17 / Amend.17; 1 октябри соли 1994 эътибор пайдо кард)

*/ Номи "китобчаи ББА" ба "карнет TIR" мувофиқат мекунад.

<u>Қайди тавзеҳӣ ба модели китобчаи ББА</u>

1.10. c) Қоидаҳои истифодаи китобчаи ББА
Истифодаи варақаҳои боркунӣ, ки ба манифести бор замима шудаанд
Қоидаи 10 c) Қоидаҳои истифодаи китобчаҳои ББА истифодаи варақаҳои боркуниро ҳамчун замима ба китобчаҳои ББА иҷозат медиҳад, ҳатто дар ҳолате, ки дар манифест барои сабти ҳамаи борҳои интиқолшаванда ҷой кофӣ бошад ҳам. Аммо ин танҳо дар ҳолате иҷозат дода мешавад, ки агар тамоми маълумоти зарурии манифести бор дар варақаҳои боркунӣ дар шакли фаҳмо ва хонданбоб оварда шуда бошад ва ҳамаи муқаррароти дигари коидаи 10 (в) риоя шаванд.
(ECE / TRANS / 17 / Amend.2; 1 октябри соли 1980 эътибор пайдо кардааст)

<u>Тафсирҳо ба намунаи китобчаи ББА</u>

Роҳҳои замима кардани ҳуҷҷатҳои иловагӣ

Агар мутобиқи муқаррароти 10 (c) ё 11 Қоидаҳои истифодаи китобчаҳои ББА ҳуҷҷатҳои иловагӣ талаб карда шаванд, он гоҳ чунин ҳуҷҷатҳо бояд ба муқова ё мустақиман ба варақаҳои бурришдори китобчаи ББА бо ёрии степлер ё дигар дастгоҳҳо тавре васл карда шаванд, ки аз ҷудо кардани ҳуҷҷатҳо дар китобчаи ББА нишонаҳо боқӣ монад.
(TRANS / WP.30 / 139, банди 43; TRANS / WP.30 / AC.2 / 29, замимаи 3; TRANS / WP.30 / AC.2 / 59, банди 46 ва замимаи 5)

Тавсифи борҳо дар манифести бор (сутунҳои 9-11 варақаҳои бурришдор)

Мақомоти гумрук ва дорандагони китобчаҳои ББА вазифадоранд қоидаҳои китобчаҳои ББА-ро қатъиян риоя кунанд. Дар ҳолати зарурӣ, ба китобчаи ББА ҳуҷҷатҳои иловагии дорои тавсифи борҳо замима карда мешаванд ва дар сутуни 8 варақи бурришдор ишораи дахлдор гузошта мешавад. Тавсифи тиҷоратии борҳо бояд маҷмӯи зарурии камтарини иттилоотро барои истисно кардани имконияти иваз кардани боре, ки бо истифодаи китобчаи ББА ҳамлу нақл мешаванд, дар бар гирад.
(TRANS / GE.30 / 45, бандҳои 12-15; TRANS / WP.30 / AC.2 / 59, банди 46 ва замимаи 5)
Эъломия кардани арзиши борҳо
Ҳолати эъломия нашудани арзиши борҳо наметавонад барои боздошти мол аз ҷониби мақомоти гумрук асос гардад.
(TRANS / GE.30 / 17, банди 44)

Қатъи амалиёти ББА

Барои тасдиқ намудани қатъи амалиёти ББА дар сутунҳои 24-28 варақаи бурришдори №2 илова ба сабтҳои зарурӣ, гузоштани танҳо як мӯҳри гумрукӣ ва танҳо як имзои шахси мансабдори мақомоти гумрук зарур ва кофӣ мебошад. Ҳеҷ кадом мақомот, ғайр аз мақомоти гумрук, ҳақ надоранд, ки ба варақаҳои бурришдор, чиптаҳо ва дар саҳифаи аввали муқова мӯҳр ва имзо гузоранд. Аз ҷониби мақомоти салоҳиятнок пур кардани варақаи бурришдори №2, аз ҷумла як мӯҳри гумрукӣ, сана ва имзои шахси мансабдори мақомоти гумрук, барои дорандаи китобчаи ББА ва иттиҳодияи кафолатдиҳанда ишора ба қатъи амалиёти ББА бо ихтисос ва ё бидуни он мебошад.

(TRANS / WP.30 / 192, банди 26; TRANS / WP.30 / AC.2 / 59, банди 46 ва замимаи 5)

Штампҳои гумрукӣ дар чипта

Баъзан шахсони мансабдори гумруки кишварҳои транзит дар чиптаҳои китобчаҳои ББА, ба таври мувофиқи талаботи муқаррароти Конвенсия, штамп намегузоранд. Чунин ҳолатҳо, гарчанде ки онҳо хеле номатлубанд, мӯҳлати эътибори ҳамлу нақли ББА-ро зери хатар намегузоранд, агар китобчаи ББА барои барасмиятдарорӣ аз ҷониби идораи навбатии гумруки вуруд (гумруки фосилавӣ) қабул карда шавад.

(TRANS / WP.30 / 135, банди 57; TRANS / WP.30 / 192, банди 26; TRANS / WP.30 / AC.2 / 59, банди 46 ва замимаи 5)

Штампҳои гумрукӣ дар варақаи ҷудонашавандаи зард

Мақомоти гумрукии баъзе давлатҳо пур кардани варақи ҷудонашавандаи зардро талаб мекунанд, ки он танҳо барои осон гардонидани пуркунии китобча дар кишвари равонкунии бор ба китобчаи ББА дохил карда шудааст ва барои истифодаи мақомоти гумрук пешбинӣ нашудааст. Тавсия дода мешавад, ки сутунҳои 13-15, 17, 23 ва 28-и варақи ҷудонашаванда, инчунин сутуни 6 чиптаро хат зада шаванд, то ки ба таври возеҳ нишон диҳанд, ки пур кардани ин сутунҳо дар варақи зард талаб карда намешавад.

(TRANS / WP.30 / 139, бандҳои 48 ва 49)

Нашри такрории қоидаҳои истифодаи китобчаи ББА бо забонҳои гуногун

Инчунин тавсия дода мешавад, ки дар қисми қафои манифести бор (на барои мақсадҳои гумрукӣ), ки дар китобчаи ББА мавҷуд аст, Қоидаҳои истифодаи китобчаи ББА бо ҳар забоне нашр карда шаванд, ки пуркунӣ ва истифодаи дурусти китобчаи ББА мусоидат мекунад.
(TRANS / WP.30 / 159, банди 45)

Шаклҳои дигари далели қатъи амалиёти ББА

Барои гирифтани далели алтернативии қатъи мутобиқи амалиёти ББА, ба мақомоти гумрук тавсия дода мешавад, ки ба таври истисноӣ, масалан, маълумоти зеринро истифода баранд, агар он бо қонеъ кардани онҳо пешниҳод шуда бошад:

- ҳама гуна шаҳодатномаи расмӣ ё тасдиқи қатъи амалиёти ББА-и пас аз амалиёти мавриди баррасӣ минбаъда, ки аз ҷониби Тарафи дигари Шартнома ба расмият дароварда шудааст ва дар он ҳамлу нақли мазкури ББА идома дорад, ё тасдиқи ҳамлу нақли бори дахлдор дар шароити расмиёти гумрукии дигар ё дигар низоми назорати гумрукӣ, масалан, тоза кардани он барои муомилоти озод;
- чиптаҳои № 1 ё № 2 дар китобчаи ББА бо мӯҳри ба таври дахлдор аз ҷониби мақомоти гумруки ин гуна Тарафи Шартнома гузоштašуда ё нусхаи он, ки аз ҷониби ташкилоти байналмилалие, ки дар моддаи 6 Конвенсия зикр шудааст, пешниҳод карда мешавад, ки бояд нусхаи асл будани онро тасдиқ кунад.
(TRANS / WP.30 / 159, банди 38; TRANS / WP.30 / 192, банди 26; TRANS / WP.30 / AC.2 / 59, банди 46 ва замимаи 5)

Сабт оиди шартҳои иҷрошуда
Мақомоти гумрук бояд шартҳои дилхоҳро вобаста ба қатъи амалиёти ББА хеле возеҳ зикр кунанд ва мавҷудияти ин шартро бо пур кардани сутуни 27 дар варақаи буррищдори № 2 ва гузоштани ҳарфи "R" дар сарлавҳаи 5 дар варақаи № 2 китобчаи ББА, инчунин бо пур кардани протоколи китобчаи ББА дар ҳолати зарурӣ нишон диҳад.
(TRANS / GE.30 / 8, банди 12; TRANS / WP.30 / 192, банди 26; TRANS / WP.30 / AC.2 / 59, банди 46 ва замимаи 5)

Намунаҳои китобчаҳои ББА ва бланкҳои китобчаҳои ББА дар амал истеҳсол ва паҳн карда мешаванд
Бо мақсади душвор гардонидани сохтакории бланкҳои китобчаи ББА ва содда гардонидани тақсимот ва бақайдгирии онҳо, бланкаҳое, ки дар амал истеҳсол ва паҳн карда мешаванд, метавонанд ҷузъиёт ва аломатҳои иловагие дошта бошанд, ки дар намунаи китобчаи ББА, ки дар Замимаи 1 нишон дода шудааст, инъикос нашудаанд, ба монанди рақами мушаххас ва рақами варақ, штрих-кодҳо ва аломатҳои дигари махсуси муҳофизатӣ дошта бошанд. Ҷузъиёт ва аломатҳои иловагии зикршуда аз ҷониби Кумитаи маъмурии ББА тасдиқ карда мешаванд.
(TRANS / WP.30 / 192, банди 26; TRANS / WP.30 / AC.2 / 59, банди 46 ва замимаи 5)

Пур кардани китобчаи ББА

Банди 10 b) Қоидаҳои истифодаи китобчаи ББА пур кардани китобчаи ББА-ро бо даст ва ё бо воситаҳои дигар манъ намекунад, ба шарте ки маълумот дар ҳама варақҳо хонданбоб бошад.
(TRANS / WP.30 / 200, банди 77)

Пур кардани сутуни 26 варақаи бурришдори №2 ва банди 3 дар чиптаи № 2 китобчаи ББА

Тавсия дода мешавад, ки пас аз фаровардан сутунҳои дар боло зикршуда танҳо дар гумруки маҳалли таъиноти бор, на дар гумрукҳои (фосилавии) баромад пур карда шаванд.
(TRANS / WP.30 / AC.2 / 69, банди 61 ва замимаи 4; TRANS / WP.30 / AC.2 / 2003/9, банди 11)

Истифодаи варақаҳои иловагӣ дар ҳолати мавҷудияти якчанд идораи гумрукии маҳалли равонкунӣ ё маҳалли таъиноти бор

Мувофиқи банди 6 Қоидаҳои истифодаи китобчаи ББА барои ҳар як идораи иловагии гумрукии маҳалли равонкунӣ ё маҳалли таъиноти бор ду варақи иловагӣ лозим аст. Тибқи қайқди тавзеҳии 0.1 b), ҳар як қисми миллии ҳамлу нақли ББА, ки дар байни ду идораи гумрукии пай дар пай ҷойгиршуда анҷом дода мешавад, новобаста аз мақоми онҳо, метавонад чун амалиёти ББА баррасӣ шавад. Барои таъмини назорати бефосилаи гумрукӣ тавсия дода мешавад, ки як маҷмӯи варақаҳои бурришдори №1 / 2 -ро истифода бурда шавад ва барои ҳар як амалиёти ББА расмиёти алоҳидаи ба итмом расонидан истифода шавад. Агар якчанд идораи гумруки фиристанда мавҷуд бошад, дар идораи (идораҳои) гумрукии минбаъдаи маҳалли равонкунии бор на танҳо амалиёти нави ББА, балки инчунин қатъ гардидани амалиёти қаблии ББА бо пур кардани варақаи бурришдори дахлдори № 2 ва чиптаи № 2 китобчаи ББА тасдиқ карда мешавад. Ҳамин тариқ, идораи гумруки минбаъдаи интиқол (идораҳои гумрукии минбаъда) низ ба сифати идораи гумруки таъиноти бор ё баромади (гумруки фосилавӣ) нисбати борҳое, ки дар нуқтаҳои гумрукии пешинаи маҳалли равонкунӣ бор карда шудааст, дониста мешавад. Ин дахл дорад инчунин ба mutatis mutandis, ки дар ҳолате, ки якчанд идораи гумрукии маҳалли таъиноти бор мавҷуд аст. Идораи қаблии гумрукӣ (идораҳои гумруки қаблӣ) на танҳо қатъ гардидани амалиёти қаблии ББА-ро тасдиқ мекунад (тасдиқ мекунанд), балки амалиёти нави ББА-ро бо пур кардани варақаи бурришдори дахлдори № 1 ва чиптаи № 1 -и китобчаи ББА огоз мекунад (огоз мекунанд). Ҳамин тариқ, мақомоти гумруки қаблии таъинот (идораҳои гумрукии қаблӣ) низ ба сифати идораи гумруки маҳали равонкунӣ ё вуруд (гумрукиф фосилавӣ) барои борҳое, ки ба идораи гумрукии минбаъдаи (гумрукҳои минбаъда)-и маҳалли таъиноти бор мераванд, дониста мешаванд.
(TRANS / WP.30 / AC.2 / 2003/13, банди 25 ва замима; TRANS / WP.30 / AC.2 / 71, банди 68 ва замимаи 2)

Истифодаи китобчаи ББА дар ҳолати рад кардани вуруди борҳое тибқи расмиёти ББА ҳамлу нақл карда мешаванд, ба қаламрави ягон Тарафи Шартнома.

Агар дар ҳолатҳои истисноӣ мақомоти салоҳиятдор дар бораи рад кардани иҷозати вуруди борҳои тибқи расмиёти ББА ҳамлунақлшуда ба кишвари худ қарор қабул кунанд, он гоҳ ба мақомоти гумрук тавсия дода мешаванд, ки дар сутуни “Барои истифодаи расмӣ” дар ҳама варақаҳои бурришдори боқимонда таҳти рақами 1/2 сабаби аниқи қабули чунин қарор,

аз ҷумла истиноди возеҳ ба муқаррарот (муқарраротҳо)-и ҳуқуқи миллӣ ё байналмилалӣ, ки қарори мазкур бар он асос ёфтааст. Ғайр аз он, мақомоти гумрук дар сутуни 5-и чиптаҳои дахлдори №1 ва 2 бояд сабт кунанд: "Воридот рад карда шуд".

(ECE / TRANS / WP.30 / AC.2 / 2011/4 ва ECE / TRANS / WP.30 / AC.2 / 105, банди 35)

Рӯйхати истинодҳо барои варианти 1 модели китобчаи ББА

ECE/TRANS/17/Amend.26, 1 апрели 2006 сол эътибор пайдо кард.
ECE/TRANS/17/Amend.21, 12 маи 2002 сол эътибор пайдо кард
ECE/TRANS/17/Amend.10, 23 маи 1989 сол эътибор пайдо кард
ECE/TRANS/17/Amend.8, 1 августи 1987 сол эътибор пайдо кард
ECE/TRANS/17/Amend.7 ва Corr.1, 1 августи 1986 сол эътибор пайдо кард
ECE/TRANS/17/Amend.2, 1 октябри 1980 сол эътибор пайдо кард

Рӯйхати истинодҳо барои варианти 2 модели китобчаи ББА

ECE / TRANS / 17 / Amend.32, 1 январи 2015 сол эътибор пайдо кард
ECE / TRANS / 17 / Amend.26, 1 апрели соли 2006 сол эътибор пайдо кард
ECE / TRANS / 17 / Amend.21, 12 маи 2015 сол эътибор пайдо кард
ECE / TRANS / 17 / Amend.17, 1 октябри 1994 сол эътибор пайдо кард

Намунаи китобчаи ББА: ВАРИАНТИ 1

саҳифаи 1 муқова

[Замимаи 1 саҳифаи 3]

(Номи ташкилоти байналмилалӣ)

КИТОБЧАИ ББА*

.....ВАРАҚ №

1. Барои қабули борҳо дар гумруки маҳалли равонкунӣ эътибор дорад то (аз ҷумла)

2.Дода шудааст
(аз ҷониби кӣ)

(номи иттиҳодияи ҳуҷҷатро супорида)

3.Доранда

(рақами мушаххаскунанда, номгӯй, суроға, кишвар)

4.Имзои намояндаи иттиҳодияе, ки ҳуҷҷатро медиҳад ва байналмилали ва мӯҳри иттиҳодияи мазкур

5.Имзои котиби ташкилоти

(То истифода аз ҷониби дорандаи китобча пур карда мешавад)

6. Кишвар(ҳо)-и равонкунӣ [(1)]

7. Кишвар(ҳо)-и таъинот [(1)]

8. Рақам (ҳо)- бақайдгирии восита(ҳо)-и нақлиётии автомобилӣ [(1)]

9. Шаҳодатнома(ҳо) оиди иҷозати восита (ҳо)-и нақлиёти автомобилӣ (рақам ва сана) [(1)]

10. Рақам(ҳо)-и мушаххаскунандаи контейнер (ҳо) [(1)]

11. Эродҳои дигар

12. Имзои дорандаи китобча

* Ниг. Замимаи 1 ба Конвенсияи ББА аз 1975 сол, таҳти сарпарастии Комиссияи иқтисодии Аврупои Созмони Милали Муттаҳид таҳия шудааст

Намунаи китобчаи ББА: ВАРИАНТИ 1

ҚОИДАҲОИ ИСТИФОДАИ КИТОБЧАИ ББА

Саҳифаи 2 муқова
(Замимаи 1 саҳифаи 4)

А. Муқаррароти умумӣ

1. Супоридан: Китобчаи ББА дар кишвари равонкунии бор ё дар кишваре, ки дорандаи он ҷойгир аст ё истиқомати доимӣ дорад, дода мешавад.
2. Забон: Китобчаи ББА ба забони фаронсавӣ, ба истиснои муқоваи пеш, сарлавҳаҳои он бо забони англисӣ низ чоп мешавад. "Қоидаҳои истифодаи китобчаи ББА" дар саҳифаи 3 муқоваи мазкур ба забони англисӣ чоп карда шудааст. Ғайр аз ин, метавонанд саҳифаҳои иловагӣ бо тарҷумаҳои матни чопшуда ба забонҳои дигар илова шаванд.
Китобчаҳое, ки барои ҳамлу нақли ББА дар ҳудуди низоми минтақавии кафолат истифода мешаванд, метавонанд ба истиснои саҳифаи 1-уми муқова, ки бо забонҳои англисӣ ё фаронсавӣ сарлавҳа доранд, бо ҳама гуна забони расмии Созмони Милали Муттаҳид чоп карда шаванд. "Қоидаҳои истифодаи китобчаҳои ББА" дар саҳифаи дуввум ба забони расмии Созмони Милали Муттаҳид ва дар саҳифаи сеюм бо забонҳои англисӣ ё фаронсавӣ чоп мешавад.
3. Мӯҳлати амал: Китобчаи ББА то ба итмом расидани ҳамлу нақли ББА дар идораи гумрукии маҳалли таъиноти бор эътибор дорад, агар он дар идораи гумруки аҳалли равонкунӣ дар мӯҳлати муқарраркардаи иттиҳодияи эмитент дода шавад (сарлавҳаи 1 муқоваи намои пеш).
4. Шумораи китобчаҳо: Як китобчаи ББА метавонад барои маҷмӯи воситаҳои нақлиёт (воситаҳои нақлиётии пайваст) ё барои якчанд контейнер, ки ё ба як воситаи нақлиёт ё ба маҷмӯи воситаҳои нақлиёт бор карда мешаванд (инчунин нигаред дар зер ба 10 d)).
5. Шумораи гумруки маҳалли равонкунии бор ва маҳалли таъиноти бор: Хатсайрҳои ҳамлу нақл бо истифода аз китобчаи ББА метавонанд тавассути якчанд нуқтаҳои гумруки маҳалли равонкунӣ ва таъиноти бор гузаранд; аммо шумораи умумии идораҳои гумруки маҳалли равонкунӣ ва таъиноти бор набояд аз чаҳор зиёд бошад. Китобчаи ББА метавонад танҳо ба шарте ба мақомоти гумруки маҳалли таъиноти бор пешниҳод карда шавад, ки агар ҳамаи идораҳои гумруки маҳалли равонкунӣ қабули онро қайд карда бошанд (нигаред ба қоидаи 10 d) дар зер).
6. Шумораи варақҳо: Агар хатсайри ҳамлу нақл танҳо аз як идораи гумруки маҳалли равонкунӣ ва як идораи гумруки таъинот гузарад, он гоҳ дар китобчаи ББА бояд аққалан 2 варақ барои кишвари равонкунӣ., 2 варақ барои кишвари таъинот ва 2 варақ барои ҳар як кишвари дигаре, ки тавассути он ҳамлу нақл анҷом дода мешавад. Барои ҳар як идораи иловагии гумрукии маҳалли равонкунӣ (ё таъинот) 2 варақи иловагӣ лозим аст.
7. Муаррифӣ дар гумрук: Китобчаи ББА бояд якҷоя бо воситаи нақлиёт, маҷмӯи воситаҳои нақлиёт ё контейнер (-ҳо) дар ҳар як идораи гумруки маҳалли равонкунӣ, дар ҳар гумруки фосилавӣ ва дар ҳар як идораи гумруки таъинот пешниҳод шавад. Дар охирин идораи гумруки маҳалли равонкунӣ корманди гумрук имзо ва мӯҳрро бо сана зери манифести бор дар ҳама варақаҳои бурришдоре, ки дар қисми боқимондаи хатсайр истифода мешаванд (сарлавҳаи 17), мегузорад.

В. Тарзи пур кардани китобчаи ББА

8. **Тозакунии навиштаҷот, навиштаҷоти доғдор**: Дар китобчаи ББА набояд тозакунӣ ё доғҳо бошанд. Ҳама ислоҳҳо бояд тариқи хат задани дастурҳои хато ва илова кардани дастурҳои мувофиқ ҳангоми зарурат ба роҳ монда мешаванд. Ҳама гуна тағйирот бояд аз ҷониби шахсе, ки онро таҳия кардааст ва аз ҷониби мақомоти гумрук тасдиқ карда шавад.
9. **Маълумот дар бораи бақайдгирӣ**: Агар муқаррароти қонунгузории миллӣ бақайдгирии ядакҳо ва нимядакҳоро пешбинӣ накарда бошад, ба ҷои рақами бақайдгирӣ рақами мушаххас ё рақами корхонаи истеҳсолон гоҳ бояд нишон дода шавад.
10. **Манифест**:
а) Манифест бо забони кишвари маҳалли равонкунӣ пур карда мешавад, агар мақомоти гумрук истифодаи забони дигарро иҷозат надода бошанд. Мақомоти гумруки кишварҳои дигаре, ки тавассути қаламрави он ҳамлу нақл анҷом дода мешавад, ҳуқуқ доранд, ки тарҷумаи манифестро ба забони кишвари худ талаб кунанд. Барои роҳ надодан ба таъхире, ки ин талабот ба ба вуҷуд оварда метавонад, ба боркашонҳо тавсия дода мешавад, ки дар ихтиёри худ тарҷумаҳои метобикро дошта бошанд.
b] Нишондодҳое, ки дар манифест сабт шудаанд, бояд чунон дар мошинкаи чопӣ чоп шаванд ё гектография карда шаванд, то ки онҳо хонданбоб бошанд.
с) ба варақҳои бурришдор метавонанд варақҳои иловагии намунаи ба манифест монанд ё шуҷҷатҳои тиҷоратӣ бо зикри ҳамаи маълумоте, ки дар манифест оварда шудаанд. Дар ин ҳолат ба ҳамаи варақҳои бурришдор бояд маълумоти зерин ворид карда шавад: i) шумораи варақҳои иловагӣ (сарлавҳаи 8); ii) шумора ва навъи ҷойҳои боргузорӣ ё ашёҳо, инчунин вазни умумии брутто борҳое, ки дар варақҳои иловагии мазкур зикр шудаанд (сарлавҳаи 9-11) .
С) Агар китобчаи ББА барои маҷмӯи воситаҳои нақлиёт ё барои якчанд контейнер дода шуда бошад, дар манифест бояд алоҳида маводи дохилии ҳар як воситаи нақлиёт ё ҳар як контейнерро нишон дода шавад. Қабл аз ин дастур бояд рақами бақайдгирии воситаи нақлиёт ё рақами мушаххаси контейнер гузошта шавад (сарлавҳи 9 манифест).
е) Агар хатсайри ҳамлу нақл аз якчанд идораи гумруки маҳалли равонкунӣ ё таъинот гузарад, сабтҳо вобаста ба бори барои барасмиятдарорӣ қабулшуда ё боре, ки барои ҳар як идораи гумрук пешбинӣ шудаанд, инчунин бояд ба манифест аз ҳамдигар алоҳида ворид карда шаванд.
11. **Рӯйхати борпеч, аксҳо, нақшаҳо ва ғ.**: Агар барои муайянкунии бори гаронвазн ё калонҳаҷм мақомоти гумрук замима кардани чунин ҳуҷҷатҳоро ба китобчаи ББА талаб кунанд, ҳуҷҷатҳои мазкурро бояд мақомоти гумрук тасдиқ кунанд ва ба саҳифаи 2 муқоваи китобча замима карда шаванд. Ғайр аз ин, дар ҳамаи варақҳои бурришдори сарлавҳи 8 бояд ин ҳуҷҷатҳо номбар карда шаванд.
12. **Имзо**: Дар ҳамаи варақҳои бурришдор (сарлавҳаҳои 14 ва 15) бояд аз ҷониби соҳиби китобчаи ББА ё намояндаи ӯ сана ва имзо гузошта шаванд.

С. Садамаҳои роҳӣ-нақлиётӣ

13. Агар дар роҳ мӯҳрҳо ва пломбаҳои гумрукӣ тасодуфан вайрон шуда бошанд ё бор нобуд ё вайрон шуда бошад, боркашон бояд фавран ба мақомоти гумрук, агар онҳо дар наздикӣ ҷойгир бошанд, муроҷиат кунад ё дар акси ҳол, ба мақомоти дигари салоҳиятдори кишваре, ки дар он қарор дорад муроҷиат кунад. Мақомоти мазкур дар мӯҳлати кӯтоҳтарини имконпазир протоколи дар китобчаи ББА зикршударо тартиб медиҳанд.
14. Агар дар натиҷаи садамаи роҳӣ-нақлиётӣ борро ба воситаи нақлиёти дигар ё контейнери дигар бор кардан лозим ояд, ин гуна боркунӣ танҳо дар ҳузури намояндаи яке аз мақомотҳои дар банди 13 зикршуда анҷом дода мешавад.Мақомоти мазкур протокол тартиб медиҳад. Агар дар китобчаи ББА "бори гаронвазн ё калонҳаҷм" зикр нашуда бошад, он гоҳ воситаҳои нақлиёт ва контейнер (ҳое), ки борҳо ба онҳо бор шуда буданд, бояд барои иҷозати ҳамлу нақли бор таҳти мӯҳрҳо ва пломбаҳои иҷозатдода иҷозат дода шаванд. Ғайр аз он, бояд мӯҳрҳо ва пломбаҳои гумрукӣ гузошта шаванд, ки бояд дар протокол тавсиф дода шаванд, аммо дар сурати набудани воситаи нақлиёт ё контейнери иҷозатдодашуда, бор метавонад ба воситаи нақлиёт ё контейнери тасдиқнашуда дубора бор карда шавад, агар он ба андозаи кофӣ эътимоднок бошад. Дар ҳолати зикршудаи охир мақомоти гумруки кишварҳои рафти ин хатсайр қарор қабул мекунанд, ки оё онҳо метавонанд ҳамлу нақли минбаъдаи борро бо воситаи воситаи нақлиёт ё контейнер бо истифода аз китобчаи ББА иҷозат диҳанд ё не.
15. Ҳангоми таҳдиди хатари бевосита, ки фавран фаровардани тамоми бор ё як қисми борро талаб мекунад, боркашон метавонад бо салоҳдиди худ чораҳои зарурирo бе дархост ё интизории дахолати мақомоти дар банди 13 зикршударо андешад. Дар чунин ҳолат ӯ бояд далелҳо пешниҳод кунад, ки ӯ маҷбур шудааст, ки ба манфиати ҳифзи воситаҳои нақлиёт ё контейнер ё бор чунин рафтор кунад ва фавран ҳангоми андешидани чораҳои фаврии пешгирикунанда яке аз мақомоти дар банди 13 зикршударо барои муайян кардани далелҳо, тафтиши борҳо, ба воситаи нақлиёт ё контейнер гузоштани мӯҳрҳо ва тартиб додани протокол огоҳ намояд.
16. Протокол бояд дар китобчаи ББА то расидани бор ба гумруки маҳалли таъинот нигоҳ дошта шавад.
17. Ба иттиҳодияҳо тавсия дода мешавад, ки ба боркашонҳо илова ба модели ба худи китобчаи ББА дохилшуда якчанд бланкҳои протоколро бо забон (ҳо) -и кишварҳое, ки тавассути он хатсайри замлу нақл мегузарад, пешниҳод кунанд.

Намунаи китобчаи ББА: ВАРИАНТИ 1

[Замимаи 1
саҳифаи 5
(сафед)]

Варақаи бурришдор № 1 PAGE 1

1. **Китобчаи ББА** No

2. Гумрук (ҳо)-и маҳалли равонкунӣ
1. ______ 2. ______
3. ______

3. Номи ташкилоти байналмилалӣ

Барои истифодаи расмӣ

4. Дорандаи китобча (рақами мушаххаскунанда, номгӯй, суроға ва кишвар)

5. Кишвар(ҳо)-и равонкунӣ

6. Кишвар(ҳо) -и таъинот

7. Рақам (ҳо)-и бақайдгирии восита(ҳо)-и нақлиётии автомобилӣ

8. Ҳуҷҷатҳои ба манифест замимашаванда

МАНИФЕСТИ БОР

9. (a) Бордон (ҳо) ё контейнер (ҳо)
(b) Рамзҳои мушаххаскунанда ва рақамҳои ҷойҳои боркунӣ ё ашёҳо

10. Миқдор ва намуди ҷойҳои боркунӣ ё ашёҳо

11. Вазни брутто

16. Пломбаҳои гузошташуда ё рамзҳои мушаххакунанда (рақам, мушаххасгардонӣ)

12. Шумораи умумии ҷойҳои боркунӣ дар манифест маҳалли равонкунӣ сабтшуда:

	Сана
1. Гумрук	
2. Гумрук	
3. Гумрук	

13. Ман арз мекунам, ки маълумоти дар сарлавҳаи 12 овардашуда дуруст ва пурра мебошанд
14. Маҳал ва сана
15. Имзои доранда ё намояндаи ӯ ______

17. Гумруки маҳалли равонкунӣ. Имзои шахси мансабдори гумрук ва мӯҳри гумрук бо сана

18. Шаҳодатнома оиди қабули бор ба расмиёти гумруки (гумруки маҳалли равокнӣ ё гумруки фосилавӣ ҳангоми вуруд

19. ☐ Мӯҳри ва пломбаҳои гузошташуда ё рамзҳои мушаххас беосеб эътироф шуданд

20. Давомнокии интиқоли транзитӣ

21 Дар гумрук қайд шудааст (кадом) тахти No.

22. Ғайра (хатсайри муқарраршуда, гумруке, ки бор дар он бояд пешниҳод шавад ва ғ.)
______

23. Имзои шахси мансабдори гумрук ва мӯҳри гумрук бо сана
______

ЧИПТАИ № 1 саҳифаи 1 **КИТОБЧАИ ББА**

No

1. Омадан аз ҷониби гумрук муқарарр карда шуд (кадом) ______
2. тахти № ______
3. Пломбаҳои гузошташуда ё рамзҳои мушаххаскунанда ______
4. ☐ Пломба ва мӯҳрҳои гузошташуда ё рамзҳои мушаххаскунанда беосеб эътироф шуданд
5. Ғайра (хатсайри муқарраршуда, гумруке, ки бор дар он бояд пешниҳод шавад ва ғ.)

6. Имзои шахси мансабдори гумрук ва мӯҳри гумрук бо сана
______

Намунаи китобчаи ББА: ВАРИАНТИ 1

[Замимаи 1 саҳифаи 6 **(сабз)**]

Варақаи бурришдор № 2 саҳифаи 2

1. **КИТОБЧАИ ББА** No

2. Гумрук (ҳо)-и маҳалли равонкунӣ
1. ____________ 2. ____________
3. ____________

3. Номи ташкилоти байналмилалӣ

Барои истифодаи расмӣ

4. Дорандаи китобча (рақами мушаххаскунанда, номгӯй, суроға ва кишвар)

5. Кишвар(ҳо)-и равонкунӣ

6. Кишвар(ҳо) -и таъинот

7. Рақам (ҳо)-и бақайдгирии восита(ҳо)-и нақлиётии автомобилӣ

8. Ҳуҷҷатҳои ба манифест замимашаванда

МАНИФЕСТИ БОР

9.(a) Бордон (ҳо) ё контейнер(ҳо) (b) Рамзҳои мушаххаскунанда ва рақамҳои ҷойҳои боркунӣ ё ашёҳо	10. Миқдор ва намуди ҷойҳои боркунӣ ё ашёҳо	11. Вазни брутто	16. Пломбаҳои гузошташуда ё рамзҳои мушаххакунанда (рақам, мушаххасгардонӣ)

12. Шумораи умумии ҷойҳои боркунӣ дар манифест маҳалли равонкунӣ сабтшуда:	Сана
1. Гумрук	
2. Гумрук	
3. Гумрук	

16. Ман арз мекунам, ки маълумоти дар сарлавҳаи 12 овардашуда дуруст ва пурра мебошанд
17. Маҳал ва сана
18. Имзои доранда ё намояндаи ӯ
19. ____________

17. Гумруки маҳалли равонкунӣ. Имзои шахси мансабдори гумрук ва мӯҳри гумрук бо сана

18. Шаҳодатнома оиди қабули бор ба расмиёти гумруки (гумруки маҳалли равокунӣ ё гумруки фосилавӣ ҳангоми вуруд

☐ 19. Мӯҳри ва пломбаҳои гузошташуда ё рамзҳои мушаххас беосеб эътироф шуданд

20.Давомнокии интиқоли транзитӣ

21 Дар гумрук қайд шудааст (кадом)

таҳти No.

22. Ғайра (хатсайри муқарраршуда, гумруке, ки бор дар он бояд пешниҳод шавад ва ғ.)

23 Гумруки маҳалли равонкунӣ. Имзои шахси мансабдори гумрук ва мӯҳри гумрук бо

24. Шаҳодатномаи қатъи амалиёти ББА (гумруки фосилавӣ ҳангоми берунашавӣ ё гумруки равонкунӣ)

☐ 25. Мӯҳри ва пломбаҳои гузошташуда ё рамзҳои мушаххас беосеб эътироф шуданд

26. Шумораи ҷойҳои боркунӣ, ки нисбати қатъи амалиёти ББА тасдиқ шудааст

27. Шартҳо ҳангоми барасмиятдаррӣ

28. Гумруки маҳалли равонкунӣ. Имзои шахси мансабдори

ЧИПТАИ № 2 саҳифаи 2 **КИТОБЧАИ ББА**

No

1. Омадан аз ҷониби гумрук муқарарр карда шуд (кадом)____________
2. таҳти № ____________

3. Пломбаҳои гузошташуда ё рамзҳои мушаххаскунанда ____________

4. □ Пломба ва мӯҳрҳои гузошташуда ё рамзҳои мушаххаскунанда беосеб эътироф шуданд

5. Ғайра (хатсайри муқарраршуда, гумруке, ки бор дар он бояд пешниҳод шавад ва ғ.)

6. Имзои шахси мансабдори гумрук ва мӯҳри гумрук бо сана

НАМУНАИ КИТОБЧАИ ББА: ВАРИАНТ 1

[Замимаи 1 саҳифаи 7 (зард)]

ПРОТОКОЛ

Тибқи моддаи 25 Конвенсияи ББА таҳия шудааст
(Ниг. инчунин ба қоидаҳои 13-17, вобаста ба истифодаи китобчаи ББА

1. Гумрук (ҳо)-и маҳалли равонкунӣ

2. **КИТОБЧАИ ББА №**

3. Номи ташкилоти байналмилалӣ

4. 6.Пломба (ҳо)-и гумрукӣ оседб надидааст (анд) осеб дидааст(анд)

5. Дорандаи китобча (рақами мушаххаскунанда, ном, суроға ва кишвар)

6.Таможенная(ые) пломба(ы) не повреждена(ы) повреждена(ы) ☐ ☐

7. Қисм(ҳо)и бордон осеб надидааст (анд) осеб дидааст(анд) ☐ ☐

8.Эродҳо

9. ☐ Гумшавии маълуми бор муқаррар нашудааст ☐ Борҳои дар сарлавҳаҳои 10-13 зикршуда мавҷуд нестанд(О) ё нобуд шудаанд (), тавре ки дар сарлавҳаи 12 зикр шудааст

10. а) Қисм(ҳо)-и бордон ё контейнер(ҳо)b) Тамға ва рақамҳо ҷойҳои боркунӣ ё ашёҳо	11. Шумора ва намуди ҷойҳои боркунӣ ё ашёҳо; тавсифи бор	12. О ё У	13. Эродҳо (аз ҷумла, зикр кардани шумораи борҳои норасо ё борҳои нобудшуда

14. Сана, ҷой ва шароитҳои садамаи роҳӣ-нақлиётӣ

15. Чораҳои, барои идомаи амалиёти ББА андешидашуда
☐ Гузоштани мӯҳр ва пломбаҳои нав: шумора ________ тавсиф ________
☐ Аз нав бор кардани бор (ниг. дар зер сарлавҳаи 16)
☐ Ғайра

16 Агар бор аз нав бор шуда бошад: аломатҳои фарққунандаи восита(ҳо)-и нақлиётии автомобилӣ ё контейнер(ҳо)-е, ки бор ба он аз нав бор карда шуд

	Рақами бақайдгирӣ	№ шаҳодатнома Ҳа	Не	Сана ва тавсиф оиди иҷозат	мӯҳр ва пломбаҳои гузоштшуда
а) Воситаи нақлиёт	________	☐	☐	________	____ / ____
	________	☐	☐	________	____ / ____
	Рақами мушаххаскунанда				
b) Контейнер	________	☐	☐		____ / ____
	________	☐	☐		____ / ____

17. Мақомоти салоҳиятдоре, ки протоколи мазкурро таҳия кардааст

________ ________
Маҳал/сана/мӯҳри норкунда Имзо

18.Раводиди гумруки навбатӣ, ки тавассути он борҳо бо истифодаи китобчаи ББА ҳамлу нақл шудаанд

____
Имзо

☐ Дар сарлавҳаҳои мутобиқ бо салиб ишора кунед

Намунаи китобчаи ББА: ВАРИАНТИ 1

ҚОИДАҲОИ ИСТИФОДАИ КИТОБЧАИ ББА

Саҳифаи 3 муқова
(Замимаи 1 саҳифаи 8)

А. Муқарраротиумумӣ

1. Супоридан: Китобчаи ББА дар кишвари равонкунии бор ё дар кишваре, ки дорандаи он ҷойгир аст ё истиқомати доимӣ дорад, дода мешавад.
2. Забон: Китобчаи ББА ба забони фаронсавӣ, ба истиснои муқоваи пеш, сарлавҳаҳои он бо забони англисӣ низ чоп мешавад. "Қоидаҳои истифодаи китобчаи ББА" дар саҳифаи 3 муқоваи мазкур ба забони англисӣ чоп карда шудааст. Ғайр аз ин, метавонанд саҳифаҳои иловагӣ бо тарҷумаҳои матни чопшуда ба забонҳои дигар илова шаванд.
Китобчаҳое, ки барои ҳамлу нақли ББА дар ҳудуди низоми минтақавии кафолат истифода мешаванд, метавонанд ба истисноии саҳифаи 1-уми муқова, ки бо забонҳои англисӣ ё фаронсавӣ сарлавҳа доранд, бо ҳама гуна забони расмии Созмони Милали Муттаҳид чоп карда шаванд. "Қоидаҳои истифодаи китобчаҳои ББА" дар саҳифаи дуввум ба забони расмии Созмони Милали Муттаҳид ва дар саҳифаи сеюм бо забонҳои англисӣ ё фаронсавӣ чоп мешавад.
3. Мӯҳлати амал: Китобчаи ББА то ба итмом расидани ҳамлу нақли ББА дар идораи гумрукии маҳалли таъиноти бор эътибор дорад, агар он дар идораи гумруки аҳалли равонкунӣ дар мӯҳлати муқарраркардаи иттиҳодияи эмитент дода шавад (сарлавҳаи 1 муқоваи намои пеш).
4. Шумораи китобчаҳо: Як китобчаи ББА метавонад барои маҷмӯи воситаҳои нақлиёт (воситаҳои нақлиётии пайваст) ё барои якчанд контейнер, ки ё ба як воситаи нақлиёт ё ба маҷмӯи воситаҳои нақлиёт бор карда мешаванд (инчунин нигаред дар зер ба 10 d)).
5. Шумораи гумруки маҳалли равонкунии бор ва маҳалли таъиноти бор: Хатсайрҳои ҳамлу нақл бо истифода аз китобчаи ББА метавонанд тавассути якчанд нуктаҳои гумруки маҳалли равонкунӣ ва таъиноти бор гузаранд; аммо шумораи умумии идораҳои гумруки маҳалли равонкунӣ ва таъиноти бор набояд аз чаҳор зиёд бошад. Китобчаи ББА метавонад танҳо ба шарте ба мақомоти гумруки маҳалли таъиноти бор пешниҳод карда шавад, ки агар ҳамаи идораҳои гумруки маҳалли равонкунӣ қабули онро қайд карда бошанд (нигаред ба қоидаи 10 d) дар зер).
6. Шумораи варақҳо: Агар хатсайри ҳамлу нақл танҳо аз як идораи гумруки маҳалли равонкунӣ ва як идораи гумруки таъинот гузарад, он гоҳ дар китобчаи ББА бояд аққалан 2 варақ барои кишвари равонкунӣ., 2 варақ барои кишвари таъинот ва 2 варақ барои ҳар як кишвари дигаре, ки тавассути он ҳамлу нақл анҷом дода мешавад. Барои ҳар як идораи иловагии гумрукии маҳалли равонкунӣ (ё таъинот) 2 варақи иловагӣ лозим аст.
7. Муаррифӣ дар гумрук: Китобчаи ББА бояд якҷоя бо воситаи нақлиёт, маҷмӯи воситаҳои нақлиёт ё контейнер (-ҳо) дар ҳар як идораи гумруки маҳалли равонкунӣ, дар ҳар гумруки фосилавӣ ва дар ҳар як идораи гумруки таъинот пешниҳод шавад. Дар охирин идораи гумруки маҳалли равонкунӣ корманди гумрук имзо ва мӯҳрро бо сана зери манифести бор дар ҳама варақаҳои бурришдоре, ки дар қисми боқимондаи хатсайр истифода мешаванд (сарлавҳаи 17), мегузорад.

В. Тарзи пур кардани китобчаи ББА

8. **Тозакунии навиштаҷот, навиштаҷоти доғдор**: Дар китобчаи ББА набояд тозакунӣ ё доғҳо бошанд. Ҳама ислоҳҳо бояд тариқи хат задани дастурҳои хато ва илова кардани дастурҳои мувофиқ ҳангоми зарурат ба роҳ монда мешаванд. Ҳама гуна тағйирот бояд аз ҷониби шахсе, ки онро таҳия кардааст ва аз ҷониби мақомоти гумрук тасдиқ карда шавад.
9. **Маълумот дар бораи бақайдгирӣ**: Агар муқаррароти қонунгузории миллӣ бақайдгирии ядакҳо ва нимядакҳоро пешбинӣ накарда бошад, ба ҷои рақами бақайдгирӣ рақами мушаххас ё рақами корхонаи истеҳсолон гоҳ бояд нишон дода шавад.
10. **Манифест**:
a) Манифест бо забони кишвари маҳалли равонкунӣ пур карда мешавад, агар мақомоти гумрук истифодаи забони дигарро иҷозат надода бошанд. Мақомоти гумруки кишварҳои дигаре, ки тавассути қаламрави он ҳамлу нақл анҷом дода мешавад, ҳуқуқ доранд, ки тарҷумаи манифестро ба забони кишвари худ талаб кунанд. Барои роҳ надодан ба таъхире, ки ин талабот ба ба вуҷуд оварда метавонад, ба боркашонҳо тавсия дода мешавад, ки дар ихтиёри худ тарҷумаҳои метобиқро дошта бошанд.
b] Нишондодҳое, ки дар манифест сабт шудаанд, бояд чунон дар мошинкаи чопӣ чоп шаванд ё гектография карда шаванд, то ки онҳо хонданбоб бошанд.
c) ба варақҳои бурришдор метавонанд варақҳои иловагии намунаи ба манифест монанд ё шуҷҷатҳои тиҷоратӣ бо зикри ҳамаи маълумоте, ки дар манифест оварда шудаанд. Дар ин ҳолат ба ҳамаи варақҳои бурришдор бояд маълумоти зерин ворид карда шавад: i) шумораи варақҳои иловагӣ (сарлавҳаи 8); ii) шумора ва навъи ҷойҳои боргузорӣ ё ашёҳо, инчунин вазни умумии брутто борҳое, ки дар варақҳои иловагии мазкур зикр шудаанд (сарлавҳаи 9-11) .
С) Агар китобчаи ББА барои маҷмӯи воситаҳои нақлиёт ё барои якчанд контейнер дода шуда бошад, дар манифест бояд алоҳида моводи дохилии ҳар як воситаи нақлиёт ё ҳар як контейнерро нишон дода шавад. Қабл аз ин дастур бояд рақами бақайдгирии воситаи нақлиёт ё рақами мушаххаси контейнер гузошта шавад (сарлавҳи 9 манифест).
е) Агар хатсайри ҳамлу нақл аз якчанд идораи гумруки маҳалли равонкунӣ ё таъинот гузарад, сабтҳо вобаста ба бори барои барасмиятдарорӣ қабулшуда ё боре, ки барои ҳар як идораи гумрук пешбинӣ шудаанд, инчунин бояд ба манифест аз ҳамдигар алоҳида ворид карда шаванд.
11. **Рӯйхати борпеч, аксҳо, нақшаҳо ва ғ.:** Агар барои муайянкунии бори гаронвазн ё калонҳаҷм мақомоти гумрук замима кардани чунин ҳуҷҷатҳоро ба китобчаи ББА талаб кунанд, ҳуҷҷатҳои мазкурро бояд мақомоти гумрук тасдиқ кунанд ва ба саҳифаи 2 муқоваи китобча замима карда шаванд. Ғайр аз ин, дар ҳамаи варақҳои бурришдори сарлавҳи 8 бояд ин ҳуҷҷатҳо номбар карда шаванд.
12. **Имзо**: Дар ҳамаи варақҳои бурришдор (сарлавҳаҳои 14 ва 15) бояд аз ҷониби соҳиби китобчаи ББА ё намояндаи ӯ сана ва имзо гузошта шаванд.

С. Садамаҳои роҳӣ-нақлиётӣ

13. Агар дар роҳ мӯҳрҳо ва пломбаҳои гумрукӣ тасодуфан вайрон шуда бошанд ё бор нобуд ё вайрон шуда бошад, боркашон бояд фавран ба мақомоти гумрук, агар онҳо дар наздикӣ ҷойгир бошанд, муроҷиат кунад ё дар акси ҳол, ба мақомоти дигари салоҳиятдори кишваре, ки дар он қарор дорад муроҷиат кунад. Мақомоти мазкур дар мӯҳлати кӯтоҳтарини имконпазир протоколи дар китобчаи ББА зикршударо тартиб медиҳанд.
14. Агар дар натиҷаи садамаи роҳӣ-нақлиётӣ борро ба воситаи нақлиёти дигар ё контейнери дигар бор кардан лозим ояд, ин гуна боркунӣ танҳо дар ҳузури намояндаи яке аз мақомотҳои дар банди 13 зикршуда анҷом дода мешавад.Мақомоти мазкур протокол тартиб медиҳад. Агар дар китобчаи ББА "бори гаронвазн ё калонҳаҷм" зикр нашуда бошад, он гоҳ воситаҳои нақлиёт ва контейнер (ҳое), ки борҳо ба онҳо бор шуда буданд, бояд барои иҷозати ҳамлу нақли бор таҳти мӯҳрҳо ва пломбаҳои иҷозатдода иҷозат дода шаванд. Ғайр аз он, бояд мӯҳрҳо ва пломбаҳои гумрукӣ гузошта шаванд, ки бояд дар протокол тавсиф дода шаванд, аммо дар сурати набудани воситаи нақлиёт ё контейнери иҷозатдодашуда, бор метавонад ба воситаи нақлиёт ё контейнери тасдиқнашуда дубора бор карда шавад, агар он ба андозаи кофӣ эътимоднок бошад. Дар ҳолати зикршудаи охир мақомоти гумруки кишварҳои рафти ин хатсайр қарор қабул мекунанд, ки оё онҳо метавонанд ҳамлу нақли минбаъдаи борро бо воситаи воситаи нақлиёт ё контейнер бо истифода аз китобчаи ББА иҷозат диҳанд ё не.
15. Ҳангоми таҳдиди хатари бевосита, ки фавран фаровардани тамоми бор ё як қисми борро талаб мекунад, боркашон метавонад бо салоҳдиди худ чораҳои зарурияро бе дархост ё интизории дахолати мақомоти дар банди 13 зикршударо андешад. Дар чунин ҳолат ӯ бояд далелҳо пешниҳод кунад, ки ӯ маҷбур шудааст, ки ба манфиати ҳифзи воситаҳои нақлиёт ё контейнер ё бор чунин рафтор кунад ва фавран ҳангоми андешидани чораҳои фаврии пешгирикунанда яке аз мақомоти дар банди 13 зикршударо барои муайян кардани далелҳо, тафтиши борҳо, ба воситаи нақлиёт ё контейнер гузоштани мӯҳрҳо ва тартиб додани протокол огоҳ намояд.
16. Протокол бояд дар китобчаи ББА то расидани бор ба гумруки маҳалли таъинот нигоҳ дошта шавад.
17. Ба иттиҳодияҳо тавсия дода мешавад, ки ба боркашонҳо илова ба модели ба худи китобчаи ББА дохилшуда якчанд бланкҳои протоколро бо забон (ҳо) -и кишварҳое, ки тавассути он хатсайри замлу нақл мегузарад, пешниҳод кунанд.

НАМУНАИ КИТОБЧАИ ББА: ВАРИАНТИ 2

Саҳифаи 1 муқова

[Замимаи 1 саҳифаи9]

(Номи ташкилоти байналмилалӣ)

КИТОБЧАИ ББА*

.....варақҳо **№**

1. Барои қабули борҳо дар гумруки маҳалли равонкунӣ эътибор дорад то (аз ҷумла))

2.Дода шудааст
(аз ҷониби кӣ)

(номи иттиҳодияи ҳуҷҷатро супорида)

2.Доранда

(рақами мушаххаскунанда, номгӯй, суроға, кишвар)

4.Имзои намояндаи иттиҳодияе, ки ҳуҷҷатро медиҳад ва байналмилалӣ ва мӯҳри иттиҳодияи мазкур

5.Имзои котиби ташкилоти

(То истифода аз ҷониби дорандаи китобча пур карда мешавад)

6. Кишвар(ҳо)-и равонкунӣ (1)

7. Кишвар (ҳо)-и таъинот (1)

8. Рақам (ҳо)- бақайдгирии восита(ҳо)-и нақлиётии автомобилӣ (1

9. Шаҳодатнома(ҳо) оиди иҷозати восита (ҳо)-и нақлиёти автомобилӣ (рақам ва сана) (1

10. Рақам(ҳо)-и мушаххаскунандаи контейнер (ҳо) (1)

TABAC ALCOOL TOBACCO ALCOHOL

11. Эродҳои дигар

12. Имзои дорандаи китобча

* Ниг. Замимаи 1 ба Конвенсияи ББА аз 1975 сол, таҳти сарпарастии Комиссияи иқтисодии Аврупои Созмони Милали Муттаҳид таҳия шудааст

Намунаи китобчаи ББА: ВАРИАНТИ 1

ҚОИДАҲОИ ИСТИФОДАИ КИТОБЧАИ ББА

Саҳифаи 2 муқова
(Замимаи 1 саҳифаи 10)

А. Муқаррароти умумӣ

1. Супоридан: Китобчаи ББА дар кишвари равонкунии бор ё дар кишваре, ки дорандаи он ҷойгир аст ё истиқомати доимӣ дорад, дода мешавад.
2. Забон: Китобчаи ББА ба забони фаронсавӣ, ба истиснои муқоваи пеш, сарлавҳаҳои он бо забони англисӣ низ чоп мешавад. “Қоидаҳои истифодаи китобчаи ББА” дар саҳифаи 3 муқоваи мазкур ба забони англисӣ чоп карда шудааст. Ғайр аз ин, метавонанд саҳифаҳои иловагӣ бо тарҷумаҳои матни чопшуда ба забонҳои дигар илова шаванд.
Китобчаҳое, ки барои ҳамлу нақли ББА дар ҳудуди низоми минтақавии кафолат истифода мешаванд, метавонанд ба истиснои саҳифаи 1-уми муқова, ки бо забонҳои англисӣ ё фаронсавӣ сарлавҳа доранд, бо ҳама гуна забони расмии Созмони Милали Муттаҳид чоп карда шаванд. “Қоидаҳои истифодаи китобчаҳои ББА” дар саҳифаи дуввум ба забони расмии Созмони Милали Муттаҳид ва дар саҳифаи сеюм бо забонҳои англисӣ ё фаронсавӣ чоп мешавад.
3. Мӯҳлати амал: Китобчаи ББА то ба итмом расидани ҳамлу нақли ББА дар идораи гумрукии маҳалли таъиноти бор эътибор дорад, агар он дар идораи гумруки аҳалли равонкунӣ дар мӯҳлати муқарраркардаи иттиҳодияи эмитент дода шавад (сарлавҳаи 1 муқоваи намои пеш).
4. Шумораи китобчаҳо: Як китобчаи ББА метавонад барои маҷмӯи воситаҳои нақлиёт (воситаҳои нақлиётии пайваст) ё барои якчанд контейнер, ки ё ба як воситаи нақлиёт ё ба маҷмӯи воситаҳои нақлиёт бор карда мешаванд (инчунин нигаред дар зер ба 10 d)).
5. Шумораи гумруки маҳалли равонкунии бор ва маҳалли таъиноти бор: Хатсайрҳои ҳамлу нақл бо истифода аз китобчаи ББА метавонанд тавассути якчанд нуқтаҳои гумруки маҳалли равонкунӣ ва таъиноти бор гузаранд; аммо шумораи умумии идораҳои гумруки маҳалли равонкунӣ ва таъиноти бор набояд аз чаҳор зиёд бошад. Китобчаи ББА метавонад танҳо ба шарте ба мақомоти гумруки маҳалли таъиноти бор пешниҳод карда шавад, ки агар ҳамаи идораҳои гумруки маҳалли равонкунӣ қабули онро қайд карда бошанд (нигаред ба қоидаи 10 d) дар зер).
6. Шумораи варақҳо: Агар хатсайри ҳамлу нақл танҳо аз як идораи гумруки маҳалли равонкунӣ ва як идораи гумруки таъинот гузарад, он гоҳ дар китобчаи ББА бояд аққалан 2 варақ барои кишвари равонкунӣ., 2 варақ барои кишвари таъинот ва 2 варақ барои ҳар як кишвари дигаре, ки тавассути он ҳамлу нақл анҷом дода мешавад. Барои ҳар як идораи иловагии гумрукии маҳалли равонкунӣ (ё таъинот) 2 варақи иловагӣ лозим аст.
7. Муаррифӣ дар гумрук: Китобчаи ББА бояд якҷоя бо воситаи нақлиёт, маҷмӯи воситаҳои нақлиёт ё контейнер (-ҳо) дар ҳар як идораи гумруки маҳалли равонкунӣ, дар ҳар гумруки фосилавӣ ва дар ҳар як идораи гумруки таъинот пешниҳод шавад. Дар охирин идораи гумруки маҳалли равонкунӣ корманди гумрук имзо ва мӯҳрро бо сана зери манифести бор дар ҳама варақаҳои бурришдоре, ки дар қисми боқимондаи хатсайр истифода мешаванд (сарлавҳаи 17), мегузорад.

B. Тарзи пур кардани китобчаи ББА

8. **Тозакунии навиштаҷот, навиштаҷоти доғдор**: Дар китобчаи ББА набояд тозакунӣ ё доғҳо бошанд. Ҳама ислоҳҳо бояд тариқи хат задани дастурҳои хато ва илова кардани дастурҳои мувофиқ ҳангоми зарурат ба роҳ монда мешаванд. Ҳама гуна тағйирот бояд аз ҷониби шахсе, ки онро таҳия кардааст ва аз ҷониби мақомоти гумрук тасдиқ карда шавад.
9. **Маълумот дар бораи бақайдгирӣ**: Агар муқаррароти қонунгузории миллӣ бақайдгирии ядакҳо ва нимядакҳоро пешбинӣ накарда бошад, ба ҷои рақами бақайдгирӣ рақами мушаххас ё рақами корхонаи истеҳсолон гоҳ бояд нишон дода шавад.
10. **Манифест**:
a) Манифест бо забони кишвари маҳалли равонкунӣ пур карда мешавад, агар мақомоти гумрук истифодаи забони дигарро иҷозат надода бошанд. Мақомоти гумруки кишварҳои дигаре, ки тавассути қаламрави он ҳамлу нақл анҷом дода мешавад, ҳуқуқ доранд, ки тарҷумаи манифестро ба забони кишвари худ талаб кунанд. Барои роҳ надодан ба таъхире, ки ин талабот ба ба вуҷуд оварда метавонад, ба боркашонҳо тавсия дода мешавад, ки дар ихтиёри худ тарҷумаҳои метобикро дошта бошанд.
b] Нишондодҳое, ки дар манифест сабт шудаанд, бояд чунон дар мошинкаи чопӣ чоп шаванд ё гектография карда шаванд, то ки онҳо хонданбоб бошанд.
c) ба варақҳои бурришдор метавонанд варақҳои иловагии намунаи ба манифест монанд ё шуҷҷатҳои тиҷоратӣ бо зикри ҳамаи маълумоте, ки дар манифест оварда шудаанд. Дар ин ҳолат ба ҳамаи варақҳои бурришдор бояд маълумоти зерин ворид карда шавад: i) шумораи варақҳои иловагӣ (сарлавҳаи 8); ii) шумора ва навъи ҷойҳои боргузорӣ ё ашёҳо, инчунин вазни умумии брутто борҳое, ки дар варақҳои иловагии мазкур зикр шудаанд (сарлавҳаи 9-11) .
C) Агар китобчаи ББА барои маҷмӯи воситаҳои нақлиёт ё барои якчанд контейнер дода шуда бошад, дар манифест бояд алоҳида маводи дохилии ҳар як воситаи нақлиёт ё ҳар як контейнерро нишон дода шавад. Қабл аз ин дастур бояд рақами бақайдгирии воситаи нақлиёт ё рақами мушаххаси контейнер гузошта шавад (сарлавҳи 9 манифест).
e) Агар хатсайри ҳамлу нақл аз якчанд идораи гумруки маҳалли равонкунӣ ё таъинот гузарад, сабтҳо вобаста ба бори барои барасмиятдарорӣ қабулшуда ё боре, ки барои ҳар як идораи гумрук пешбинӣ шудаанд, инчунин бояд ба манифест аз ҳамдигар алоҳида ворид карда шаванд.
11. **Рӯйхати борпеч, аксҳо, нақшаҳо ва ғ.:** Агар барои муайянкунии бори гаронвазн ё калонҳаҷм мақомоти гумрук замима кардани чунин ҳуҷҷатҳоро ба китобчаи ББА талаб кунанд, ҳуҷҷатҳои мазкурро бояд мақомоти гумрук тасдиқ кунанд ва ба саҳифаи 2 муқоваи китобча замима карда шаванд. Ғайр аз ин, дар ҳамаи варақҳои бурришдори сарлавҳи 8 бояд ин ҳуҷҷатҳо номбар карда шаванд.
12. **Имзо**: Дар ҳамаи варақҳои бурришдор (сарлавҳаҳои 14 ва 15) бояд аз ҷониби соҳиби китобчаи ББА ё намояндаи ӯ сана ва имзо гузошта шаванд.

C. Садамаҳои роҳӣ-нақлиётӣ

13. Агар дар роҳ мӯҳрҳо ва пломбаҳои гумрукӣ тасодуфан вайрон шуда бошанд ё бор нобуд ё вайрон шуда бошад, боркашон бояд фавран ба мақомоти гумрук, агар онҳо дар наздикӣ ҷойгир бошанд, муроҷиат кунад ё дар акси ҳол, ба мақомоти дигари салоҳиятдори кишваре, ки дар он қарор дорад муроҷиат кунад. Мақомоти мазкур дар мӯҳлати кӯтоҳтарини имконпазир протоколи дар китобчаи ББА зикршударо тартиб медиҳанд.
14. Агар дар натиҷаи садамаи роҳӣ-нақлиётӣ борро ба воситаи нақлиёти дигар ё контейнери дигар бор кардан лозим ояд, ин гуна боркунӣ танҳо дар ҳузури намояндаи яке аз мақомотҳои дар банди 13 зикршуда анҷом дода мешавад.Мақомоти мазкур протокол тартиб медиҳад. Агар дар китобчаи ББА “бори гаронвазн ё калонҳаҷм” зикр нашуда бошад, он гоҳ воситаҳои нақлиёт ва контейнер (ҳое), ки борҳо ба онҳо бор шуда буданд, бояд барои иҷозати ҳамлу нақли бор таҳти мӯҳрҳо ва пломбаҳои иҷозатдода иҷозат дода шаванд. Ғайр аз он, бояд мӯҳрҳо ва пломбаҳои гумрукӣ гузошта шаванд, ки бояд дар протокол тавсиф дода шаванд, аммо дар сурати набудани воситаи нақлиёт ё контейнери иҷозатдодашуда, бор метавонад ба воситаи нақлиёт ё контейнери тасдиқнашуда дубора бор карда шавад, агар он ба андозаи кофӣ эътимоднок бошад. Дар ҳолати зикршудаи охир мақомоти гумруки кишварҳои рафти ин хатсайр қарор қабул мекунанд, ки оё онҳо метавонанд ҳамлу нақли минбаъдаи борро бо воситаи воситаи нақлиёт ё контейнер бо истифода аз китобчаи ББА иҷозат диҳанд ё не.
15. Ҳангоми таҳдиди хатари бевосита, ки фавран фаровардани тамоми бор ё як қисми борро талаб мекунад, боркашон метавонад бо салоҳдиди худ чораҳои заруриро бе дархост ё интизории дахолати мақомоти дар банди 13 зикршударо андешад. Дар чунин ҳолат ӯ бояд далелҳо пешниҳод кунад, ки ӯ маҷбур шудааст, ки ба манфиати ҳифзи воситаҳои нақлиёт ё контейнер ё бор чунин рафтор кунад ва фавран ҳангоми андешидани чораҳои фаврии пешгирикунанда яке аз мақомоти дар банди 13 зикршударо барои муайян кардани далелҳо, тафтиши борҳо, ба воситаи нақлиёт ё контейнер гузоштани мӯҳрҳо ва тартиб додани протокол огоҳ намояд.
16. Протокол бояд дар китобчаи ББА то расидани бор ба гумруки маҳалли таъинот нигоҳ дошта шавад.
17. Ба иттиҳодияҳо тавсия дода мешавад, ки ба боркашонҳо илова ба модели ба худи китобчаи ББА дохилшуда якчанд бланкҳои протоколро бо забон (ҳо) -и кишварҳое, ки тавассути он хатсайри замлу нақл мегузарад, пешниҳод кунанд.

Намунаи китобчаи ББА : ВАРИАНТИ 2

[Annex 1 page 11]

Liste des marchandises devant être impérativement transportées sous le couvert de ce carnet TIR tabac/alcool

1) Alcool éthylique non dénaturé d'un titre alcoométrique volumique de 80% vol ou plus (code SH: 22.07.10)

2) Alcool éthylique non dénaturé d'un titre alcoométrique volumique de moins de 80%; eaux-de-vie, liqueurs et autres boissons spiritueuses; préparations alcooliques composées des types utilisés pour la fabrication des boissons (code SH: 22.08)

3) Cigares (y compris ceux à bout coupé) et cigarillos, contenant du tabac (code SH: 24.02.10)

4) Cigarettes contenant du tabac (code SH: 24.02.20)

5) Tabac à fumer, même contenant des succédanés de tabac en toute proportion (code SH: 24.03.11 and 24.03.19)

List of goods which must be transported under cover of this tobacco/alcohol TIR carnet

(1) Undenatured ethyl alcohol of an alcoholic strength by volume of 80% vol or higher (HS code: 22.07.10)

(2) Undenatured ethyl alcohol of an alcoholic strength by volume of less than 80% vol; spirits, liqueurs and other spirituous beverages; compound alcoholic preparations of a kind used for the manufacture of beverages (HS code: 22.08)

(3) Cigars, cheroots and cigarillos, containing tobacco (HS code: 24.02.10)

(4) Cigarettes containing tobacco (HS code: 24.02.20)

(5) Smoking tobacco, whether or not containing tobacco substitutes in any proportion (HS code: 24.03.11 and 24.03.19)

Перечень грузов, которые должны перевозиться с применением настоящей книжки МДП "Табачные изделия/Алкогольные напитки"

1) Неденатурированный этиловый спирт, содержащий по объему не менее 80% чистого спирта (код СС: 22.07.10)

2) Неденатурированный этиловый спирт, содержащий по объему менее 80% чистого спирта; спирты, ликеры и другие спиртные напитки; соединения на спиртовой основе, используемые для изготовления напитков (код СС: 22.08)

3) Сигары, манильские сигары и сигары типа "сигарильо", содержащие табак (код СС: 24.02.10)

4) Сигареты, содержащие табак (код СС: 24.02.20)

5) Курительный табак, содержащий заменители табака в любой пропорции или не содержащий их (код СС:24.03.11 и 24.03.19)

TABAC ALCOOL TOBACCO ALCOHOL

Намунаи китобчаи ББА: ВАРИАНТИ 2

[замимаи 1 саҳифаи 12 **(сафед)**]

Варақаи бурришдор № 1 саҳифаи 1

1. **Китобчаи ББА** **No**

2. Гумрук (ҳо)-и маҳалли равонкунӣ
   1. ______ 2. ______
   3. ______

3. Номи ташкилоти байналмилалӣ

Барои истифодаи расмӣ

4. Дорандаи китобча (рақами мушаххаскунанда, номгӯй, суроға ва кишвар)

5. Кишвар(ҳо)-и равонкунӣ

6. Кишвар(ҳо) -и таъинот

7. Рақам (ҳо)-и бақайдгирии восита(ҳо)-и нақлиётии автомобилӣ

8. Ҳуҷҷатҳои ба манифест замимашаванда

МАНИФЕСТИ БОР

9.(a) Бордон (ҳо) ё контейнер(ҳо) (b) Рамзҳои мушаххаскунанда ва рақамҳои ҷойҳои боркунӣ ё ашёҳо	10. Миқдор ва намуди ҷойҳои боркунӣ ё ашёҳо	11. Вазни брутто	16.Пломбаҳои гузошташуда ё рамзҳои мушаххакунанда (рақам, мушаххасгардонй)

12. Шумораи умумии ҷойҳои боркунӣ дар манифест маҳалли равонкунӣ сабтшуда:	Сана
1. Гумрук	
2. Гумрук	
3. Гумрук	

20. Ман арз мекунам, ки маълумоти дар сарлавҳаи 12 овардашуда дуруст ва пурра мебошанд

21. Маҳал ва сана

22. Имзои доранда ё намояндаи ӯ ______

17. Гумруки маҳалли равонкунӣ. Имзои шахси мансабдори гумрук ва мӯҳри гумрук бо сана

18. Шаҳодатнома оиди қабули бор ба расмиёти гумрукӣ (гумруки маҳалли равокунӣ ё гумруки фосилавӣ ҳангоми вуруд

☐ 19. Мӯҳри ва пломбаҳои гузошташуда ё рамзҳои мушаххас беосеб эътироф шуданд

20.Давомнокии интиқоли транзитӣ

21 Дар гумрук қайд шудааст (кадом)

тахти No.

22. Ғайра (хатсайри муқаррашуда, гумруке, ки бор дар он бояд пешниҳод шавад ва ғ.)

23. Имзои шахси мансабдори гумрук ва мӯҳри гумрук бо сана

______

ЧИПТАИ № 1 САҲИФАИ 1 **КИТОБЧАИ ББА**

No

1. Омадан аз ҷониби гумрук муқарарр карда шуд (кадом)______

2. тахти № ______

3. Пломбаҳои гузошташуда ё рамзҳои мушаххаскунанда ______

4. □ Пломба ва мӯҳрҳои гузошташуда ё рамзҳои мушаххаскунанда беосеб эътироф шуданд

5. Ғайра (хатсайри муқаррашуда, гумруке, ки бор дар он бояд пешниҳод шавад ва ғ.)

6. Имзои шахси мансабдори гумрук ва мӯҳри гумрук бо сана

______

Намунаи китобчаи ББА: ВАРИАНТИ 2

[Замимаи 1
саҳифаи 13
(сабз)]

ВАРАҚАИ БУРРИШДОР № 2 САҲИФАИ 2

1. **КИТОБЧАИ ББА** No

2. Гумрук (иҳо)-и маҳалли равонакунӣ
1. ______ 2. ______
3. ______

3. Номи ташкилоти байналмилалӣ

Барои истифодаи расмӣ

4. Дорандаи китобча (рақами мушаххаскунанда, ном, суроға ва кишвар)

5. Кишвар(ҳо)-и равонкунӣ

6. Кишвар(ҳо)-и таъинот

7. Рақам(ҳо)-и бақайдгирии восита (ҳо)-и нақлиёти автомобилӣ

8. Ҳуҷҷатҳои ба манифест замимашаванда

МАНИФЕСТИ БОР

9. (a) Қисм (ҳо)-и бордон ё контейнер (ҳо) (b) Рамзҳои мушаххаскунанда ва рақамҳои ҷойҳои боркунӣ ё ашёҳо	10. Миқдор ва намуди ҷойҳои боркунӣ ё ашёҳо; борҳо	11. Вазни брутто	16. Пломбаҳо ё рамзҳои мушаххаскунандаи гузошташуда)миқдор, мушаххаскунӣ)

TABAC ALCOOL TOBACCO ALCOHOL

12. Миқдори умумии ҷойҳои боркунии дар манифест сабтшуда:	Шумора
1. Гумрук	
2. Гумрук	
3. Гумрук	

23. Ман арз мекунам, ки маълумоти дар сарлавҳои 1-12 зикршуда аниқ ва пурра мебошад
24. Сана ва ҷой
25. Имзо доранда ё намояндаи ӯ

17. Гумруки маҳалли равонкунӣ Имзои шахси мансабдори гумрук, мӯҳри гумрук бо сана

18. Шаҳодатномаи қабули бор ба расмиятдарории гумрукӣ (маҳалли равонкунӣ ё гумруки фосилавӣ ҳангоми вуруд)

19. ☐ Мӯҳр ва пломбаҳои гузошташуда ё рамзҳои мушаххаскунанда призланы

20. Давомнокии ҳамлу нақли транзитӣ

21 Дар гумруки (кадом) ба қайд гирифта шудааст — тахти No.

22. Ғайра (хатсайри муқарраршуда, гумруке, ки бор ба он пешниҳод мешавад ва ғ.)

23. . Имзои шахси мансабдори гумрук ва мӯҳри гумрук бо сана

24. Шаҳодатномаи қатъ карданги амалиёти ББА (гумруки фосилавӣ ҳангоми беруншавӣ ё гумруки маҳал)

25. ☐ Мӯҳр ва пломбаҳои гузошташуда ё рамзҳои мушаххаскунанда осебнадида эътироф шуданд

26. Миқдори ҷойҳои боркунӣ, ки нисбати онҳо қатъшавии амалиёти ББА тасдиқ шудааст

27. Шартҳо ҳангоми ба расмиятдарорӣ

28. Имзои шахси мансабдори гумрук ва мӯҳри гумрук бо сана

Китобчаи ББА САҲИФАИ 2

ЧИПТАИ № 2 САҲИФАИ 2 **КИТОБЧАИ ББА** No

1. Омадан аз ҷониби гумрук муқаррар карда шудааст (кадом)______
2. Тахти № ______
3. Пломбаҳо ва мӯҳрҳои гузошташуда ______
4. ☐ Пломбаҳо ва мӯҳрҳои гузошташуда осебнадида эътироф шудаанд
5. Ғайра (хатсайри муқарраршуда, гумруке, ки бор ба он пешниҳод мешавад ва ғ.)

6. Имзои шахси мансабдори гумрук ва мӯҳри гумрук бо сана

Намунаи китобчаи ББА : ВАРИАНТ 2

[Замимаи 1 саҳифаи 14) (зард)

ПРОТОКОЛ

Тибқи моддаи 25 Конвенсияи ББА таҳия шудааст
(Ниг. инчунин ба қоидаҳои 13-17, вобаста ба истифодаи китобчаи ББА

1. Гумрук (ҳо)-и маҳалли равонкунӣ

2. **КИТОБЧАИ ББА** №

3. Номи ташкилоти байналмилалӣ

4. Рақам(ҳо)-и қайди восита (ҳо)-и нақлиёти автомобилӣ. Рақам(ҳо)-и мушаххаскунандаи контейнер (ҳо)

5.Дорандаи китобча (рақами мушаххаскунанда, ном, суроға ва кишвар)

6.Пломба (ҳо)-и гумрукӣ осеб надидааст (анд) ☐ осеб дидааст(анд) ☐

7.Қисм(ҳо)и бордон осеб надидааст (анд) ☐ осеб дидааст(анд) ☐

8.Эродҳо

9. ☐ Гумшавии маълуми бор муқаррар нашудааст ☐ Борҳои дар сарлавҳаҳои 10-13 зикршуда мавҷуд нестанд(О) ё

10. a) Қисм(ҳо)-и бордон ё контейнер(ҳо) b) Тамға ва рақамҳои чойҳои боркунӣ ё ашёҳо

11. Шумора ва намуди ҷойҳои боркунӣ ё ашёҳо; тавсифи бор

12. О ё У

13. Эродҳо (аз ҷумла, зикр кардани шумораи борҳои норасо ё борҳои нобудшуда

14. Сана, ҷой ва шароитҳои садамаи роҳӣ-нақлиётӣ

15. Чораҳои, барои идомаи амалиёти ББА андешидашуда
☐ Гузоштани мӯҳр ва пломбаҳои нав: шумора ______ тавсиф ______
☐ Аз нав бор кардани бор (ниг. дар зер сарлавҳаи 16)
☐ Ғайра

16. Агар бор аз нав бор шуда бошад: аломатҳои фарққунандаи восита(ҳо)-и нақлиётии автомобилӣ ё контейнер(ҳо)-е, ки бор ба он аз нав бор карда шуд

	Рақами бақайдгирӣ	№ шаҳодатнома Ҳа	Не	Сана ва тавсиф оиди иҷозат	мӯҳр ва пломбаҳои гузоштшуда
a) Воситаи нақлиёт	______	☐	☐	______	______ / ______
	______	☐	☐	______	______ / ______
	Рақами мушаххаскунанда				
b) Контейнер	______	☐	☐		______ / ______
	______	☐	☐		______ / ______

17. Мақомоти салоҳиятдоре, ки протоколи мазкурро таҳия кардааст

Маҳал/сана/мӯҳри чоркунҷа Имзо

18. Раводиди гумруки навбатӣ, ки тавассути он борҳо бо истифодаи китобчаи ББА ҳамлу нақл шудаанд

Имзо

☐ Дар сарлавҳаҳои мутобиқ бо салиб ишора кунед

Намунаи китобчаи ББА: ВАРИАНТИ 2

ҚОИДАҲОИ ИСТИФОДАИ КИТОБЧАИ ББА

Саҳифаи 3 муқова
(Замимаи 1 саҳифаи 15)

A. Муқаррароти умумӣ

1. Супоридан: Китобчаи ББА дар кишвари равонкунии бор ё дар кишваре, ки дорандаи он ҷойгир аст ё истиқомати доимӣ дорад, дода мешавад.
2. Забон: Китобчаи ББА ба забони фаронсавӣ, ба истиснои муқоваи пеш, сарлавҳаҳои он бо забони англисӣ низ чоп мешавад. “Қоидаҳои истифодаи китобчаи ББА” дар саҳифаи 3 муқоваи мазкур ба забони англисӣ чоп карда шудааст. Ғайр аз ин, метавонанд саҳифаҳои иловагӣ бо тарҷумаҳои матни чопшуда ба забонҳои дигар илова шаванд.
Китобчаҳое, ки барои ҳамлу нақли ББА дар ҳудуди низоми минтақавии кафолат истифода мешаванд, метавонанд ба истиснои саҳифаи 1-уми муқова, ки бо забонҳои англисӣ ё фаронсавӣ сарлавҳа доранд, бо ҳама гуна забони расмии Созмони Милали Муттаҳид чоп карда шаванд. “Қоидаҳои истифодаи китобчаҳои ББА” дар саҳифаи дуввум ба забони расмии Созмони Милали Муттаҳид ва дар саҳифаи сеюм бо забонҳои англисӣ ё фаронсавӣ чоп мешавад.
3. Мӯҳлати амал: Китобчаи ББА то ба итмом расидани ҳамлу нақли ББА дар идораи гумрукии маҳалли таъиноти бор эътибор дорад, агар он дар идораи гумруки аҳалли равонкунӣ дар мӯҳлати муқарраркардаи иттиҳодияи эмитент дода шавад (сарлавҳаи 1 муқоваи намои пеш).
4. Шумораи китобчаҳо: Як китобчаи ББА метавонад барои маҷмӯи воситаҳои нақлиёт (воситаҳои нақлиётии пайваст) ё барои якчанд контейнер, ки ё ба як воситаи нақлиёт ё ба маҷмӯи воситаҳои нақлиёт бор карда мешаванд (инчунин нигаред дар зер ба 10 d)).
5. Шумораи гумруки маҳалли равонкунии бор ва маҳалли таъиноти бор: Хатсайрҳои ҳамлу нақл бо истифода аз китобчаи ББА метавонанд тавассути якчанд нуктаҳои гумруки маҳалли равонкунӣ ва таъиноти бор гузаранд; аммо шумораи умумии идораҳои гумруки маҳалли равонкунӣ ва таъиноти бор набояд аз чаҳор зиёд бошад. Китобчаи ББА метавонад танҳо ба шарте ба мақомоти гумруки маҳалли таъиноти бор пешниҳод карда шавад, ки агар ҳамаи идораҳои гумруки маҳалли равонкунӣ қабули онро қайд карда бошанд (нигаред ба қоидаи 10 d) дар зер).
6. Шумораи варақҳо: Агар хатсайри ҳамлу нақл танҳо аз як идораи гумруки маҳалли равонкунӣ ва як идораи гумруки таъинот гузарад, он гоҳ дар китобчаи ББА бояд аққалан 2 варақ барои кишвари равонкунӣ., 2 варақ барои кишвари таъинот ва 2 варақ барои ҳар як кишвари дигаре, ки тавассути он ҳамлу нақл анҷом дода мешавад. Барои ҳар як идораи иловагии гумрукии маҳалли равонкунӣ (ё таъинот) 2 варақи иловагӣ лозим аст.
7. Муаррифӣ дар гумрук: Китобчаи ББА бояд якҷоя бо воситаи нақлиёт, маҷмӯи воситаҳои нақлиёт ё контейнер (-ҳо) дар ҳар як идораи гумруки маҳалли равонкунӣ, дар ҳар гумруки фосилавӣ ва дар ҳар як идораи гумруки таъинот пешниҳод шавад. Дар охирин идораи гумруки маҳалли равонкунӣ корманди гумрук имзо ва мӯҳрро бо сана зери манифести бор дар ҳама варақаҳои бурришдоре, ки дар қисми боқимондаи хатсайр истифода мешаванд (сарлавҳаи 17), мегузорад.

B. Тарзи пур кардани китобчаи ББА

8. **Тозакунии навиштаҷот, навиштаҷоти доғдор**: Дар китобчаи ББА набояд тозакунӣ ё доғҳо бошанд. Ҳама ислоҳҳо бояд тариқи хат задани дастурҳои хато ва илова кардани дастурҳои мувофиқ ҳангоми зарурат ба роҳ монда мешаванд. Ҳама гуна тағйирот бояд аз ҷониби шахсе, ки онро таҳия кардааст ва аз ҷониби мақомоти гумрук тасдиқ карда шавад.
9. **Маълумот дар бораи бақайдгирӣ**: Агар муқаррароти қонунгузории миллӣ бақайдгирии ядакҳо ва нимядакҳоро пешбинӣ накарда бошад, ба ҷои рақами бақайдгирӣ рақами мушаххас ё рақами корхонаи истеҳсолон гоҳ бояд нишон дода шавад.
10. **Манифест**:
a) Манифест бо забони кишвари маҳалли равонкунӣ пур карда мешавад, агар мақомоти гумрук истифодаи забони дигарро иҷозат надода бошанд. Мақомоти гумруки кишварҳои дигаре, ки тавассути қаламрави он ҳамлу нақл анҷом дода мешавад, ҳуқуқ доранд, ки тарҷумаи манифестро ба забони кишвари худ талаб кунанд. Барои роҳ надодан ба таъхире, ки ин талабот ба ба вуҷуд оварда метавонад, ба боркашонҳо тавсия дода мешавад, ки дар ихтиёри худ тарҷумаҳои метобиқро дошта бошанд.
b] Нишондодҳое, ки дар манифест сабт шудаанд, бояд чунон дар мошинкаи чопӣ чоп шаванд ё гектография карда шаванд, то ки онҳо хонданбоб бошанд.
c) ба варақҳои бурришдор метавонанд варақҳои иловагии намунаи ба манифест монанд ё шуҷҷатҳои тиҷоратӣ бо зикри ҳамаи маълумоте, ки дар манифест оварда шудаанд. Дар ин ҳолат ба ҳамаи варақҳои бурришдор бояд маълумоти зерин ворид карда шавад: i) шумораи варақҳои иловагӣ (сарлавҳаи 8); ii) шумора ва навъи ҷойҳои боргузорӣ ё ашёҳо, инчунин вазни умумии брутто борҳое, ки дар варақҳои иловагии мазкур зикр шудаанд (сарлавҳаи 9-11) .
C) Агар китобчаи ББА барои маҷмӯи воситаҳои нақлиёт ё барои якчанд контейнер дода шуда бошад, дар манифест бояд алоҳида моводи дохилии ҳар як воситаи нақлиёт ё ҳар як контейнерро нишон дода шавад. Қабл аз ин дастур бояд рақами бақайдгирии воситаи нақлиёт ё рақами мушаххаси контейнер гузошта шавад (сарлавҳи 9 манифест).
e) Агар хатсайри ҳамлу нақл аз якчанд идораи гумруки маҳалли равонкунӣ ё таъинот гузарад, сабтҳо вобаста ба бори барои барасмиятдарорӣ қабулшуда ё боре, ки барои ҳар як идораи гумрук пешбинӣ шудаанд, инчунин бояд ба манифест аз ҳамдигар алоҳида ворид карда шаванд.
11. **Рӯйхати борпеч, аксҳо, нақшаҳо ва ғ.:** Агар барои муайянкунии бори гаронвазн ё калонҳаҷм мақомоти гумрук замима кардани чунин ҳуҷҷатҳоро ба китобчаи ББА талаб кунанд, ҳуҷҷатҳои мазкурро бояд мақомоти гумрук тасдиқ кунанд ва ба саҳифаи 2 муқоваи китобча замима карда шаванд. Ғайр аз ин, дар ҳамаи варақҳои бурришдори сарлавҳи 8 бояд ин ҳуҷҷатҳо номбар карда шаванд.
12. **Имзо**: Дар ҳамаи варақҳои бурришдор (сарлавҳаҳои 14 ва 15) бояд аз ҷониби соҳиби китобчаи ББА ё намояндаи ӯ сана ва имзо гузошта шаванд.

C. Садамаҳои роҳӣ-нақлиётӣ

13. Агар дар роҳ мӯҳрҳо ва пломбаҳои гумрукӣ тасодуфан вайрон шуда бошанд ё бор нобуд ё вайрон шуда бошад, боркашон бояд фавран ба мақомоти гумрук, агар онҳо дар наздикӣ ҷойгир бошанд, муроҷиат кунад ё дар акси ҳол, ба мақомоти дигари салоҳиятдори кишваре, ки дар он қарор дорад муроҷиат кунад. Мақомоти мазкур дар мӯҳлати кӯтоҳтарини имконпазир протоколи дар китобчаи ББА зикршударо тартиб медиҳанд.
14. Агар дар натиҷаи садамаи роҳӣ-нақлиётӣ борро ба воситаи нақлиёти дигар ё контейнери дигар бор кардан лозим ояд, ин гуна боркунӣ танҳо дар ҳузури намояндаи яке аз мақомотҳои дар банди 13 зикршуда анҷом дода мешавад.Мақомоти мазкур протокол тартиб медиҳад. Агар дар китобчаи ББА “бори гаронвазн ё калонҳаҷм” зикр нашуда бошад, он гоҳ воситаҳои нақлиёт ва контейнер (ҳое), ки борҳо ба онҳо бор шуда буданд, бояд барои иҷозати ҳамлу нақли бор таҳти мӯҳрҳо ва пломбаҳои иҷозатдода иҷозат дода шаванд. Ғайр аз он, бояд мӯҳрҳо ва пломбаҳои гумрукӣ гузошта шаванд, ки бояд дар протокол тавсиф дода шаванд, аммо дар сурати набудани воситаи нақлиёт ё контейнери иҷозатдодашуда, бор метавонад ба воситаи нақлиёт ё контейнери тасдиқнашуда дубора бор карда шавад, агар он ба андозаи кофӣ эътимоднок бошад. Дар ҳолати зикршудаи охир мақомоти гумруки кишварҳои рафти ин хатсайр қарор қабул мекунанд, ки оё онҳо метавонанд ҳамлу нақли минбаъдаи борро бо воситаи воситаи нақлиёт ё контейнер бо истифода аз китобчаи ББА иҷозат диҳанд ё не.
15. Ҳангоми таҳдиди хатари бевосита, ки фавран фаровардани тамоми бор ё як қисми борро талаб мекунад, боркашон метавонад бо салоҳдиди худ чораҳои заруриро бе дархост ё интизории дахолати мақомоти дар банди 13 зикршударо андешад. Дар чунин ҳолат ӯ бояд далелҳо пешниҳод кунад, ки ӯ маҷбур шудааст, ки ба манфиати ҳифзи воситаҳои нақлиёт ё контейнер ё бор чунин рафтор кунад ва фавран ҳангоми андешидани чораҳои фаврии пешгирикунанда яке аз мақомоти дар банди 13 зикршударо барои муайян кардани далелҳо, тафтиши борҳо, ба воситаи нақлиёт ё контейнер гузоштани мӯҳрҳо ва тартиб додани протокол огоҳ намояд.
16. Протокол бояд дар китобчаи ББА то расидани бор ба гумруки маҳалли таъинот нигоҳ дошта шавад.
17. Ба иттиҳодияҳо тавсия дода мешавад, ки ба боркашонҳо илова ба модели ба худи китобчаи ББА дохилшуда якчанд бланкҳои протоколро бо забон (ҳо) -и кишварҳое, ки тавассути он хатсайри замлу нақл мегузарад, пешниҳод кунанд.

Замимаи 2

ҚОИДАҲОИ ВОБАСТА БА ШАРТҲОИ ТЕХНИКИИ НИСБАТИ ВОСИТАҲОИ НАҚЛИЁТИИ АВТОМОБИЛӢ ИСТИФОДАШАВАНДА, КИ ҲАМЛУ НАҚЛИ БОРҲОРО ТАҲТИ МӮҲРҲО ВА ПЛОМБАҲОИ ГУМРУКӢ АМАЛӢ МЕКУНАНД

Моддаи 1

Принсипҳои асосӣ

Ба ҳамлу нақли байналмилалии борҳо таҳти мӯҳрҳо ва пломбаҳои гумрукӣ танҳо воситаҳои нақлиёте метавонанд иҷозат дода шаванд, ки қисми боркашони онҳо тарзе сохта шуда, муҷаҳҳазонида шудаанд, ки:

а) борро аз қисми мӯҳрзадашудаи воситаи нақлиёт баровардан ё ба он ҷо бор кардан бе гузоштани осори намоёни шикастан ё вайрон кардани мӯҳрҳо ва пломбаҳои гумрукӣ ғайриимкон аст;

б) мӯҳрҳо ва пломбаҳои гумрукӣ ба тариқи осон ва боэътимод гузошта шаванд;

в) дар онҳо ҷойҳои махфии пинҳон кардани бор мавҷуд набошад;

г) ҳама ҷойҳое, ки борро ҷойгир кардан мумкин аст, ба осонӣ барои азназаргузаронӣ дастрас бошанд.

Тафсирҳо ба моддаи 1

Зарфҳои силиндрии воситаҳои нақлиёт

Ҳангоми барои пуркунии сӯзишворӣ истифода бурдани зарфҳои иловагии сӯзишворӣ онҳоро қисматҳои бордон ҳисоб намешаванд. Зарфҳои иловагӣ, ки барои интиқоли борҳои дигар истифода мешаванд, инчунин бо сабаби душвориҳои техникӣ, ки ҳангоми қабули онҳо ва муайян кардани он, ки ин зарфҳо зарфи сӯзишворӣ ҳастанд ё не, инчунин чун қисматҳои бордон ҳисоб карда намешаванд.

(TRANS / GE.30 / 39, бандҳои 51-54)

Рамзҳо дар қисматҳои бордон

Навиштаҷотҳо, қолабҳо, раҳҳо аз маводи рангро инъикоскунанда ва дигар аломатҳои ба ҳамин монанд, ки аз деворҳо ё брезенти бордонҳо кӯчонида гирифта намешаванд, ба иҷозат дода мешаванд,

агар онҳо сохтори девор ва брезенте, ки онҳо бояд ба таври возеҳ дидашаванда боқӣ монанд, пӯшида набошанд. Истифодаи часпакҳо ва аломатҳои дигари ба ин монанд, ки метавонанд сӯрохиҳои бордонро пӯшонанд, иҷозат дода намешавад.
(TRANS / WP.30 / 151, банди 39; TRANS / GE.30 / 57, банди 45)

Моддаи 2

Сохтори бордонҳо

1. Барои қонеъ гардонидани талаботи моддаи 1 Қоидаҳои зерин:
а) унсурҳои таркибии қисми бор (деворҳо, фарш, дарҳо, шифт, сутунҳо, чорчӯбаҳо, узвҳои кӯндаланг ва ғайра) бояд ё бо лавозимоте васл карда шаванд, ки наметавонанд аз берун кушода шаванд ва бе гузоштани осори намоён боз ба ҷои худ гузошта шаванд; ё бо усулҳое, ки чунон сохторро таъмин мекунанд, ки бе гузоштани осори намоён тағйир додани онҳо ғайриимкон аст. Вақте, ки деворҳо, фарш, дарҳо ва шифт аз унсурҳои гуногун сохта мешаванд, онҳо бояд ба ҳамон талабот ҷавобгӯ бошанд ва ба қадри кофӣ мустаҳкам бошанд;

Қайди тавзеҳӣ ба банди 1 (а) моддаи 1

2.2.1. а) Насби унсурҳои таркибӣ

а) Ҳангоми истифодаи ҷузъҳои васлкунанда (мехпарч, мехҳои печдор, мурватҳо, гайкаҳо ва ғ.) миқдори кофии чунин ҷузъҳо бояд аз тарафи берун гузошта шуда, аз дохили унсурҳои мустаҳкамшаванда гузашта, дар дохили он ҷой шаванд ва дар он ҷо мустаҳкам карда шаванд (масалан, бо истифода аз мехпарчҳо кафшер, втулкаҳо, мурватҳо, гайкаҳои парчиншаванда ё кафшершаванда). Бо вуҷуди ин, мехпарчҳои оддӣ (яъне мехпарчҳое, ки дар ҳарду тарафи ҷузъи ҷамъшаванда барои насб кардан гузошта шудаанд) низ метавонанд аз тарафи дохилӣ гузошта шаванд.

Новобаста аз гуфтаҳои боло, фарши бордон метавонад бо мехҳои печдор ё мехпарчҳои тобдор, ки бо ёрии заряди моводи тарканда ба дохил тоб дода мешаванд, ё милҳое, ки бо ёрии ҳавои фишурдашуда, ки аз дарун насб карда шуда, бо тарзи амудӣ аз қабати фарш ва болорҳои металлии поёни оҳанин мегузаранд, насб карда шавад (ба истисноӣ мехҳои печдор), ки баъзе аз нӯгҳои онҳо бо сатҳи берунии сутунҳо якхела мешаванд ё ба он кафшер карда мешаванд.

(ECE / TRANS / 17 / Amend.3; 1 октябри 1981 эътибор пайдо кардааст)

b) Мақомоти салоҳиятдор муайян мекунад, ки кадом ҷузъҳои мустаҳкамкунанда ва бо кадом миқдор бояд ба талаботи банди а) қайди мазкур мувофиқат кунанд; дар ин ҳолат, мақомот бояд боварӣ ҳосил кунад, ки ҷузъҳо тавре ҷамъ оварда шудаанд, ки онҳоро кушода, боз ба ҷойҳои худ баргардондан бе гузоштани нишонаҳои чашмрас имконнопазир аст. Интихоб ва ҷойгиркунии ҷузъҳои дигари мустаҳкамкунанда воҷиби ягон маҳдудият нест.

c) Истифодаи ҷузъҳои мустаҳкамкунанда, ки метавонанд аз як тараф бе гузоштани нишонаҳои чашмрас кушода ё иваз карда шаванд, яъне ҷузъҳое, ки насби онҳо танҳо дар як тарафи агрегати васлшуда сурат мегирад, тибқи шартҳои банди а) ин эзоҳ иҷозат дода намешавад. Намунаҳои чунин ҷузъҳо сарпӯшакҳои кушодашаванда, сарпӯшакҳои пачақ ва ғайра мебошанд.

d) усулҳои дар боло зикршудаи васлкунӣ нисбати воситаҳои нақлиётии махсус, аз қабили нақлиёти изотермикӣ, воситаҳои нақлиётии рефрижераторӣ ва автосистернаҳо, дар сурате паҳн мешаванд, ки онҳо ба талаботи техникӣ, ки ин гуна воситаҳои нақлиёт бояд мувофиқи таъиноти худ ҷавобгӯ бошанд, мухолифат накунанд. Дар ҳолатҳое, ки бо сабабҳои техникӣ васл кардани қисмҳои таркибӣ бо усулҳои дар банди а) қайди мазкур имконпазир аст, ҷузъҳо метавонанд бо истифода аз ҷузъҳое дар банди в) қайди мазкур тавсиф шудаанд, васл карда шаванд, ба шарте ки ба ҷузъҳои васлкунандаи дар тарафи дохилии девор истифодашуда аз тарафи берун дастрасӣ набошад.

Тафсир ба қайди тавзеҳии 2.2.1 а)

1. Лавозимоти мустаҳкамкунанда
Лавозимоте, ки дар поён тасвир шудааст, ба муқаррароти банди 1 а) моддаи 2 замимаи 2 мувофиқат мекунад, ба шарте, ки дарозии кофии ин гуна лавозимот аз берун ворид карда шуда, аз дохили он мутобиқи муқаррароти эзоҳи Шарҳи 2.2.1 а) замимаи 6 мустаҳкам карда шудааст. (TRANS / WP.30 / 123, бобҳои 34-36; TRANS / WP.30 / 127, банди 45; TRANS / WP.30 / AC.2 / 23, замимаи 3)

Пайдарҳамии насб

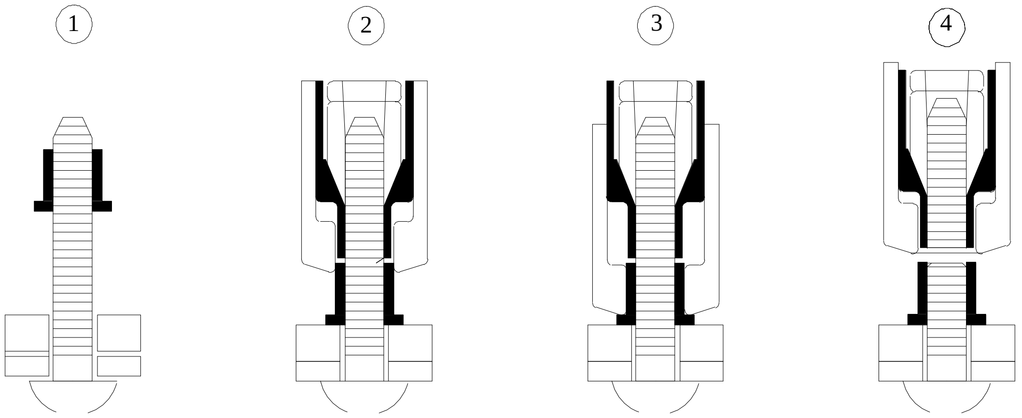

Мурват ба сӯрох гузошта мешавад. Аз тарафи баръакс ба он даҳанак мепӯшонанд

Баъд ба мурват сарак мепӯшонанд. Сарак бо асбоби насбкунанда мурватро кашида лавҳоро зич мекунанд

Таҳти таъсири қувваи минбаъда даҳанак ба новаи маҳкамкунандаи пресс мешавад

Бо зиёдшавии қувва тири мурват мешиканад, даҳа-накипресшударо аз сарак ҷудо мекунад

2. Лавозимоти мустаҳкамкунанда

Лавозимоти мустаҳкамкунанда, ки намунаҳои онҳо дар зер оварда шудаанд, ба муқаррароти қайди тавзеҳии 2.2.1 а) замимаи 6 мувофиқат мекунанд. Бо назардошти хусусиятҳои хоси техникии он, масалан, сараки ҳамвор бо диаметри калон, гарданаки тобдор ё гарданаки чоркунҷа дар тарафи дохилии сарак ва мурвати қулфдор бо гайкаи пӯшидашаванда (бо чанголи пластикӣ), ин лавозимот метавонад аз даруни бордон сахт бе кафшер ё парчинкунӣ васл карда шавад. Ҳарчанд ки васли лавозимоти мазкур кор фармудани қувваи ҳарду тарафи қисмҳои таркибиро талаб мекунад, ин лавозимот метавонад танҳо аз тарафи гайкаи пӯшидашаванда, яъне аз дохили қисми боркунӣ кушода шавад. Ин лавозимот бо гарданаки чоркунҷа одатан барои пайваст кардани ҳалқачаҳо ба қисмҳои бордон истифода мешавад.

(TRANS / WP.30 / 135, бандҳои 43 ва 44; TRANS / WP.30 / 137, бандҳои 59-61; TRANS / WP.30 / AC. 2/27, замимаи 3)

Намунаи лавозимоти васлкунанда

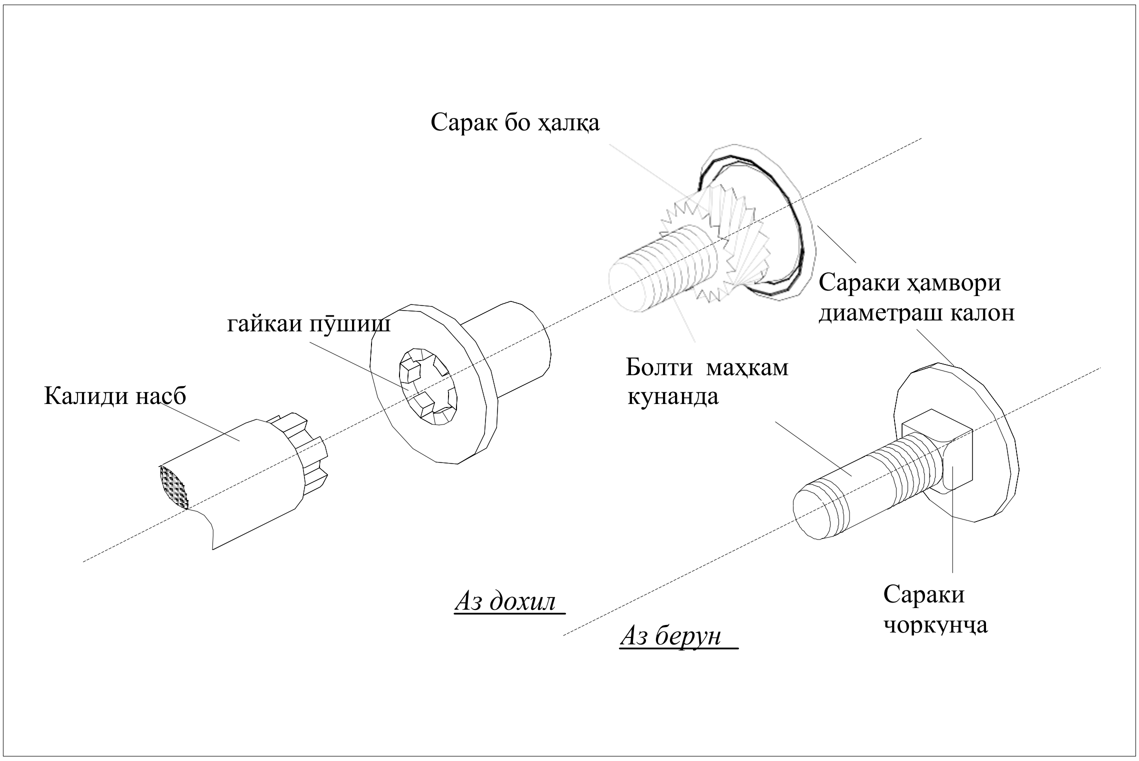

Милҳои бо тарзи пневматикӣ насбшаванда барои васлкунии фарши қисми бордон

Дар яке аз сохторҳо милҳо бо тобҳои геликоидалӣ , ки хеле ба тоби меххои печдор монанд ҳастанд, истифода мешаванд ва ҳангоми нисбатан тунук будани фарш мустаҳкамии пайвандро зиёд мекунанд. Ҳангоми ин усул дар ҷараёни насби мил обшавии пӯшиши хрому руҳии мил бо маводи қисми кӯндаланги фарш ба вуҷуд меояд, ки дар натиҷа мустаҳкамии кофии пайванди байни онҳо ба даст оварда мешавад. (TRANS / GE.30 / 33, банди 125; TRANS / GE.30 / GRCC / 10, сархатҳои 52-54)

Мехҳои худпармашаванда ва худтобдиҳанда

Мехҳои худпармашаванда ва худтобдиҳанда, ки дар расми 1 нишон дода шудаанд, дар доираи маънои қайди тавзеҳии 2.2.1 а) а) замимаи 6 Конвенсия чун мехи худпармакунанда баррасӣ намешавад. Мувофиқи муқаррароти қайди тавзеҳии 2.2.1 а) а) б) замимаи 6, чунин мехҳои худпармакунанда ва худтобдиҳанда бояд ба қисми поёни болорҳои кӯндаланги оҳанин кафшер карда шаванд. Дар акси ҳол қисми баромадаи баъзе аз ин мехҳои печдор метавонад дар кунҷи на кам аз 45 дараҷа қат карда шавад, тавре ки дар расми 2 нишон дода шудааст. Аммо дар ҳолати истифодаи якҷоя бо сохтори фарше, ки намунаҳои он дар расми 3 ва 4 нишон дода шудаанд, кафшеркунӣ ё қат кардани мехи печдор ҳатмӣ нест.

(TRANS / WP.30 / 135, бандҳои 48-51; TRANS / WP.30 / AC.2 / 27, замимаи 3)

Расми 1

Тартиби насб

Ба чӯб парма даровардан

2. Қабати чӯб ва қабати пӯлод гузаштанд (пархои бурранда ҳангоми расиш ба оҳан мешикананд)
`

3. Итмоми буриши тоб (унсури сохтории 1 ва 2 пайваст шуданд)

Унсури сохтории I (чӯб)
унсури сохтории II (пӯлод)

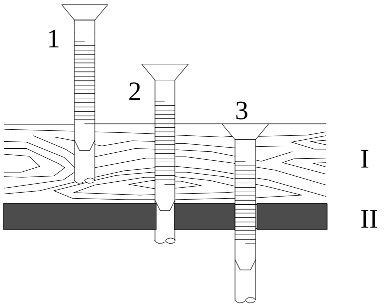

Расми 2

Буриши B-C

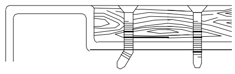

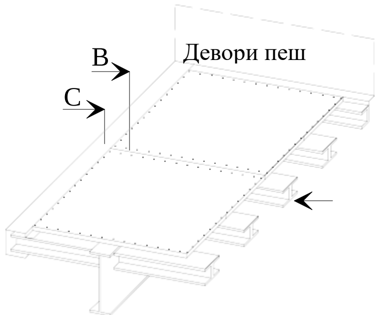

Шакли

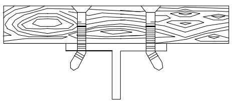

Расми 3

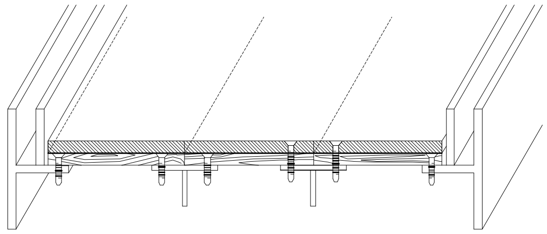

Фарш ва пӯшиши иловагии тобовар ба шасси бо ёрии мехи печдори худтоб пайванд мешаванд

Расми 4

Фарш аз тахтаҳои якхела сохташуда ба шасси бо ёрии меххои печдори худтоб мустаҳкам мешавад

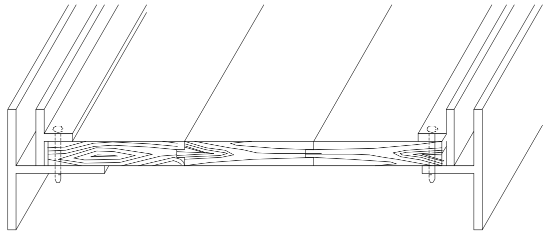

<u>Эътимоднокии мехпарчҳои баста</u>

Дар маҷмӯъ, истифодаи мехпарчҳои баста мувофиқи муқаррароти Конвенсияи мазкур манъ аст (замимаи 6, қайдҳои тавзеҳӣ 2.2.1 а) с)). Аз тарафи дигар, мехпарчҳои бастаро дар амал истифода бурдан мумкин аст, ба шарте, ки қисмҳои таркибӣ бо миқдори кофии лавозимотҳои васлкунанда пайваст карда шаванд, ки ба талаботҳои замимаи 6, қайдҳои тавзеҳии 2.2.1 а) а) ҷавобгӯ бошанд.

(TRANS / WP.30 / 137, бандҳои 54-58; TRANS / WP.30 / AC.2 / 29, замимаи 3)

б) дарҳо ва низомҳои дигари маҳкамкунӣ (аз ҷумла ҷумакҳои маҳкамкунанда, сарпӯши чоҳҳо, фланесҳо ва ғ.) бояд лавозимоте дошта бошанд, ки ба онҳо имкони гузоштани мӯҳрҳо ва пломбаҳои гумрукӣ мавҷуд бошад. Ин лавозимот бояд чунон бошад, ки барои онро аз берун кушодан ва ба ҷои худ бе гузоштани нишонаҳои чашмрас ғайриимкон бошад ва кушодани дарҳо ва дастгоҳҳои қулфкунанда бе вайрон кардани мӯҳрҳо ва пломбаҳои гумрукӣ ғайриимкон бошад. Мӯҳрҳо ва пломбаҳои мазкур бояд ба қадри мутобиқ ҳифз карда шаванд. Сохтани шифти кушодашаванда иҷозат дода шудааст;

<u>Қайди тавзеҳӣ ба банди 1 (б) моддаи 2</u>

2.2.1 б) Дарҳо ва низомҳои дигари маҳкамкунанда

а) лавозимоте, ки дар болои он мӯҳр ва пломбаҳои гумрукӣ гузоштан мумкин аст, бояд:

i) тариқи кафшер ё ҳадди ақкал ду ҷузъи васлкунанда, ки ба талаботҳои банди а) қайди тавзеҳии 2.2.1 а) ҷавобгӯ мебошанд, пайванд карда шаванд; ё

(ii) чунон сохта шуда бошанд, ки пас аз маҳкам кардан ва гузоштани мӯҳр ба бордон, лавозимотро бе гузоштани нишонаҳои чашмрас кушодан ғайриимкон бошад.

Он ҳамчунин бояд:

(iii) сӯрохиҳои диаметрашон на камтар аз 11 мм ё бурришҳои дарозиашон на камтар аз 11 мм ва барашон 3 мм васеъ дошта бошанд; ва
iv) новобаста аз намуди истифодашавандаи мӯҳрҳо ва пломбаҳо дараҷаи баробари бехатариро таъмин мекунанд.
б) ҳалқаҳо, кашакҳо, шарнирҳо ва қисмҳои дигар барои овехтани дарҳо ва ғайра, бояд мутобиқи талаботи зербандҳои i) ва ii) банди а) қайди тавзеҳии мазкур насб карда шаванд. Ғайр аз он, ҷузъҳои гуногуни таркибии ин гуна лавозимот (масалан, ҳалқа, мили дохилӣ ё шарнирҳо), дар ҳолате, ки онҳо барои таъмини кафолати бехатарии гумрукии қисми бордон заруранд, тарзе мустаҳкам карда мешаванд, ки ҳангоми пӯшидан ва мӯҳр кардани он, бе гузоштани осори намоён кушодан ё ҷудо кардани онҳо ғайриимкон бошад; (ниг. Расми 1 а), Замимаи 6).

Аммо дар ҳолатҳое, ки ба чунин лавозимот аз берун дастрасӣ нест, таъмин намудани имкони ҷудо карда натавонистани дари пӯшида ва мӯҳрзада аз ҳалқа ё лавозимоти ба он монанд бе гузоштани осори намоён кифоя аст. Дар ҳолате, ки дар ва ё низоми маҳкамкунӣ зиёда аз ду ҳалқа дошта бошад, танҳо ду ҳалқа ба нӯги дар наздиктарин мувофиқи талаботи а) зербандҳои i) ва ii) бояд дар боло насб карда шаванд.

(ECE / TRANS/17/Amend. 8, санаи1 августи соли 1987 эътибор пайдо кард)

<u>Тафсирҳо ба қайди тавзеҳии 2.2.1 б) б)</u>
Дар ё низоми маҳкамкунии дарҳое, ки зиёда аз ду ҳалқа доранд
Дар ҳолате, ки агар дар ё низоми маҳкамкунии дарҳо зиёда аз ду ҳалқа дошта бошад, мақомоти салоҳиятдор метавонанд насб намудани ҳалқаҳои иловагиро бо мақсади риояи талаботи моддаи 1 замимаи 2 Конвенсия талаб кунанд.
(TRANS / WP.30 / AC.2 / 35, замимаи 6; TRANS / WP.30 / 155, банди

Ҳалқаҳои паҳлӯии дутабақа
Дастгоҳи дар поён овардашуда ба талаботҳои банди б) ва зербанди а) ii) эзоҳи эзоҳоти 2.2.1 b) замимаи 6 ҷавобгӯ мебошад.

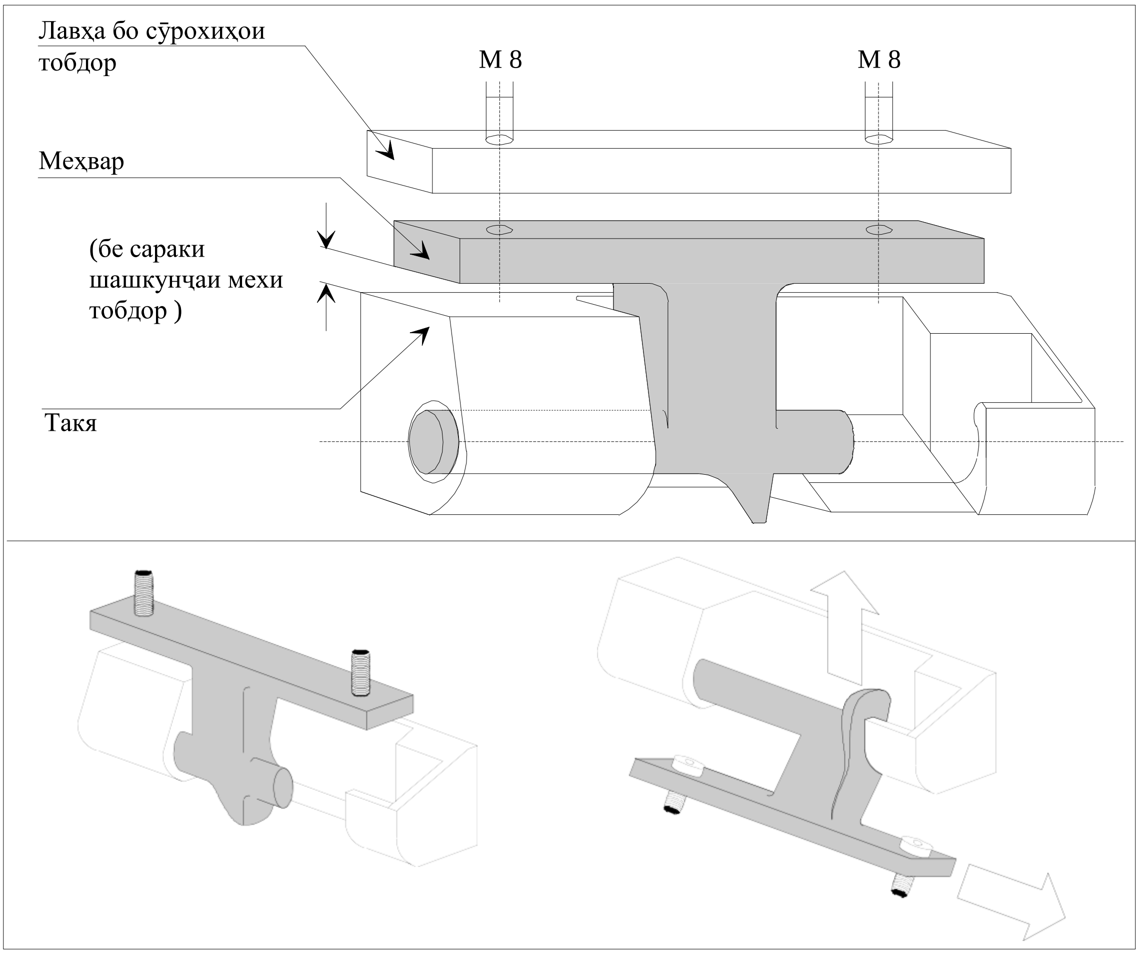

<u>*Тавсиф*</u>
Тир ва такягоҳи дастгоҳи тасвиршуда шакли махсусе дорад, ки ҳангоми ҳалқаи пӯшида намегузорад, ки ҷузъҳои мазкур кушода гирифта шаванд. Зиёда аз ин, дар ин сохтор бояд як мурвати бо сараки шашқира, ки аз зери тир мегузарад, истифода шавад. Фосилаи байни сараки мурват ва такягоҳ, вақте, ки ҳалқа пӯшида аст, бояд то дараҷае хурд бошад, то ки имконияти бе гузоштани нишонаҳои чашмрас кушодани мурват пешгирӣ шавад. Дар ин ҳолат, зарурати мурватҳоро кафшер кардан нест.
(TRANS / WP.30 / 123, бандҳои 46 ва 47 ва замимаи 2; TRANS / WP.30 / AC.2 / 23, замимаи 3)

c) Бо тартиби истисно, агар воситаҳои нақлиёт бордонҳои изотермикӣ дошта бошанд, дастгоҳ барои насби мӯҳрҳо ва пломбаҳои гумрукӣ, ҳалқаҳо ва ҷузъҳои дигар, ки кушодани онҳо ба дохили бордон ё ба ҷойҳои дигаре, ки барои пинҳон кардани бор мувофиқанд, дастрасиро фароҳам меорад, ба дарҳои бордонҳои мазкур бо истифода аз низомҳои зерин васл шуда метавонанд:

i) мурват ё мехи тобдоре, ки аз берун ворид карда мешаванд, аммо дар ҳолатҳои дигар ба талаботи зербанди а) эзоҳи эзоҳоти 2.2.1 а) дар боло ҷавобгӯ нестанд, ба шарте, ки:

тирҳои мурватҳои пармашаванда ё меххои печдори пармашаванда ба вароқи сӯроххои тобдор ё лавозимоти ба ин монанд, ки дар дохили панели берунӣ ё панелҳои берунии дар ҷойгиранд, ва

саракҳои шумораи мувофиқи мурватҳои пармашаванда ё меххои печдори пармашаванда ба дастгоҳи мӯҳрбандии гумрукӣ, ба ҳалқаҳо ва ғ. ба тарзе, ки онҳо комилан шаклашонро гум мекунанд, ва

мурватҳо ё меххои печдори пармашавандаро бе гузоштани осори чашмрас кушодан ғайриимкон аст (ниг. расми 1-и замимаи 6);

ii) дастгоҳи васлкунӣ, ки аз тарафи дохилии дари изотермикӣ гузошта шудааст, ба шарте ки:

мурвати васлкунанда ва гайкаи васлкунадаи дастгоҳ бо ёрии асбобҳои пневматикӣ ё гидравликӣ аз тарафи баръакси пластина ё лавозимоти монанд пайваст карда шудаанд, ки байни қабати берунии сохтори дар ва қабати муҳофизатӣ насб карда шудаанд; ва

ба сараки мурвати васлкунанда аз қисми дохилии бордон дастрасӣ вуҷуд надорад; ва миқдори кофии гайкаҳои васлкунанда ва мурватҳои васлкунанда тавассути кафшер бо ҳам пайванд карда мешаванд ва лавозимотро бе гузоштани нишонаҳои чашмрас гирифтан ғайриимкон аст (ниг. ба замимаи 5 замимаи 6).

(ECE / TRANS / 17 / Amend 13; 1 августи соли 1991 эътибор пайдо кардааст)

Дар назар дошта мешавад, ки мафҳуми “қисмати бордони изотермикӣ” ҳам қисмҳои рефрижераторӣ, ҳам қисмҳои бордони гармиҳифзкунандаро дар бар мегирад.

Тафсир ба қайди тавзеҳии 2.2.1 b) в) ii)

Фасли мазкур агар дар матн пас аз калимаҳои “бо асбобҳои пневматикӣ ё гидравликӣ пайвастшуда” калимаҳои “ва васлкардашуда” ба калимаҳои “ки сараки мурватро мустаҳкам мекунанд “ иваз карда шаванд, нисбатан саҳеҳтар тафсир карда мешавад.
(TRANS / WP.30 / AC.2 / 29, банди 25)

d) Воситаҳои нақлиёт бо шумораи зиёди чунин дастгоҳҳои маҳкамкунанда, аз қабили сарпӯшҳо, ҷуммакҳои маҳкамкунанда, сарпӯши чоҳҳо, ҳалқапайҳо ва ғайра, бояд тавре сохта шаванд, ки шумораи мӯҳрҳо ва пломбаҳои гумрукӣ то ҳадди имкон маҳдуд карда шавад. Бо ин мақсад, дастгоҳҳои шафати маҳкамкунандаи он бояд тавассути лавозимоти умумӣ пайваст карда шаванд, ки танҳо як мӯҳр ё пломбаи гумрукиро талаб мекунад ё бояд сарпӯше дошта бошанд, ки ба талаботи зикршуда ҷавобгӯ бошад.
e) Воситаҳои нақлиёте дорои боми кушодашаванда бояд тавре сохта шаванд, ки онҳо бо миқдори камтарини мӯҳрҳо ва пломбаҳои гумрукӣ мӯҳр зада шаванд.
f) дар ҳолатҳое, ки барои таъмини амнияти гумрукӣ зиёда аз як пломбаи гумрукӣ зарур аст, шумораи чунин мӯҳрҳо бояд дар сутуни 5 шаҳодатномаи иҷозати воситаи нақлиёт нишон дода шавад (замимаи 4 ба Конвенсияи ББА, 1975 сол). Шаҳодатномаи иҷозат бояд расм ё аксҳои воситаи нақлиёти автомобилиро бо нақшаи дақиқи пломбаҳои гумрукӣ дошта бошад.
(ECE / TRANS / 17 / Amend.23; 7 ноябри соли 2003 мавриди амал қарор гирифт)

Тафсир ба қайди тавзеҳӣ 2.2.1 b) f)

Мӯҳлати амалӣ кардан барои дохил кардани маълумот дар бораи рақам ва ҷои гузоштани мӯҳрҳо ва пломбаҳо ба шаҳодатномаи иҷозат дар ҳолатҳое, ки зиёда аз як пломбаи гумрукӣ талаб карда мешавад

> *Муқаррароти қайди тавзеҳии 2.2.1 (b) (f), ки аз 7 августи соли 2003 эътибор пайдо мекунанд, нисбати воситаҳои нақлиёти автомобилие татбиқ карда мешавад, ки дар ҳолати зарурӣ бори аввал бояд иҷозат дода шаванд ё вобаста ба санҷиши дар ду сол як маротиба баргузоршаванда ва таҷдиди иҷозат пас аз эътибор пайдо кардани қайди тавзеҳии 2.2.1 б) f).*

Дар натиҷа, огоз аз 7 августи соли 2005 ҳамаи воситаҳои нақлиёти автомобилӣ, ки дар онҳо барои бехатарии гумрукӣ зиёда аз як пломбаи гумрукӣ талаб мешавад, бояд мутобиқи қайди тавзеҳии 2.2.1 б) f) шаҳодатномаи иҷозат дошта бошанд. (TRANS / WP.30 / 206, банди 62 ва замимаи 2;
TRANS / WP.30 / AC.2 / 69, банди 59 ва замимаи 2; TRANS / WP.30 / AC.2 / 69 / Corr.1)

<u>Тафсир ба зербанди 1 b), моддаи 2</u>

Бехатарии дарҳо

Дар ҳолате, ки дарҳои воситаҳои нақлиёт ё контейнерҳо изотермӣ бошанд, аммо қабати муҳофизатии дохилӣ, ҷузъиёти мустаҳкамкунандаи ҳалқаҳо ва дастгоҳҳо барои гузоштани пломбаҳои гумрукӣ доранд, онҳо бояд ба таври намоён аз ғафсии дарҳо (аз ҷумла қабати муҳофизатӣ) гузаранд ва ба таври возеҳ аз дохил мустаҳкам карда шуда бошанд.
(TRANS / GE.30 / 14, банди 101)

Шумораи пломбаҳои гумрукӣ

Хориҷ карда шудааст
(TRANS / WP.30 / AC.2 / 69, замимаи 2)

Намунаҳои дастгоҳҳо барои гузоштани пломбаҳои гумрукӣ

Барои таъмини бехатарии гумрукии контейнерҳо ва қисмҳои боркашонии воситаҳои нақлиёт, дастгоҳҳои пломбагузории гумрукӣ бояд ба талаботи замимаи 6, қайдҳои тавзеҳии 2.2.1 b) банди а) ҷавобгӯ бошанд (ниг. расми 1-4). Ғайр аз ин, ҳангоми гузоштани пломбаҳои гумрукӣ бояд талаботҳои зерин риоя карда шаванд:

ресмони мустаҳкамкунӣ набояд аз ҳад зиёд дароз бошад ва ба қадри имкон сахттар таранг кашида шавад;
ресмони мустаҳкамкунанда бояд аз ҳалқаҳои ББА гузарад;
пломбаҳои гумрукӣ ҳаддалимкон зичтар гузошта мешаванд;
бехатарии қисмҳои дигари низоми қулфкунанда (дастаки механизмҳои қулфдор, дастгоҳ барои насб кардани муштакча, лона барои даромадгоҳи мили қулфкунанда) бо тарзҳои дар замимаи 6, қайди тавзеҳии 2.2.1 а) тавсифшуда, банди а) (ниг. расми 1-4) таъмин карда мешавад.
Бояд дар хотир дошт, ки эътимоднокии пломбаҳои гумрукӣ метавонад дар ҳолати фарсуда шудан ё вайрон шудани милҳо, ҳалқаҳо ё дастгоҳҳо барои насби муштакча ба таври ҷиддӣ заиф шавад. Норасоиҳои мазкур бояд ошкор карда шаванд.

(TRANS / WP.30 / 145, банди 17; TRANS / WP.30 / AC.2 / 31, замимаи 3)

Расми 1

Намунаи низоми эътимодноки гумрукӣ барои маҳкам кардани дари қафои бордон ва контейнерҳо

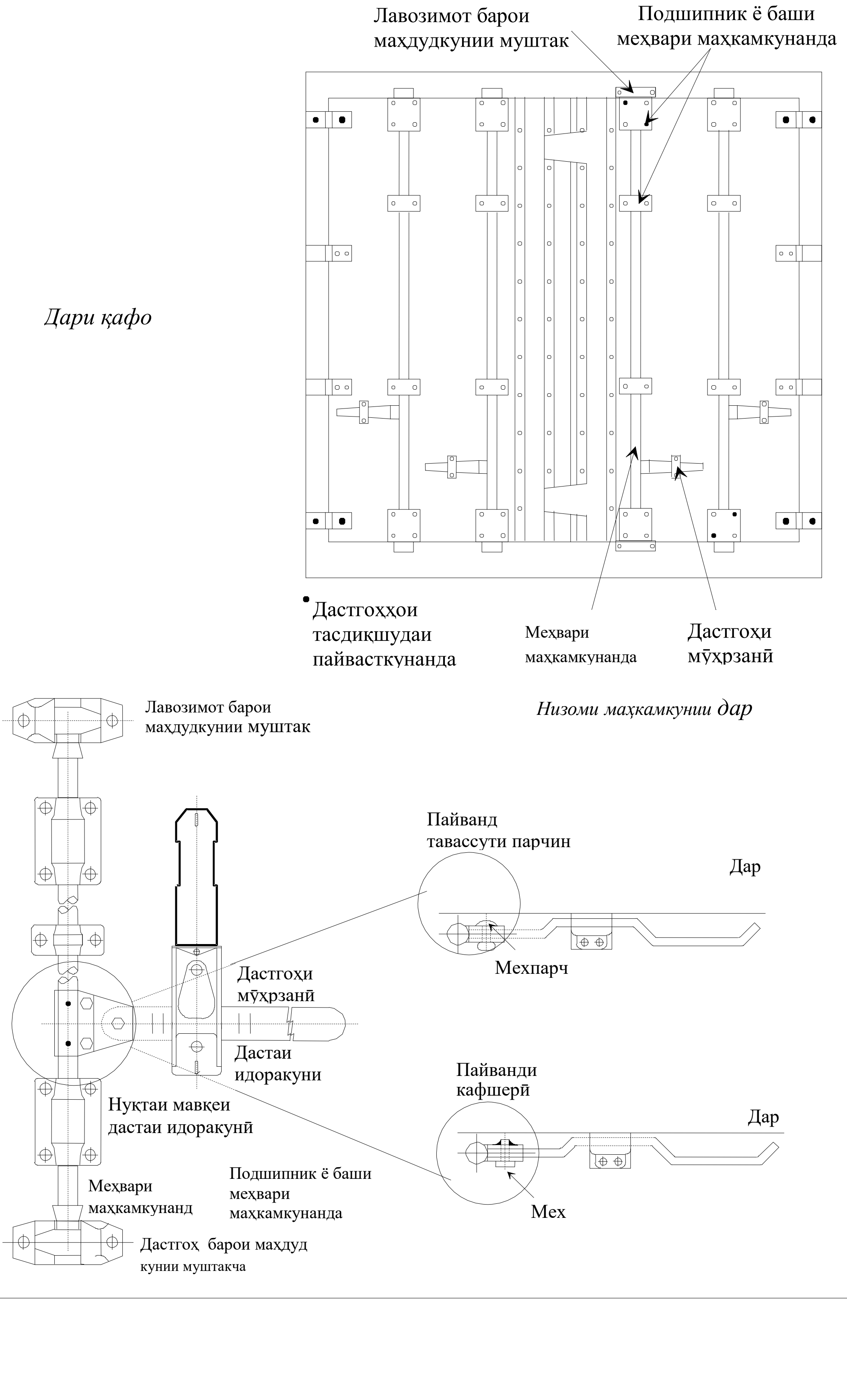

Расми 2

Намунаи дастгоҳҳои мӯҳрзании гумрукӣ

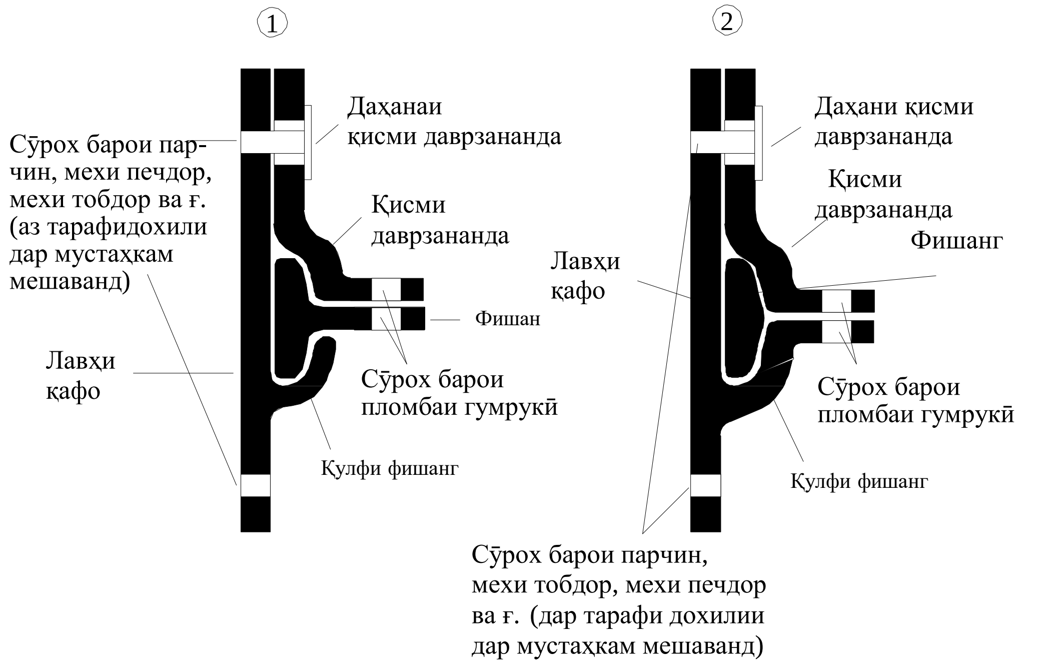

Аз ҷумла, дастгоҳи мӯҳрзании № 1 дар ҳолати риоя нашудани талаботҳои дар боло зикршуда кушодан беиҷозат кушодан осебпазир аст.Бинобар ин истифодаи дастгоҳҳое, ки дар зер тасвир шудаанд, афзалтар аст, зеро онҳо ҳифзи беҳтаринро аз кушодани беиҷозат то гузоштани мӯҳри гумрукӣ таъмин мекунанд.

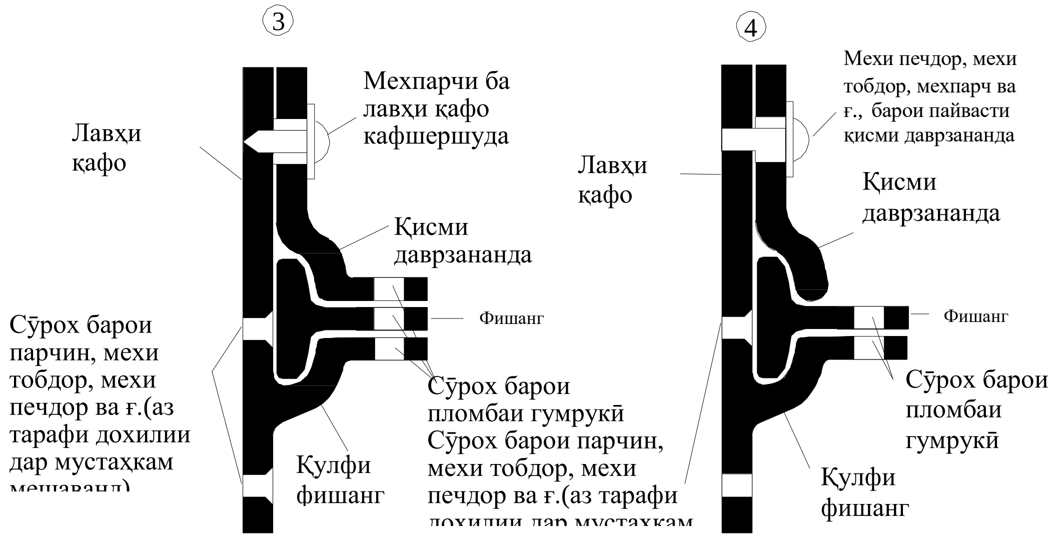

Дастгоҳҳои мӯҳрзании гумрукӣ № 3 ва 4 инчунин барои мӯҳрзании дарҳои контейнерҳои яхдон ва изотермикӣ ва бордонҳо истифода бурда мешаванд. Дар ин ҳолат, дастгоҳҳои мӯҳрзанӣ бояд ҳадди ақҷал бо ду мехи тобдори қулфкунанда ё мехи печдори ба лавҳаи оҳанини пармашуда дорои тоби дохилӣ мустаҳкам карда шаванд, ки он дар паси қабати берунии дар ҷойгир аст. Дар чунин ҳолатҳо саракҳои мехҳои тобдори қулфкунӣ ё мехҳои печдори қулфкунанда бояд то комилан пачақшавӣ кафшер карда шаванд (ниг. расми 1 замимаи 6).
(TRANS / GE.30 / 6, банди 35)

Расми 3

Намунаи дастгоҳи мӯҳрзании гумрукӣ

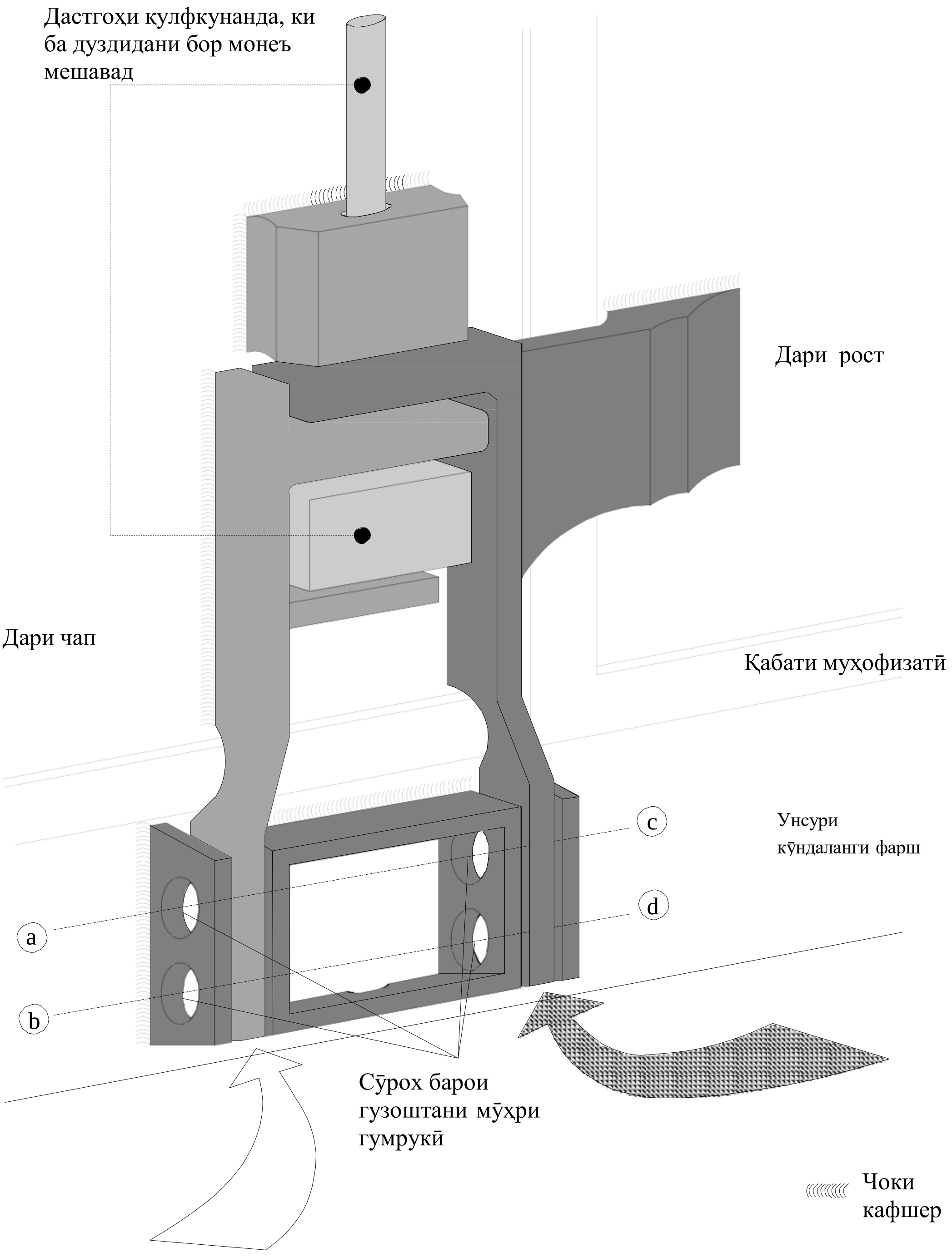

Дастгоҳи мазкури мӯҳрзании гумрукиро дар контейнерҳои оҳанин истифода кардан афзалтар аст. Дар ин ҳолат бояд назорат кард, ки ҷои гузоштани пломба иваз нашавад. Дар ин ҷо намудҳои гуногуни пурро истифода бурдан мумкин аст. Дар сурати истифодаи пломбаи симдори дар шакли рақами“ҳашт” тавсия дода мешавад, ки сим аз ҳамаи чор сӯрохи (a, b, c ё d) гузаронида шавад. Дар сурати истифодаи пломбаҳои сахт ин пломбаҳо бояд аз сӯрохи c ё d гузаранд.

Расми 4

Намунаи дастгоҳи мӯҳрзании гумрукӣ

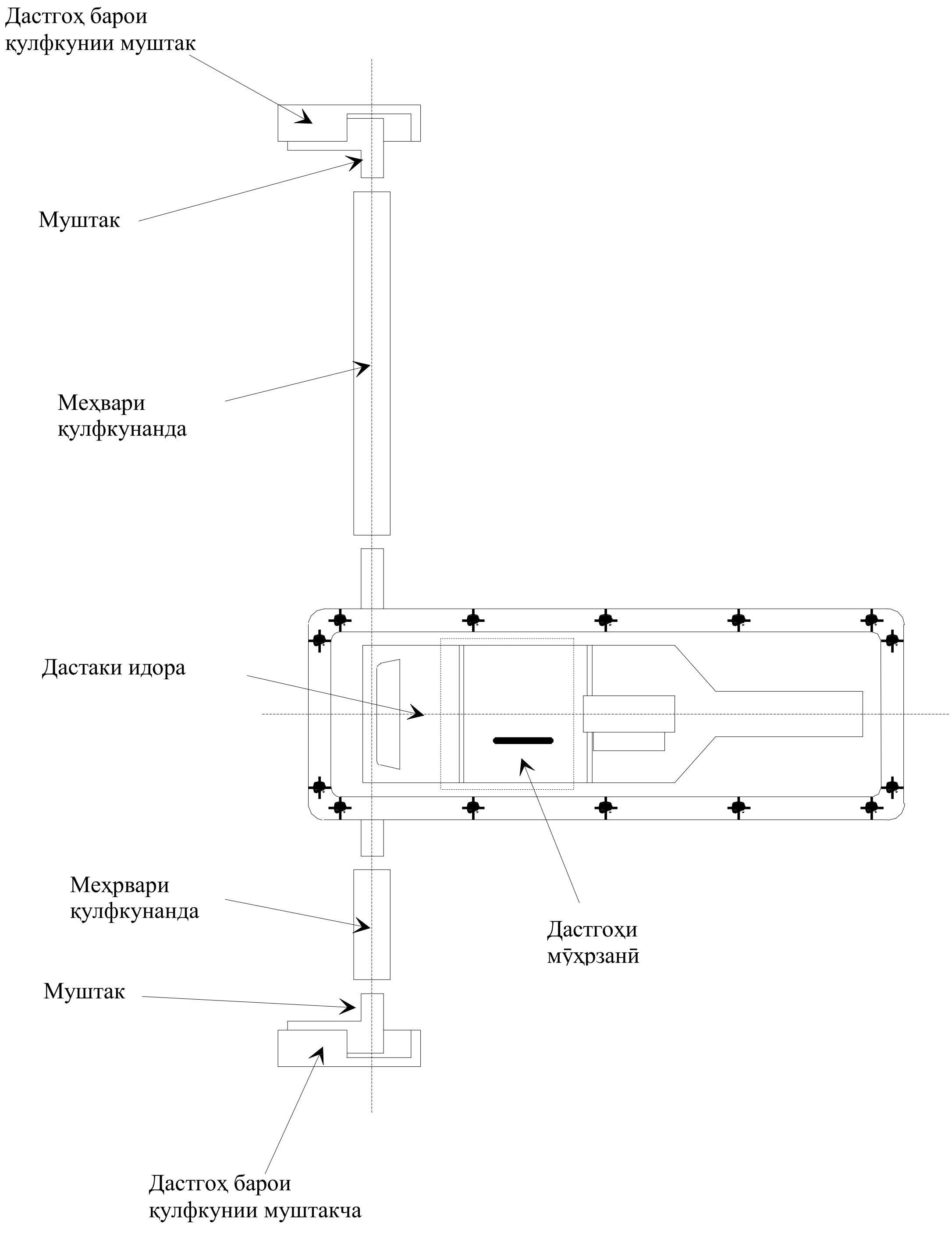

Ин намуди дастгоҳи мӯҳрзании гумрукӣ барои гузоштани пломбаҳо ба дарҳои контейнерҳои изотермикӣ ва бордонҳо истифода мешавад. Дар дастгоҳҳои сохторашон гуногун нуқтаи гузоштани мӯҳр метавонад вобаста аз ҷойгиршавии сӯрохи гузоштани пломба - амудӣ ё уфуқӣ метавонад тағйир шавад. Аз нуқтаи назари гумрукӣ дастгоҳ бо сӯрохи амудӣ эътимоднокии бештарро таъмин мекунад, дар ҳоле, ки дастгоҳ бо сӯрохи уфуқӣ барои таъмини эътимоднокӣ аз нуқтаи назари гумрукӣ гузоштани мӯҳри зич талаб мешавад.

c) **сӯрохиҳои вентилятсия ва дренажӣ бояд бо дастгоҳе таъмин карда шаванд, ки барои дастрасӣ ба дохили бордон монеъ мешаванд. Дастгоҳ бояд чунин сохта шуда бошад, ки онро аз берун кушодан ва ба ҷояш бе гузоштани нишонаҳои чашмрас насб кардан ғайриимкон бошад.**

<u>Қайди тавзеҳӣ ба банди 1 (c) моддаи 2</u>

2.2.1 c) -1 Сӯрохиҳои ҳавогузар
a) Андозаи калонтарини онҳо набояд аз 400 мм зиёд бошад.

b) сӯрохиҳое, ки дастрасии бевоситаро ба бордон доранд, бояд маҳкам карда шаванд:

i) тӯри симин ё экрани оҳанини сӯрохдор (дар ҳарду ҳолат андозаи калонтарини сӯрохӣ 3 мм) ва бо панҷараи оҳанини кафшершуда ҳифз карда шудааст (бо андозаи калонтарини сӯрохии 10 мм); ё
ii) як экрани оҳанини сӯрохдори нисбатан мустаҳкам(бо андозаи калонтарини сӯрохӣ 3 мм ва ғафсии на камтар аз 1 мм).
(ECE / TRANS/17/Amend. 12, ки 1 августи 1990 сол эътибор пайдо кардааст)

Тафсир ба қайди тавзеҳии 2.2.1 (c) -1
Сӯрохиҳои ҳавогузар дар бордонҳои изотермикӣ
Намунаи экран, ки дар байни сатҳҳои дохилӣ ва берунии бордони изотермикӣ насб шудааст.
(TRANS / WP.30 / 127, банди 43; TRANS / WP.30 / AC.2 / 25, замимаи 3)

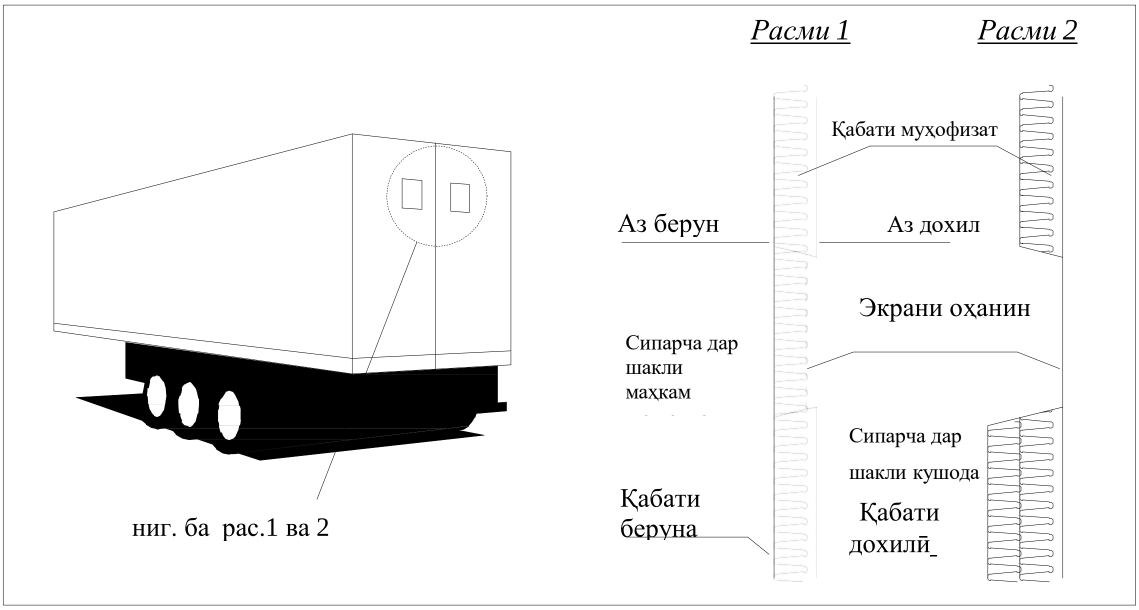

c) сӯрохиҳое, ки дастрасии бевоситаро ба қитъаи боркунӣ монеъ мешаванд (масалан, туфайли низоми зону ё дефлектор) бояд бо дастгоҳҳои дар зербанди b) зикршуда муҷаҳҳаз шаванд, аммо дар онҳо сӯрохиҳои то 10 мм- (барои тӯри симин ё экрани оҳанин) ва 20 мм (барои панҷараи оҳанин) иҷозат дода шудаанд.
(ECE / TRANS / 17 / Amend.12; 1 августи соли 1990 эътибор пайдо кардааст)

(г) дар ҳолате, ки агар сӯрохиҳо дар брезент гузаронида шуда бошанд, аслан бояд асбобҳое, ки дар банди (b) тавзеҳи мазкур зикр шудаанд, таъмин карда шаванд. Аммо насб кардани дастгоҳҳои маҳкамкунанда дар шакли экрани оҳанини сӯрохдор дар берун ва тӯри симин ё тӯри дигари дар дохили он ҷойгиршуда иҷозат дода мешавад.

d) Лавозимоти монанди ғайриоҳанин бо шарте иҷозат дода мешавад, ки андозаи сӯрохиҳо риоя карда шавад ва маводи истифодашаванда чунон мустаҳкам бошад, то ки бидуни нишонаҳои чашмрас ба таври назаррас онҳоро имкони васеъ кардан мавҷуд набошад. Ғайр аз он, лавозимоти ҳавогузар бояд тавре сохта шавад, ки онро бо кор танҳо дар як тарафи брезент иваз кардан ғайриимкон бошад.

e) сӯрохи ҳавогузар метавонад бо дастгоҳи муҳофизатӣ муҷаҳҳаз шавад. Ин дастгоҳ бояд ба брезент тавре васл карда шавад, ки ба азназаргузаронии сӯрохиҳои ҳавогузар аз ҷониби кормандони гумрук халал нарасонад. Ҷойи васлшавии дастгоҳи муҳофизатӣ ба брезент бояд аз экрани сӯрохи ҳавогузар дар масофаи на камтар аз 5 см бошад.
(ECE / TRANS / 17, Amend 5; 1 августи соли 1984 эътибор пайдо кардааст)

Тафсир ба қайди тавзеҳии 2.2.1 (c) -1
Намунаи дастгоҳи муҳофизатӣ

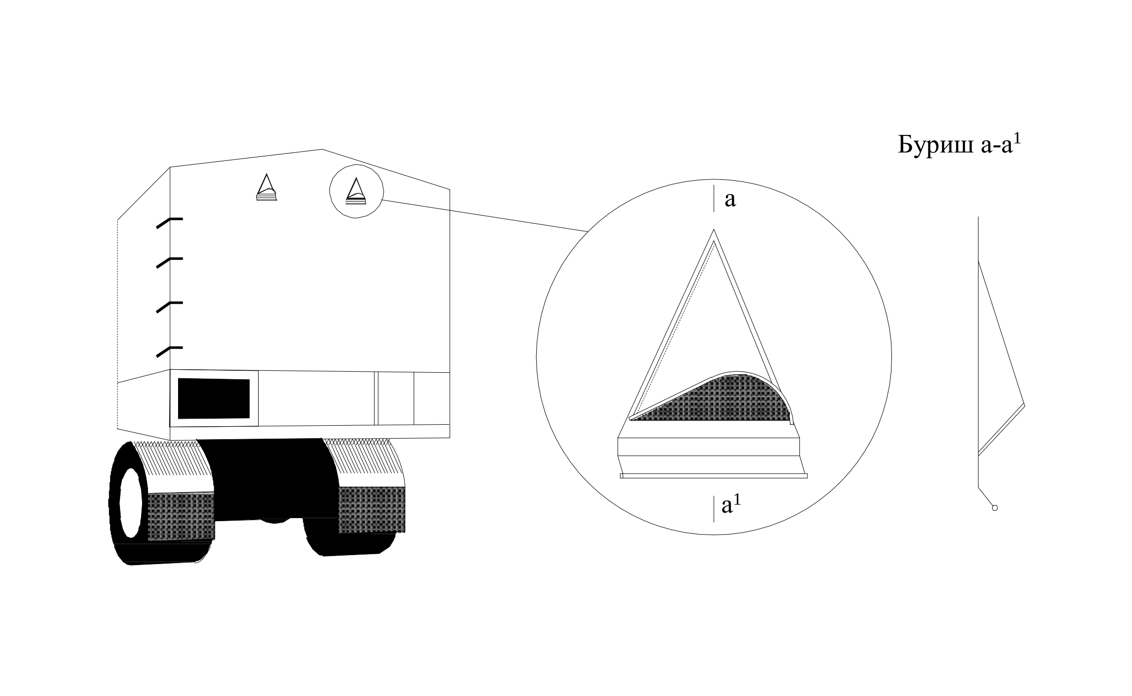

Сӯрохиҳои вентилятсия дар бордонҳо

Гарчанде андозаи сӯрохиҳои вентилятсия аслан набояд аз 400 мм зиёд бошад, мақомоти гумрук ҳангоми пешниҳоди воситаи нақлиёт бо сӯрохиҳои ҳавогузари аз 400 мм калонтар метавонанд чунин воситаи нақлиётро ба ҳамлу нақл иҷозат диҳанд, ба шарте ки ҳамаи талаботҳои дигар иҷро карда шаванд.
(TRANS / GE.30 / 14, банди 102; TRANS / WP.30 / 143, сархатҳои 36 ва 37; TRANS / WP.30 / AC.2 / 31, замимаи 3)

Қайди тавзеҳӣ ба моддаи 2, банди 1 с)
2.2.1 (c) -2 Сӯрохиҳои дренажӣ

a) андозаи калонтарини онҳо набояд аз 35 мм зиёд бошад;
b) сӯрохиҳое, ки бевосита ба қисми бордон дастрасӣ медиҳанд, бояд бо дастгоҳҳое муҷаҳҳаз шаванд, ки дар Қайди тавзеҳии 2.2.1 (c) -1, зербанди b) барои сӯрохиҳои вентилятсия пешбинӣ шудаанд;
c) дар ҳолате, ки сӯрохиҳои дренажӣ дастрасии мустақимро ба бордон намедиҳанд, дастгоҳҳои дар зербанди b) -дар қайди тавзеҳии мазкур зикршуда талаб намешаванд, ба шарте, ки сӯрохиҳо бо низоми боэътимоди дефлекторҳо таъмин карда шаванд, ки аз қисми дохили бордон осон дастрас бошанд.

2. Новобаста аз муқаррароти зербанди 1 c) Қоидаҳои мазкур мавҷуд будани унсурҳои таркибии бордон иҷозат дода шудаанд, ки тибқи сарфакорӣ бояд ҷойҳои холиро дар бар гиранд (масалан, дар байни қисматҳои таркибии девори дуқабата). Бо мақсади пешгирии истифодаи ин ҷойҳо барои пинҳон кардани бор:

(i) дар ҳолатҳое, ки қабати дохилӣ бордонро бо тамоми баландии он аз фарш то шифт мепӯшонад ва ё дар ҳолатҳое, ки фосила қабати муҳофизатӣ ва девори берунӣ пурра пӯшида шудааст, бояд таъмин кардан шавад, ки қабати дохилӣ чунон пайваст шавад, ки онро бе гузоштани нишонаҳои чашмрас кушода ва боз ба ҷои аввала гузоштан ғайриимкон бошад.

(ii) дар ҳолатҳое аст, ки қабати муҳофизатӣ тамоми баландии қитъаи борро фаро намегирад ва фосилаи байни қабати муҳофизатӣ ва девори берунӣ пурра пӯшида нашудааст ва дар ҳама ҳолатҳои дигаре, ки дар сохтори бордон ҷойҳои холӣ мавҷуданд, таъмин намудани он, ки шумораи ҷойҳои мазкур то ҳадди ақал маҳдуд бошад ва ин ҷойҳо барои назорати гумрукӣ ба осонӣ дастрас бошанд, зарур аст.

Шумораи ҷузъҳои холии сохтории бордон, аз қабили болорҳои ковок, дар тарҳрезии қисмҳои нави бордон бояд то ҳадди ақал маҳдуд бошад ва бо онҳо бо истифодаи чӯбҳои профилашон кушод бартараф карда шаванд. Агар бо сабабҳои сохторӣ дар бордон ҷузъҳои сохтории пӯсида мавҷуд бошанд, истифодаи сӯрохиҳое, ки барои осон гардонидани азназаргузаронии гумрукии чунин ҷузъҳои ковокӣ пешбинӣ шудаанд, иҷозат дода мешавад. Мавҷудияти чунин сӯрохиҳои азназаргузаронӣ дар банди 12 шаҳодатномаи иҷозат барои воситаҳои нақлиёти автомобилӣ нишон дода мешавад (замимаи 4 ба Конвенсия).

(TRANS/WP.30/135, бандҳои 63-65; TRANS/WP.30/137, бандҳои 65-67; TRANS/WP.30/AC.2/27, бандҳои 3; TRANS/WP.30/151, бандҳои 33-36)

3. Сохтани тирезаҳо ба шарте иҷозат дода мешавад, ки агар онҳо аз масолеҳи нисбатан мустаҳкам сохта шаванд ва онҳоро аз берун кушодан ва бидуни нишонаҳои чашмрас ба ҷояш насб кардан ғайриимкон бошад. Насби шиша иҷозат дода мешавад, аммо агар ба ҷои шишаи бехатар шишаи дигар истифода шавад, тирезаҳо бо панҷараи мустаҳками оҳанин муҷаҳҳаз мешаванд, ки онро аз берун кушодан ғайриимкон аст; андозаи хонаҳо дар панҷара набояд аз 10 мм зиёд бошад.

(ECE / TRANS / 17 / Amend.7; 1 августи соли 1986 эътибор пайдо кардааст)

<u>Қайди тавзеҳӣ ба банди 3, моддаи 2</u>

2.2.3 Шишаи бехатар

Шиша он вақт бехатар ҳисоб мешавад, ки агар хатари вайроншавии он дар натиҷаи амали ягон омил, ки одатан дар шароити муқаррарии истифодаи воситаи нақлиёт ҷой дорад, мавҷуд набошад. Ба чунин шиша бояд тамға гузошта шавад, ки шишаи мазкур бехатар аст.
(ECE / TRANS / 17 / Amend.7; 1 августи соли 1986 эътибор пайдо кардааст)

4. Мавҷуд будани сӯрохиҳои дар фарш барои мақсадҳои техникӣ таъиншуда, аз қабили равғанмолӣ, хизматрасонӣ, пур кардан бо рег, танҳо дар ҳолате иҷозат дода мешаванд, ки онҳо бояд бо сарпӯше муҷаҳҳаз карда шаванд, ки насби онҳо дастрасиро ба бордон аз берун ғайриимкон кунад.

<u>Тафсир ба банди 4, моддаи 2</u>

Муҳофизати сӯроххо барои мақсадҳои техникӣ

Сарпӯшҳо сӯроxҳои фарш дар бордони воситаҳои нақлиёти автомобилӣ ба шарте ба қадри кофӣ ҳифзшуда ҳисобида мешаванд, агар дастгоҳҳои муҳофизатӣ, ки дастрасиро ба бордон аз берун пешгирӣ мекунанд, дар дохили бордон ҷойгир шуда бошанд.
(TRANS / GE.30 / AC.2 / 14, бандҳои 35-39)

Моддаи 3
Воситаҳои нақлиёти бо брезент пӯшонидашуда

1. Муқаррароти моддаҳои 1 ва 2 Қоидаҳои мазкур нисбати воситаҳои нақлиёти бо брезент пӯшонидашуда то дараҷае паҳн мешаванд, ки ба онҳо метавонанд татбиқ карда шаванд. Ғайр аз ин, ин воситаҳои нақлиёт бояд ба муқаррароти ин модда ҷавобгӯ бошанд.

2. Брезент бояд аз матои сахт ва ё аз матои бе хусусияти ёзиш, ба қадри кофӣ мустаҳкам, бо пластмасс пӯшонидашуда ё бо мавҷуд будани наххои резинӣ дар таркибаш сохта шавад. Брезент бояд дар ҳолати коршоям бошад ва тавре сохта шавад, ки ҳангоми васл кардани лавозимоти пӯшиш дастрасӣ ба бордон бидуни гузоштани нишонаҳои чашмрас ғайриимкон бошад.

3. Агар брезент аз якчанд пора тартиб ёфта бошад, канорҳои ин пораҳо бояд ба ҳамдигар қат карда шаванд ва бо ду дарзи аз ҳамдигар на камтар аз 15 мм дӯхта шаванд. Ин дарзҳо бояд тавре иҷро шаванд, ки дар расми 1ба Қоидаҳо мазкур замимашуда нишон дода шудааст; аммо агар дар баъзе қисматҳои брезент (масалан, дар канорҳои кушодашаванда ва кунҷҳои тақвиятшуда) тасмаҳоро ба ин тарз пайваст кардан ғайриимкон аст, канори қисми болоии брезентро қат карда, тасмаҳоро тавре ки дар расми 2 ё 2а ба Қоидаҳои мазкур замимашуда , дӯхтан зарур аст. Яке аз дарзҳо бояд танҳо аз дохили он намоён бошад ва ранги риштае, ки барои он дарз истифода мешавад, ҳатман бояд аз ранги худи брезент, инчунин ранги риштаи барои дарзи истифодашаванда бояд фарқ кунад. Ҳама дарзҳо бояд бо мошинаи дарздӯзӣ дӯхта шаванд.

<u>Қайди тавзеҳӣ ба банди 3, моддаи 3</u>

2.3.3 Брезенти аз якчанд пора тартибдодашуда

a) қисмҳои алоҳидае, ки як брезентро ташкил медиҳанд, метавонанд аз маводҳои гуногун сохта шаванд, ки ба банди 2 моддаи 3 замимаи 2 мувофиқат мекунанд.

b) ҳангоми тайёр кардани брезент ҳама гуна ҷобаҷогузории пораҳое, ки бехатариро ба қадри кофӣ таъмин мекунанд, иҷозат дода мешавад, ба шарте ки пораҳо мутобиқи талаботи моддаи 3 замимаи 2 пайваст карда шаванд.

4. Агар брезент аз якчанд матои бо пластмасс пӯшондашуда иборат бошад, ин пораҳоро инчунин бо роҳи кафшеркунӣ мутобиқи расми 3 ба ин Қоидаҳо замимакарда пайваст кардан мумкин аст. Канори ҳар як пора бояд бо канори қисми дигар на камтар аз 15 мм пӯшонад. Пайвасти пораҳо бояд дар тамоми бари он таъмин карда шавад. Канори берунии пайваст бояд бо тасмаи пластикии бараш ҳадди аққал 7 мм пӯшонида шавад, ки бо худи ҳамон тарз кафшер карда шавад. Дар болои ин рах, инчунин дар ҳар ду тарафи он ҳадди аққал то 3 мм бояд релефи якранги намоён мӯҳр зада мешавад. Кафшеркунӣ тавре анҷом дода мешавад, ки ҷудо кардани пораҳо бе нишонаҳои чашмрас ва аз нав васл кардани онҳо ғайриимкон бошад.

Тафсир ба банди 4 моддаи 3
Тасма аз пластик
Талабот ба мавҷуд будани тасмаи пластикӣ хеле муҳим аст ва наметавон онро сарфи назар кард.
(TRANS / GE.30 / 17, банди 99)

Болои ҳамдигар пайваст кардани канорҳои брезентӣ
Сарфи назар аз он, ки барои мақсадҳои бехатарии гумрукӣ паҳнои болои ҳам пайваст кардани канорҳо на кам аз 15 мм кофӣ аст, паҳнои болои ҳам 20 мм ва зиёдтар иҷозат дода мешавад ва зарурати мазкур бо сабабҳои техникӣ вобаста аз кадом мавод омода шудани брезент ва усули кафшеркунии он чӣ гуна вобаста аст.
(TRANS / WP.30 / 162, сархатҳои 64 ва 65, TRANS / WP.30 / AC.2 / 37, замимаи 6)

Усулҳои кафшеркунии пораҳои брезент

Ба усулҳои кафшери пораҳои брезент, ки ба сифати усули аз нуқтаи назари гумрукӣ бехатар эътироф мешаванд, агар онҳо мутобиқи муқаррароти замимаи 2-и Конвенсия истифода шаванд, «усули кафшеркунии гарм» -дохил мешаванд, вақте ки кафшери пора бо истифода аз ҳарорати баланд ва «усули кафшери баландбасомад» ба роҳ монда мешавад, вақте ки брезент бо истифодаи басомади баланд ва фишор кафшер мешавад.
(TRANS / WP.30 / 162, бандҳои 64 ва 65, TRANS WP.30 / AC.2 / 37, замимаи 6)

4. Таъмир бо усули дар расми 4. нишон додашуда анҷом дода мешавад., ки ба Қоидаҳои мазкур замима карда шудааст; канорҳои дӯхташаванда бояд яке дохили дигаре ворид шаванд ва бо ду дарзи намоён аз ҳамдигар на камтар аз 15 мм дуртар пайваст карда шаванд; ранги риштаи аз дарун намоён бояд аз риштаи аз берун намоён ва аз ранги худи брезент фарқ дошта бошад; ҳама дарзҳо бояд бо мошин дӯхта шаванд. Дар ҳолатҳое, ки брезент, ки дар канорҳои он осеб дидааст, бо иваз кардани қисми вайроншуда бо дарбеҳ таъмир карда мешавад, дарз метавонад инчунин мутобиқи муқаррароти банди 3 ҳамин модда ва расми 1 ба ин Қоидаҳо замимашуда дӯхта шавад. Таъмири брезенте, ки аз матои пластикӣ пӯшонида шудааст, инчунин тибқи усули дар банди 4 ҳамин модда тавсифшуда амалӣ шуда метавонад, аммо дар ин ҳолат тасма бояд ба ҳар ду тарафи брезент гузошта шавад ва дарбеҳ аз дохил гузошта шавад.

<u>Тафсир ба банди 5 моддаи 3</u>

Тасмаҳои равшаниинъикоскунанда

Тасмаҳои равшаниинъикоскунанда, ки метавонанд кушода шаванд ва сохтори брезентро мепӯшонанд, дар сурате иҷозат дода мешаванд, ки агар онҳо бо брезент аз матои бо пластик пӯшидашуда комилан кафшер шуда бошанд ва мутобиқи талаботи банди 5, моддаи 3 замимаи 2 Конвенсия мустаҳкам шуда бошанд (ниг. ба расми зер) (TRANS / WP.30 / 151, банди 40)

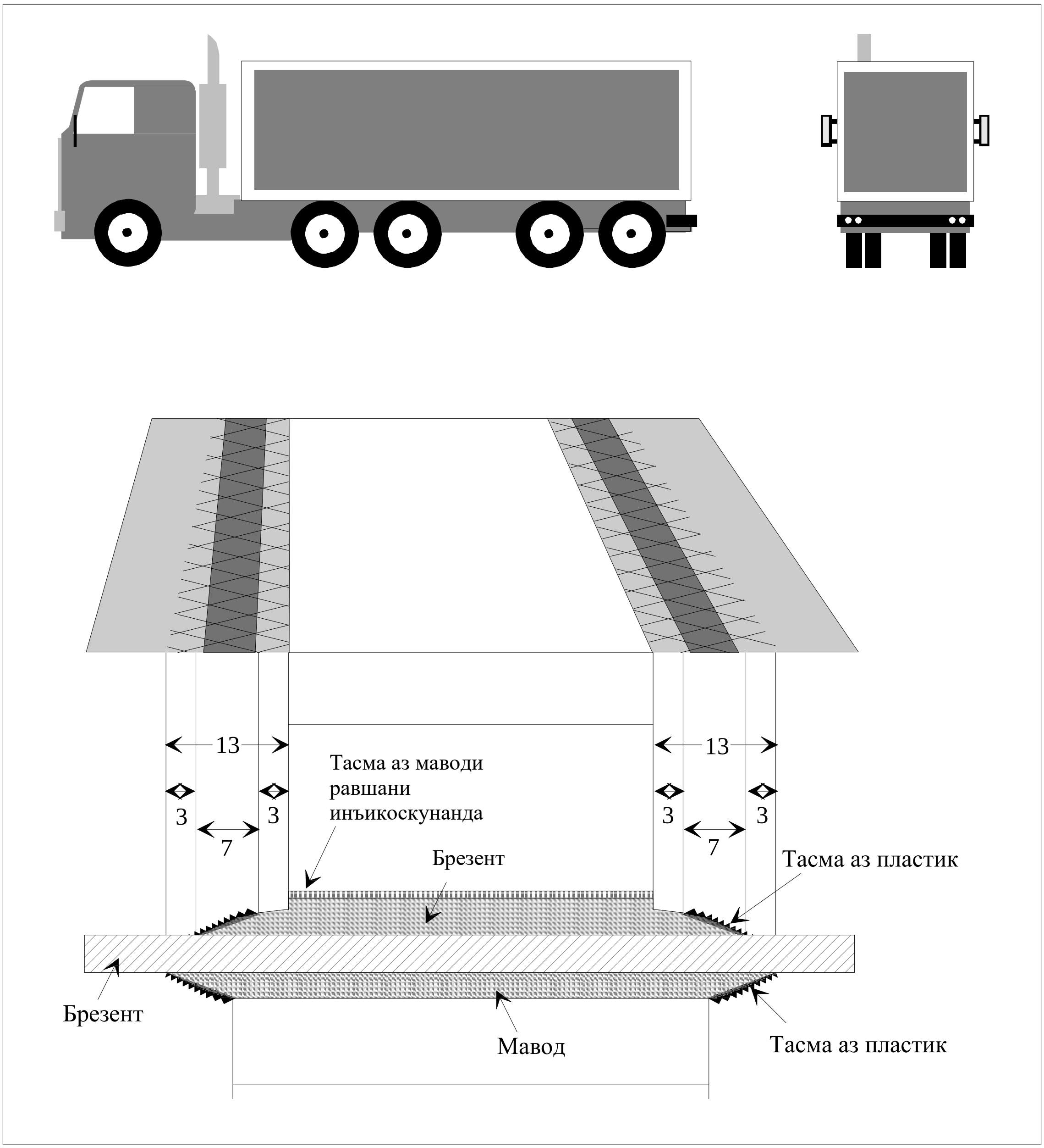

Таъмири брезент аз матои бо пластмасса рӯпӯшшуда
Барои таъмири чунин брезент истифодаи усули зерин иҷозат дода шудааст. Барои кафшеркунии дарбеҳ винили дар зери таъсири ҳарорати баланд ва фишор гудохташуда истифода мешавад. Тасма аз маводи нақшдори пластикӣ дар болои канори чуқурча дар ҳарду тарафи брезент гузошта шудааст.
(TRANS / GE.30 / 6, банди 40; TRANS / GE.30 / GRCC / 4, банди 33)

6. Брезент бояд ба воситаи нақлиёт қатъиян мувофиқи шартҳои дар моддаи 1 a) ва b) ҳамин Қоидаҳо пешбинишуда васл карда шавад. Истифодаи намудҳои зерини васлкунӣ пешбинӣ шудааст:

a) Брезент метавонад васл карда шавад бо:

i) ҳалқаҳои оҳанине, ки ба воситаи нақлиёт васл шудаанд,
ii) гӯшакҳо дар канори брезент,
iii) ресмон ё симтанобе, ки аз гӯшакҳо аз болои брезент гузашта ва аз берун дар тамоми дарозии он дида мешаванд.

Брезент бояд қисми устувори нақлиётро ҳаддиақал на камтар аз 250 мм, ки аз маркази ҳалқаҳои васлкунӣ чен карда шудааст, пӯшонад, ба истиснои он ҳолатҳое, ки худи низоми сохтори воситаи нақлиёт барои дастрасӣ ба бордон монеъ мешавад.

Қайди тавзеҳӣ ба банди 6 a) моддаи 3

2.3.6 a)-1 Мошинҳое, ки бо ҳалқаҳои лағжанда муҷаҳҳаз шудаанд
Ҳалқачаҳои оҳанин барои мустаҳкам кардани брезент, дар сутунҳои оҳанини ба воситаҳои нақлиёт мустаҳкамшуда, барои мақсадҳои ҳамин банд иҷозат дода мешаванд (ниг. ба расми 2, замимаи 6), ба шартҳои зерин иҷозат дода мешаванд:

a) сутунҳо ба воситаи нақлиёт дар фосилаи калонтарин 60 мм ва тавре васл карда мешаванд, ки онҳоро кушодан ва ба ҷояш васл кардан бе гузоштани нишонаҳои чашмрас ғайриимкон бошад

b) ҳалқаҳо дутоӣ бошанд ё меҳвари марказӣ дошта бошанд ва бе кафшер дар шакли бутун сохта шуда бошанд;

c) брезент ба воситаи нақлиёт қатъиян тибқи талаботе, ки дар Замимаи 2, моддаи 1 а) -и Конвенсияи мазкур муқаррар шудааст, мустаҳкам карда мешавад.

2.3.6 а) -2 Мошинҳое, ки бо ҳалқаҳои даврзананда муҷаҳҳаз мебошанд
Ҳалқачаҳои оҳанини даврзананда, ки ҳар яки онҳо дар баши оҳанини мустаҳкамкунанда ба воситаи нақлиёт васл шудаанд, давр мезанад, барои мақсадҳои ҳамин банд иҷозат дода мешаванд (ниг.ба расми 2а дар замимаи 6) бо шарте ки:

а) ҳар як баш ба воситаи нақлиёт тавре васл карда шуда бошад, ки кушодан ва ба ҷояш васл кардани он бе гузоштани нишонаҳои чашмрас ғайриимкон бошад; ва
b) чандире, ки дар зери ҳар як баш ҷойгир аст, пурра бо рӯпӯши оҳанин дар шакли зангӯла пӯшонида шуда бошад.
(ECE/TRANS/17/Amend.4, аз 1 октябри 1982 сол эътибор пайдо кардааст)

Тафсир ба банди 6 а) моддаи 3

Намунаи сохтори меҳвари қулфкунанда
Дастгоҳе, ки дар поён тасвир шудааст, ба талаботҳои банди а) моддаи 1 замимаи 2 ва банди 6 а) ва 8 моддаи 3 ҷавобгӯ мебошад.

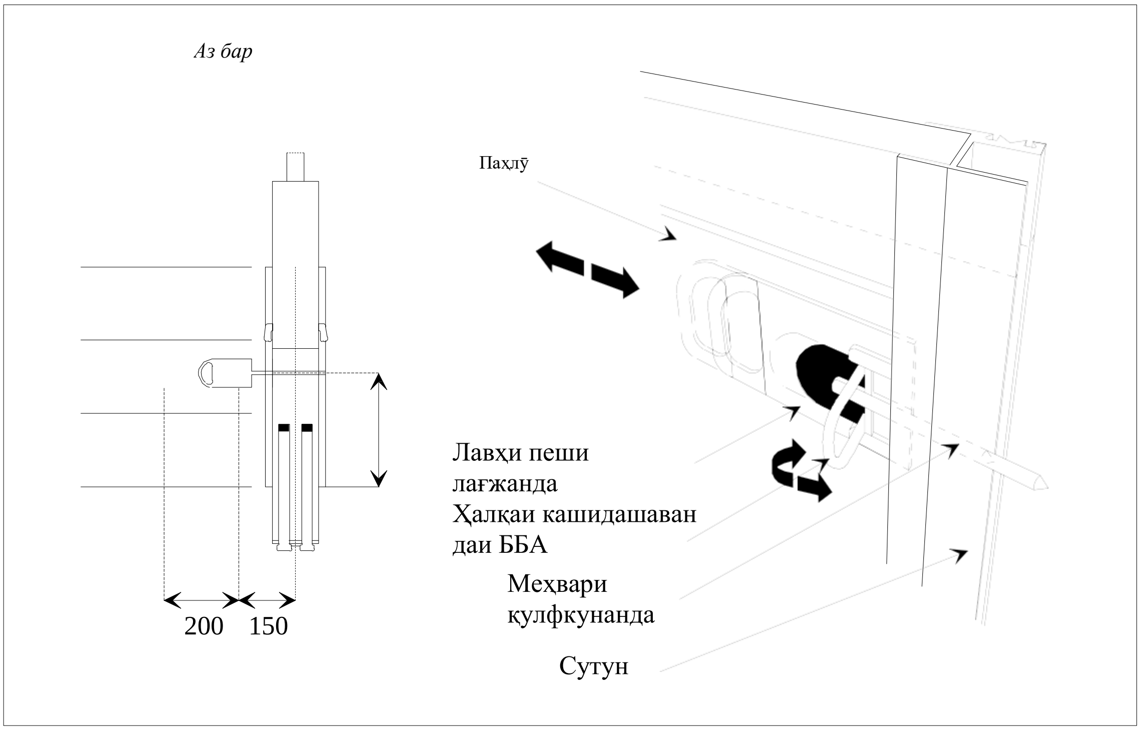

Тавсифи расми дар боло овардашуда

Дастгоҳ бояд дар паҳлӯ дар ҳамон худи ҳамон мавқее, ки ҳалқаи оддии ББА ҷойгир аст, насб карда шавад; ҳангоми ин, ҳалқаи ББА-и дастгоҳ дар масофаи на зиёда аз 150 мм аз хати миёнаи сутун ҷойгир мешавад. Дастгоҳ ба паҳлӯ бо ду мехпарч, ба монанди ҳалқаҳои оддии ББА васл карда мешавад. Он аз се қисми таркибии оҳанин иборат аст: лавҳ - асос, ҳалқаи ҳаракаткунандаи ББА ва лавҳи лағжандаи пеш, аз ҷумла меҳвари қулфкунанда. Вақте ки лавҳи пеш дар ҳолати пӯшида аст, меҳвари қулфкунанда аз сӯрохи сутун гузашта, ба он паҳлӯи бордонро зич мекунад. Аммо меҳвари қулфкунанда бояд на камтар аз 20 мм ба сутун ворид шавад. Ҳамзамон ҳалқаи ББА ба таври худкор берун мешавад. Дар ҳолати беруншуда, вақте ки симтаноби васлкунанда аз ҳалқаи болои брезент мегузарад, лавҳаи пеши лағжанда ба тавре баста ва маҳкам карда мешаванд, ки онро ба ҳолати кушода берун кашидан ғайриимкон аст.

(TRANS / WP.30 / 125, банди 40; TRANS / WP.30 / 127, бандҳои 46 ва 47; TRANS / WP.30 / AC. 2/23, замимаи 3)

Шакли гӯшакҳо

Гӯшаҳо дар брезент байзашакл ё даврашакл буда метавонанд, ҳалқаҳо бошанд, набояд аз қисмҳои мувофиқи нақлиёт аз ҳад зиёд берун нашаванд. Барои боварӣ ҳосил кардан дар он, ки брезент ба таври мутобиқ мустаҳкам карда шудааст, шахси мансабдори мақомоти гумрук пеш аз гузоштани мӯҳрҳо ва пломбаҳо ба воситаи нақлиёт бояд васли ресмони пайвасткунандаро тафтиш кунад.

(TRANS / GE.30 / 57, банди 35)

Намунаи ҳалқаи оҳанин барои васл кардани брезент ба воситаи нақлиёт

Дар сутунҳои оҳанини кафшершуда, ки механизмҳои қулфи паҳлӯҳоро нигоҳ медоранд ва дар бар мегиранд, якто̄ӣ ҳалқаи ББА насб карда шудааст. Халқаи ББА тавассути як сӯрохи хурд дар беруни сутун бо тарзи дастӣ кашидан мумкин аст. Ҳалқаи ББА дар ҳолати ба берун кашидашуда ё ба дарун кашидашуда таҳти амали пружина ҷойгир аст. Он ба таври зерин амал мекунад.

Ба ҳар як меҳвари барои бастани паҳлӯ таъиншуда як маҳдудкунандаи оҳанин кафшер карда шудааст, ки ҳаракати амудии сутунҳоро қулфро маҳдуд мекунад ва намегузорад, ки паҳлӯҳо ҳангоми дар ҳолати ба берун кашидашуда будани ҳалқаи ББА кушода шаванд. Ҳамзамон, сохтор ва ҷойгиршавии ин маҳдудкунандаҳои оҳанин имкон намедиҳанд, ки ҳалқаи ББА ҳангоми кушода будани қуфлҳои паҳлӯ кушода шавад.

Ин маънои онро дорад, ки дар ҳолати берун кашидашуда бо ресмони васлкунандае, ки аз он гузаштааст, ҳалқа пайвастшавии паҳлӯро ба сутунҳо мустаҳкам мекунад ва инчунин пайвастшавии сутунҳоро ба фарши бордон таъмин менамояд.
Ғайр аз он, меҳвари қулфкунандаи сутуни болоӣ, ки ба яке аз меҳварҳои қулфкунандаи паҳлӯҳо кафшер карда шудааст, мустаҳкамии бомро таъмин мекунад.

То даме, ки ҳалқаи ББА дар ҳолати ба берун кашидашуда қарор дорад, барои кушодани паҳлӯ ё боми он, сутунро комилан вайрон кардан лозим аст.

(TRANS / GE.30 / AC.2 / 12, банди 15; TRANS / GE.30 / 35, банди 109 ва замимаи 2; TRANS / GE.30 / GRCC / 11, бандҳои 27-29; ба расми зер ниг.)

<u>Намунаи васлкунии ҳалқаҳои оҳанин ба пӯшиш</u>

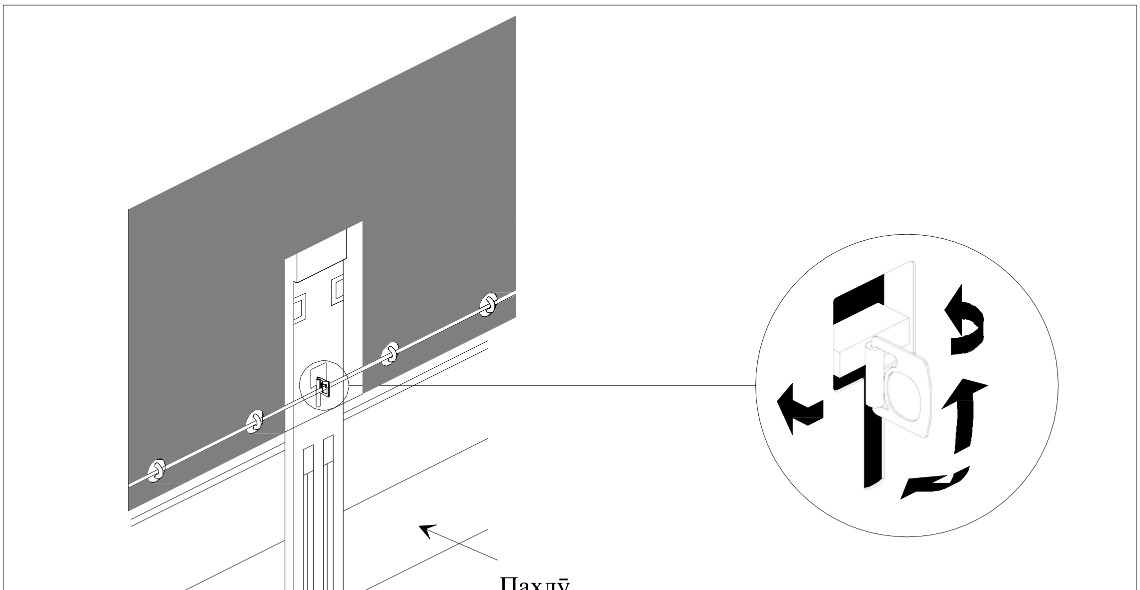

b) Агар васлкунии ҳамвори брезент ба воситаи нақлиёт зарур бошад, пайваст бояд бефосила бошад ва тавассути ҷузъҳои мустаҳкам амалӣ шавад.

Қайди тавзеҳӣ ба банди 6 b) моддаи 3

2.3.6 б) Васлкунии ҳамвору сахти брезент

Дар ҳолатҳое, ки як ё якчанд канори брезент ба кузови воситаи нақлиёт ҳамвору сахт васл шуда бошад, брезент бо тасмаи оҳанин ё аз маводи дигари мувофиқ ба кузови нақлиёт бо васлакҳои ба талаботи эзоҳи 2.2.1 а) зербанди а) ҳамин замима ҷавобгӯ васлшуда бояд нигоҳ дошта шавад.

Тафсир ба банди 6 (b) моддаи 3

Ҷузъи васлкунанда, ки дар расми 4 замимаи 6 тасвир шудааст, ба талабӣотҳои замимаи 2 моддаи 3 зербандҳои 6 а) ва 6 b) мувофиқат мекунад.
(TRANS/GE.30/55, банди 41)

c) Ҳангоми истифодаи низоми васлкунии брезент он дар ҳолати пӯшида брезентро ба қисми берунаи бордон бояд зич пахш намояд (ба сифати намуна ниг. ба расми 6).
(ECE / TRANS / 17 / Amend.7; аз 1 августи соли 1986 эътибор пайдо кардааст)

7. Брезент бояд ба сохтори мувофиқ такя кунад (сутунҳо, болорҳои канорӣ, равоқҳо, болорҳои кӯндаланг ва ғ.).

Тафсир ба банди 7 моддаи 3

Камонҳои такягоҳии брезент

Камонҳое, ки брезентро мебардоранд, баъзан ковок мебошанд ва барои пинҳон кардани бор истифода мешаванд. Аммо мисли дигар қисмҳои зиёди мошин, онҳоро ҳамеша тафтиш кардан мумкин аст. Дар чунин шароит, истифодаи камонҳои ковок иҷозат дода мешавад.
(TRANS / GE.30 / 14, банди 90; TRANS / GE.30 / 12, сархатҳои 100 ва 101; TRANS / GE.30 / 6, банди 41)

8. Масофаи байни ҳалқаҳо ва масофаи байни гӯшакҳо набояд аз 200 мм зиёд бошад. Аммо масофаҳои мазкур байни ҳалқаҳо ва гӯшакҳо метавонанд калон бошанд, аммо аз ҳарду тараф аз 300 мм зиёд набошанд, агар сохтори воситаи нақлиёт ва брезент чунон бошад, ки пурра дастрасиро ба бордон истисно кунад. Гӯшакҳо бояд сахт бошанд.
(ECE/TRANS/17/Amend.1 , 1 августи 1979 с. эътибор пайдо кардааст)

Қайди тавзеҳӣ ба банди 8 моддаи 3

2.3.8 Масофаҳои байни ҳалқаҳо ва гӯшакҳо
Дар болои сутунҳо масофаи зиёда аз 200 мм, аммо на зиёда аз 300 мм иҷозат дода мешавад, агар халқаҳо дар паҳлӯҳо "чуқур ғӯтида бошанд" ва гӯшакҳо шакли байзашакл доранд ва чунон хурд мебошанд, ки ба болои ҳалқаҳо бе сӯрох пӯшонида мешаванд.

9. Бояд навъҳои зерини васлкунӣ истифода шаванд:
a) симтаноби пӯлодини диаметраш на камтар аз 3 мм; ё
b) ресмони канаб ё аз сизал диаметраш на камтар аз 8 мм, ки ба пӯшиши сахти пластикии шаффофи дохил карда шудааст; ё
c) симтаноби иборат аз бандҳои риштаҳои нахи оптикӣ дар дохили танаи пӯлодини печондашуда, ки ба пӯшиши сахти пластикии шаффофи дохил карда шудааст; ё
d) симтаноби дорои корди бофандагӣ, ки бо на камтар аз чор нахи сими пӯлодин печонидашуда, ки диларо пурра пӯшонидаанд, ба шарте, ки диаметри симтаноб (бе назардошти рӯпӯши шаффоф, агар он мавҷуд бошад) на камтар аз 3 мм бошад.

Симтанобҳое, ки ба банди 9 a) ё d) -и ҳамин модда мувофиқат мекунанд, метавонанд дар пӯшиши сахти пластикии шаффоф ворид карда шаванд.

Дар ҳолатҳое, ки брезент бояд ба чорчӯбаи ягон сохторе, ки ба талаботи банди 6 (a) ҳамин модда ҷавобгӯ васл карда шавад, ба сифати васл тасмаро истифода бурдан мумкин аст (намунаи чунин сохтор дар расми 7 ба замимаи мазкур оварда шудааст). Худи тасма бояд ба талаботи банди 11 (a) (iii) нисбати мавод, андоза ва шакл ҷавобгӯ бошад.
(ECE / TRANS / 17 / Amend.11; 1 августи соли 1989 эътибор пайдо кард;
ECE / TRANS / 17 / Amend.17; 1 октябри соли 1994 эътибор пайдо кард;
ECE / TRANS / 17 / Amend.25; эътибор пайдо кард аз 1 октябри соли 2005 эътибор пайдо кард.

<u>Қайди тавзеҳӣ банди 9, моддаи 3</u>

2.3.9 Соқит карда шуд
(ECE / TRANS / 17 / Amend. 25; 1 октябри соли 2005 эътибор пайдо кард)

<u>Тафсир қайди тавзеҳии 2.3.9</u>
Танобҳои нейлонӣ

Истифодаи танобҳои нейлонӣ дар пӯшиши пластикӣ манъ аст, зеро онҳо ба талаботи замимаи 2 моддаи 3, банди 9 ҷавобгӯ нестанд.
(TRANS / GE.30 / AC.2 / 12, банди 16; TRANS / GE.30 / GRCC / 11, бандҳои 30-33; ECE / TRANS / WP.30 / 232, банди 34 ва замима; ECE / TRANS / WP.30 / AC.2 / 91, банди 24)

Дар ҳолате, ки брезентро ба чорчӯбаи нақлиёт бастан лозим аст, ба ҷои тасмаҳо ресмонеро истифода бурдан мумкин аст, ки он аз ду қисм иборат бошад.
(TRANS / WP.30 / 125, банди 33)

10. Ҳар симтаноб ё ресмон бояд як қисмро ташкил кунад ва дар ҳарду нӯгаш сараки оҳанин дошта бошад. Аз ҳар як нӯги металлӣ кашидани канаб ё тасмача барои мӯҳр ва пломбаҳои гумрукӣ бояд таъмин карда шавад. Дастгоҳ барои васл кардани ҳар як сараки симтаноб мутобиқи муқаррароти банди 9 a), b) ва c) ҳамин модда як мехпарчи ковокро бояд дар бар гирад, ки аз симтаноб ё ресмон мегузарад ва тавассути он канаб ё тасмача барои мӯҳрҳо ва пломбаҳои гумрукӣ гузаронида мешавад. Симтаноб ё ресмон бояд дар ҳарду тарафи мехпарчи ковок ба назар намоён боқӣ монанд, то ки боварӣ ҳосил шавад, ки онҳо воқеан як қисм иборатанд (ниг.ба расми 5 замимаи мазкур).
(ECE/TRANS/17/Amend.25, 1 октябри 2005 сол эътибор пайдо кард)

11. Дар ҷойҳое, ки дар брезент тирезаҳои барои бор кардан ва фаровардани бор истифодашаванда мавҷуданд, ҳарду канори брезент ба ҳам пайваст карда мешаванд. Барои ин низоми зерин истифода шуда метавонад:
a) ҳарду канори брезент бояд ба таври мувофиқ ҳамдигарро пӯшанд. Онҳо инчунин бояд мустаҳкам карда шаванд тавассути:

i) канори бардошташаванда, ки тибқи бандҳои 3 ва 4 ҳамин модда дӯхта шудаанд ва ё кафшер карда шудаанд;

ii) ҳалқаҳо ва гӯшакҳо, ки ба шартҳои банди 8 ҳамин модда мувофиқат мекунанд; ҳалқаҳо бояд аз оҳан сохта шаванд; ва
(iii) тасмае, ки аз як пораи бутуни маводи мувофиқи оҳани кашишнахӯранда бараш на кам аз 20 мм ва ғафсиаш на кам аз 3 мм сохта шудааст, ки аз ҳалқаҳо мегузарад ва ҳарду канори брезент ва канори болошавандаро пайваст мекунад; тасма аз тарафи дохили брезент пайваст карда мешавад ва бояд аз иборат бошад:

гӯшак барои гузаронидани симтаноб ё ресмони дар банди 9 ҳамин модда зикршуда, ё
гӯшаке, ки метавонад ба ҳалқаи оҳанини дар банди 6 ҳамин модда зикргардида васл карда шавад ва бо симтаноб ё ресмони дар банди 9 ҳамин модда зикршуда мустаҳкам карда шавад.

Дар сурати мавҷуд будани дастгоҳи махсус, ба монанди девори муҳофизатӣ, ки дастрасиро ба бордон бе гузоштани осори намоён манъ мекунад, канори болошаванда лозим нест. Барои воситаҳои нақлиёти дорои канори лағжанда канорҳои болошаванда лозим нест.
(ECE / TRANS / 17 / Amend 14; 1 августи соли 1992 эътибор пайдо кардааст; ECE/TRANS/17/Amend.20 ва Add.1, 12 июни 2001 с. эътибор пайдо кардааст)

Қайди тавзеҳӣ ба банди 11 а) моддаи 3

2.3.11 а) -1 Канорҳои болошавандаи кашидашавандаи брезент

Аксарияти воситаҳои нақлиёт брезент аз берун бо канори болошаванда, ки дар бари паҳлӯи воситаи нақлиёт мегузарад, таъмин карда шудаанд. Чунин канорҳои болошаванда, ба истилоҳ, канорҳои кашидашаванда, барои таранг кашидани брезент бо истифода аз симтанобҳо ё монанди инҳо истифода мешаванд. Ин канорҳо барои пӯшонидани буришҳои уфуқии брезент истифода мешуданд, ки дастрасии беиҷозатро ба бори дар нақлиёт ҳамлунақлшаванда имкон медоданд. Аз ин рӯ, тавсия дода мешавад, ки аз истифодаи ин намуди канорҳои болошаванда худдорӣ шавад. Бар ивази онҳо лавозимоти зеринро истифода бурдан мумкин аст:

а) канорҳои болошавандаи кашидашавандаи сохтори монанд, ки ба дохили пӯшиш часпонида шудаанд; ё
б) канорҳои хурди алоҳидаи болошаванда, ки ҳар кадомаш як гӯшак дорад ва ба беруни брезент пайваст карда мешаванд, аз ҳамдигар ба масофае ҷойгир шудаанд, ки ҳангоми он тарангшавии мутобиқи брезент таъмин мешавад.

Ғайр аз ин, дар баъзе ҳолатҳо аз истифодаи канорҳои кашидашаванда дар брезент даст кашидан мумкин аст.

2.3.11 а) -2 Тасмаҳо

Барои истеҳсоли тасмаҳо метавонанд маводҳои зерин истифода шаванд:

а) чарм;

b) масолеҳи бофандагии кашишнахӯранда, аз ҷумла матоъҳои бо пластик пӯшондашуда ё дар таркибаш резин дошта, ба шарте ки ин гуна маводҳоро пас аз вайроншавӣ бидуни осори намоён кафшер ё таъмир кардан ғайриимкон бошад. Ғайр аз он, пластмассае, ки барои пӯшиши тасмаҳо истифода мешаванд, бояд шаффоф ва сатҳи ҳамвор дошта бошад.

<u>Тафсир ба қайди тавзеҳии 2.3.11 а)-2</u>

Намунаи тасмаҳо барои васлкунии пӯшиш

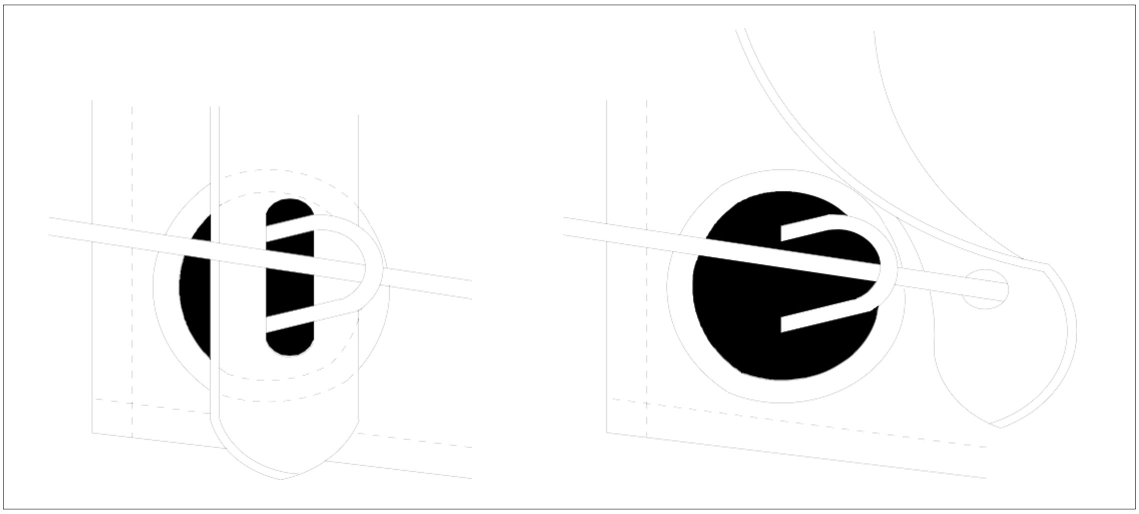

Кумитаи маъмурӣ чунин мешуморад, ки гӯшакҳои тасмаҳо бояд мустаҳкам карда шаванд.
(TRANS / GE.30 / AC.2 / 21, банди 16)

Мустаҳкамкунии тасмаҳо
Дастгоҳе, ки дар поён тасвир шудааст, ба талаботи замимаи 2, моддаи 3, банди 11 a) iii) ҷавобгӯ аст

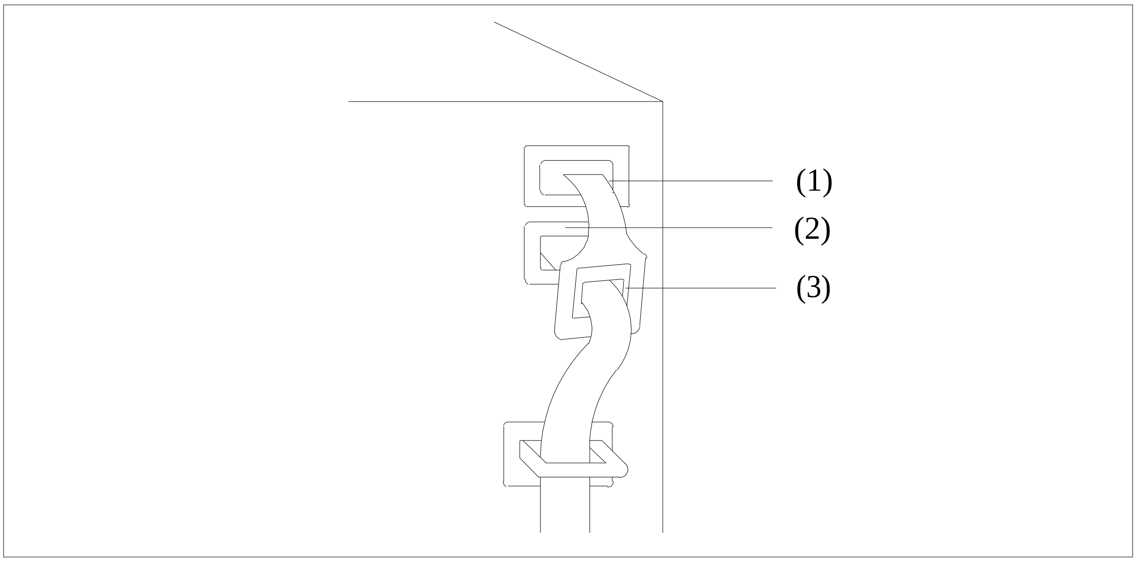

Тавсиф

Тасма бояд аз гӯшаки болоӣ (1) гузарад, ки дар он ҷое, ки дар брезент тиреза барои боркунӣ ва борфарорӣ таъиншуда мавҷуд аст, аз бордон тавассути гӯшаки поён (2) берун бареояд ва баъдан аз гӯшаки мустаҳкамиаш баланд (3) дар охири тасма гузаронида шавад.
(TRANS / WP.30 / 123, бандҳои 45-47 ва замимаи 3;
TRANS / WP.30 / AC.2 / 23, Замимаи 3)

2.3.11 a)-3 Дастгоҳе, ки дар расми 3 ҳамин замима тасвиршуда, ба талаботи банди сархати банди 11 a) моддаи 3 замимаи 2 ҷавобгӯ мебошад. Он инчунин ба бандҳои 6 a) ва 6 b) моддаи 3 замимаи 2 ҷавобгӯ мебошад.
(ECE / TRANS / 17 / Amend.15; 1 августи соли 1993 эътибор пайдо кард;
ECE / TRANS / 17 / Amend.17; 1 октябри соли 1994 эътибор пайдо кард)

b) Низоми махсуси тирезаҳои маҳкамшаванда дар брезент кафолат медиҳад, ки канораҳои брезент пас аз баста ва мӯҳр кардани қисми боркунӣ зич маҳкам мешаванд. Низом сӯрохие дорад, ки тавассути он ҳалқаи оҳанини дар банди 6 ҳамин модда зикршуда метавонад гузарад ва бо ёрии симтаноб ё ресмони дар банди 9 ҳамин модда зикршуда мустаҳкам карда шавад. Чунин низом дар расми 8, ки дар ин замима мавҷуд аст, тасвир шудааст.
(ECE / TRANS / 17 / Amend 14; 1 августи соли 1992 эътибор пайдо кардааст)

Моддаи 4

Воситаҳои нақлиёт бо канорҳои лағжанда

1. Муқаррароти моддаҳои 1, 2 ва 3 ҳамин Қоидаҳо нисбати воситаҳои нақлиёти дорои канорҳои лағжанда ба дараҷае татбиқ карда мешаванд, ки метавонанд нисбати онҳо татбиқ карда шаванд. Ғайр аз он, воситаҳои нақлиёти мазкур бояд муқаррароти ин моддаро риоя кунанд.

2. Канорҳои лағжанда, фарш, дарҳо ва дигар ҷузъҳои таркибии бордон бояд ба талаботе, ки дар бандҳои 6, 8, 9 ва 11 моддаи 3 ҳамин Қоидаҳо мавҷуданд, ё ба талаботе, ки дар зербандҳои i) - vi) дар зер оварда шудаанд, мувофиқат кунанд.
i) Канорҳои лағжанда, фарш, дарҳо ва дигар ҷузъҳои таркибии бордон бояд тавассути лавозимоте васл карда шаванд, ки кушодан ва такроран васл кардани онҳо бе гузоштани нишонаҳои чашмрас ғайриимкон аст ва ё бо усулҳое, ки чунон сохторро таъмин мекунанд, ки тағйир додани он бе гузоштани осори намоён ғайриимкон аст.

(ii) канор бояд аз боло қисмҳои сахти воситаи нақлиётро на камтар аз 1/4 масофаи воқеии байни тасмаҳои кашидашавандаро пӯшонад. Канор бояд қисмҳои сахти мошинро аз поён ақаллан ба 50 мм пӯшонад. Ҳангоми бордон барои мақсадҳои гумрукӣ маҳкам ва мӯҳр зада шудааст, сӯрохии уфуқӣ байни канор ва қисмҳои сахти бордон дар ҷойи дилхоҳ набояд аз 10 мм аз рӯи перпендикуляр нисбати тири кӯндаланги воситаи нақлиёт зиёд бошад.

iii) Унсури асосии канори лағжанда болопӯш, лавозимоти кашишдиҳандаи канори лағжанда ва қисмҳои дигари ҳаракаткунанда бояд тавре васл карда шаванд, ки кушодан ва пӯшидани дарҳои пӯшида ва бо пломбаҳои гумрукии гузошташуда ва қисмҳои дигари ҳаракаткунанда аз берун кушода ва пӯшида бе нишонаҳои чашмрас имконнопазир бошад. Унсури асосии канори лағжанда, лавозимоти кашишдиҳандаи канори лағжанда ва қисмҳои дигари ҳаракаткунанда бояд тавре васл карда шаванд, ки пас аз маҳкам кардани дастгоҳҳои қулфкунанда дастрас шудан ба бордон бе гузоштани нишонаҳои чашмрас ғайриимкон истисно шавад. Намунаи чунин низоми сохтор дар расми 9 ба Қоидаҳои мазкур замимашуда тасвир шудааст.

(iv) Масофаи уфуқии байни ҳалқаҳое, ки барои мақсадҳои гумрукӣ дар қисмҳои сахти воситаҳои нақлиёт истифода мешаванд, набояд аз 200 мм зиёд бошад. Аммо, ин масофа метавонад зиёдтар бошад, аммо набояд дар байни ҳалқаҳо дар ҳарду тарафи сутун аз 300 мм зиёд бошад, агар сохтори нақлиёт ва фарш чунин бошад, ки дастрасӣ ба қисми боркунӣ комилан хориҷ карда шудааст. Дар ҳар сурат, шартҳои дар зербанди ii) дар боло овардашуда бояд иҷро карда шаванд.

v) Масофаи байни тасмаҳои кашиш набояд аз 600 мм зиёд бошад.

(vi) Намудҳои васлҳо, ки барои мустаҳкам кардани канорҳо ба қисмҳои сахти нақлиёт истифода мешаванд, бояд ба талаботи банди 9 моддаи 3 ҳамин Қоидаҳо мувофиқат кунанд.
(ECE / TRANS / 17 / Amend.33; аз 1 январи соли 2017 эътибор пайдо кард)

<u>Моддаи 5</u>

<u>Воситаҳои нақлиёт бо боми кушодашавандаи бо брезент пӯшидашуда</u>

1. Муқаррароти моддаҳои 1, 2, 3 ва 4 ҳамин Қоидаҳо нисбати воситаҳои нақлиёте, ки боми кушодашаванда бо брезент пӯшидашуда доранд, то дараҷае паҳн мешаванд, ки дар он татбиқ карда мешаванд. Ғайр аз он, ин воситаҳои нақлиёт бояд ба муқаррароти ҳамин моддаро мувофиқат кунанд.

2. Боми кушодашавандаи бо брезент пӯшидашуда бояд ба талаботи зербандҳои i) то iii) дар зербуда ҷавобгӯ бошад.

(i) Боми кушодашавандаи бо брезент пӯшидашуда бояд тавассути лавозимоте, ки кушодан ва ба ҷояш такроран насб кардани он бе гузоштани нишонаҳои чашмрас ғайриимкон аст,

ё бо усулҳое, ки сохтореро, ки иваз кардани он бе гузоштани нишонаҳои чашмрас ғайриимкон аст, таъмин мекунанд, мустаҳкам карда мешавад.

ii) Болопӯши бом қисми сахти бомро дар қисми пеши бордон мепӯшонад, то ки болопӯши бомро аз канори болоии қамари боло ба поён кашидан ғайриимкон бошад. Дар тамоми дарозии юордон, аз ҳарлу тараф ба лаби болопӯши бом симтаноби пӯлоди қаблан кашидашуда тавре ҷойгир карда шудааст, ки онро кашидан ва бе гузоштани нишонаҳои намоён дубора ворид кардан ғайриимкон бошад. Болопӯши бом бояд ба новаҳо чунон мустаҳкам карда шавад, ки онро бе гузоштани нишонаҳои чашмрас кушодан ва такроран насб кардан ғайриимкон бошад.

iii) Унсури раҳнамои боми кушодашаванда, лавозимоти кашишдиҳандаи боми кушодашаванда ва қисмҳои дигари ҳаракаткунанда бояд тавре васл карда шаванд, ки дарҳо, бом ва қисмҳои ҳаракаткунандаи дигари пӯшида ва бо пломбаҳои гумрукии мӯҳрзадашударо кушодан ва пӯшидан бе гузоштани нишонаҳои чашмрас ғайриимкон бошад. Унсури раҳнамои боми кушодашаванда ва қисмҳои дигари ҳаракаткунанда бояд тавре васл карда шаванд, ки пас аз қулф кардани дастгоҳҳои қуфлкунанда имкони ба бордон ворид шудан истисно карда шавад.

Намунаи чунин низоми сохтор дар расми 10, ки Қоидаҳои мазкур замима карда шудааст, нишон дода шудааст.
(ECE/TRANS/17/Amend.33, 1 январи 2017 сол эътибор пайдо кардааст)

.

<u>Расми 1</u>

<u>БРЕЗЕНТЕ, КИ АЗ ЯКЧАНД ПОРА МАТОИ ТАВАССУТИ ДАРЗ ПАЙВАСТШУДА СОХТА ШУДААСТ</u>

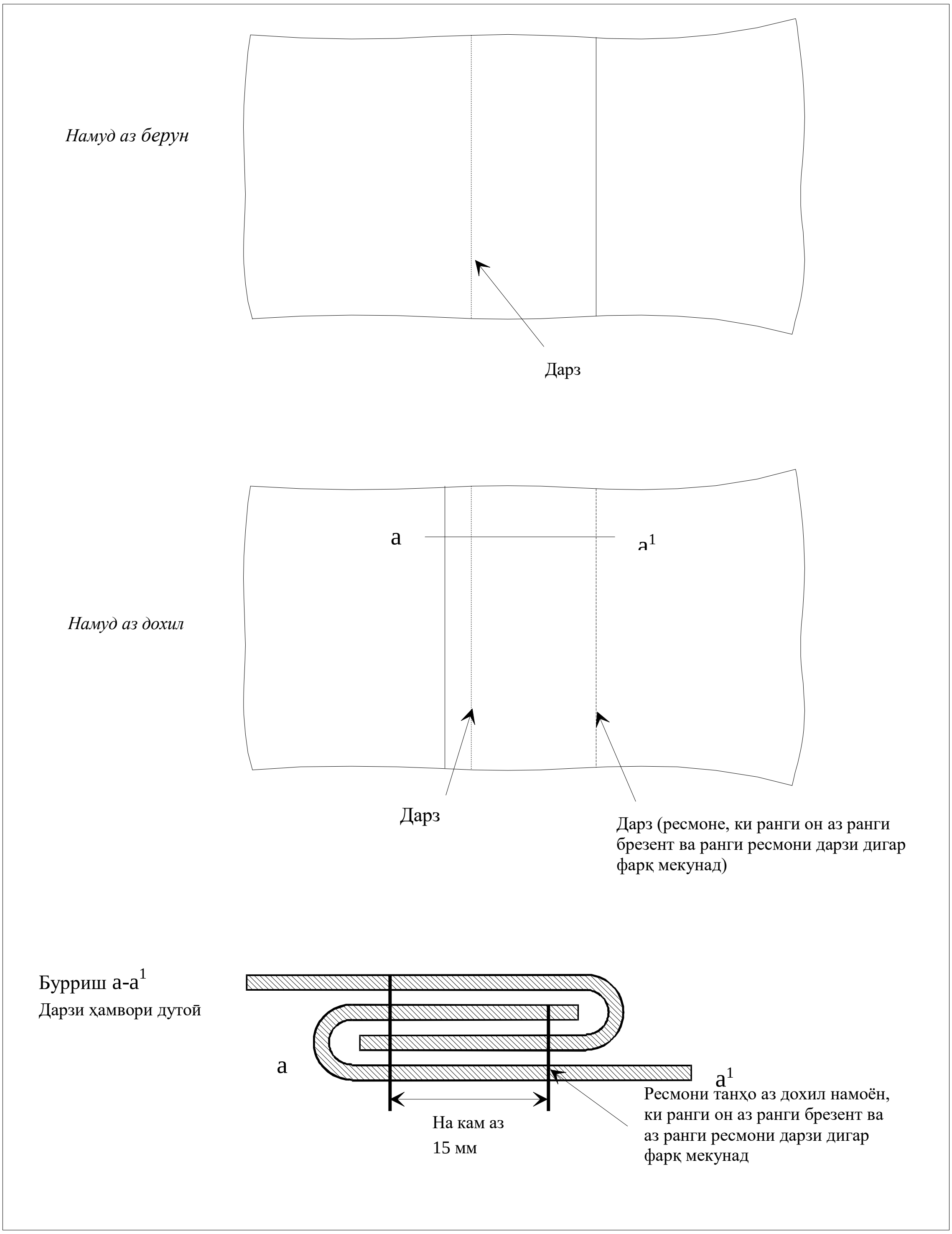

Расми 2

БРЕЗЕНТЕ, КИ АЗ ЯКЧАНД ПОРА МАТОИ ТАВАССУТИ ДАРЗ ПАЙВАСТШУДА СОХТА ШУДААСТ

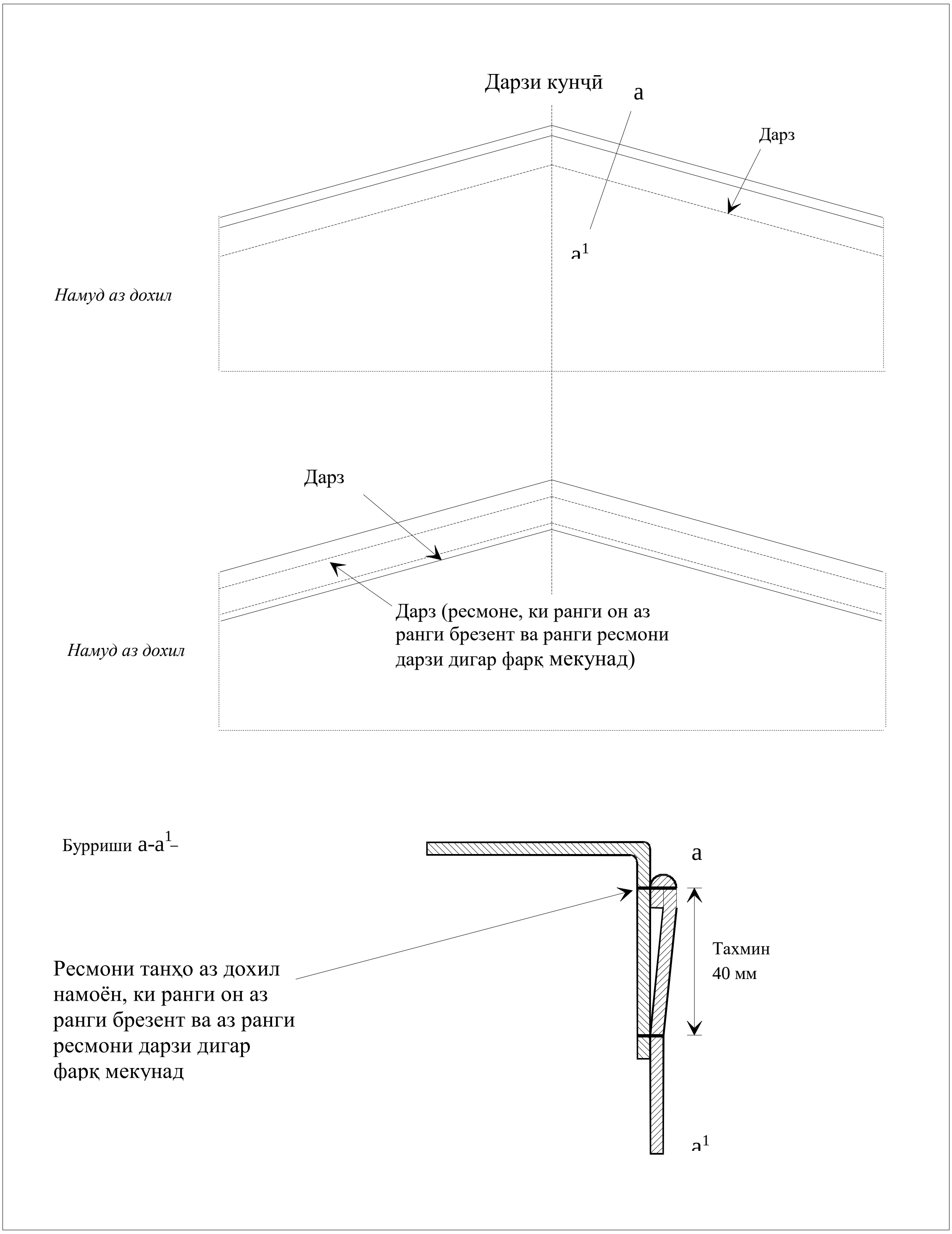

*/ _ Ин расм қисми болои брезентро, ки тибқи банди 3 моддаи 3 замимаи 2 қат шудааст, нишон медиҳад

Расми 2 а)

БРЕЗЕНТЕ, КИ АЗ ЯКЧАНД ПОРА МАТОИ ТАВАССУТИ ДАРЗ ПАЙВАСТШУДА СОХТА ШУДААСТ

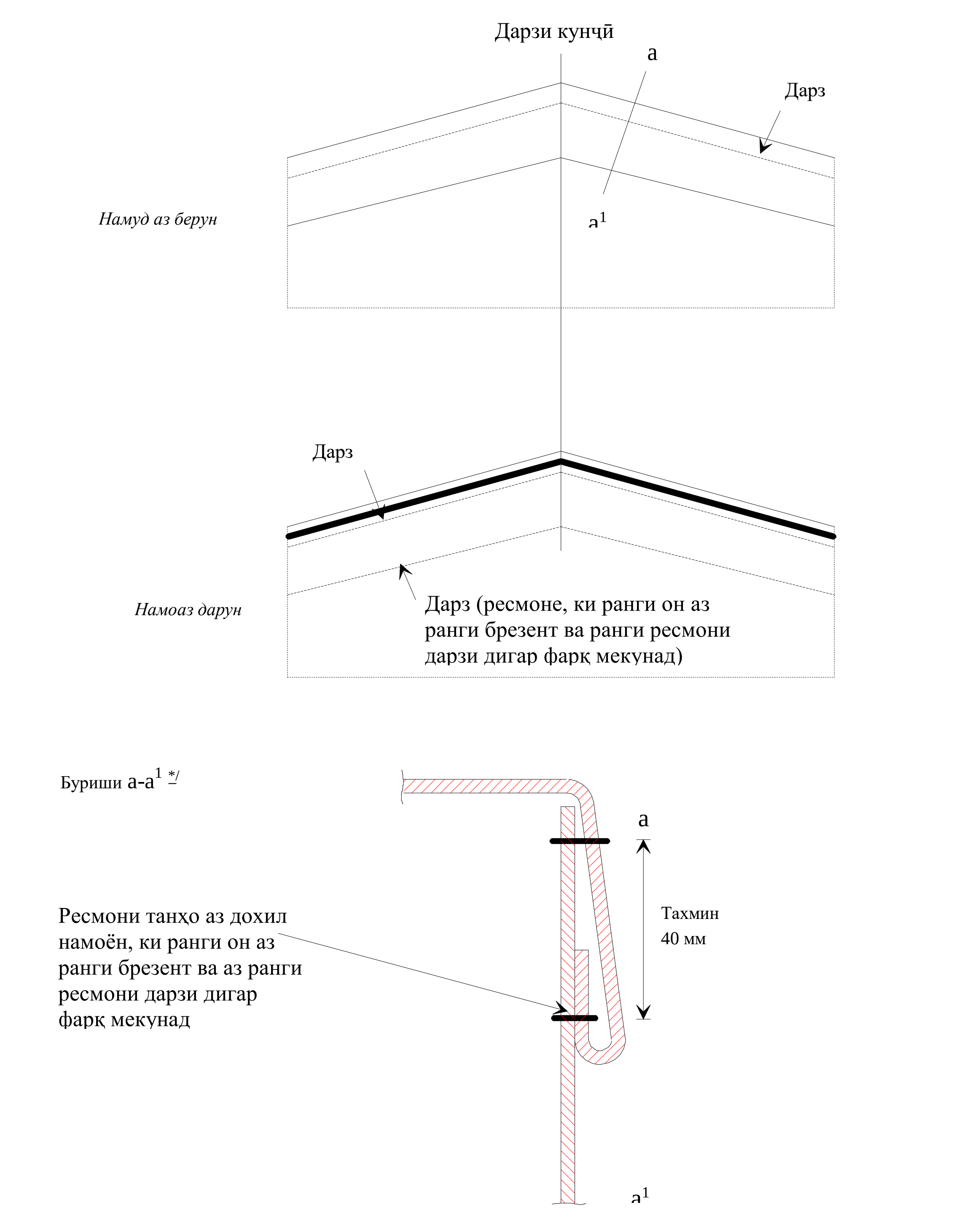

*/ _Ин расм қисми болои брезентро, ки тибқи банди 3 моддаи 3 замимаи 2 қат шудааст, нишон медиҳад

Расми 3

БРЕЗЕНТЕ, КИ АЗ ЯКЧАНД ПОРАИ МАТОЪ ТАРИҚИ КАФШЕР ПАЙВАСТШУДА СОХТА ШУДААСТ

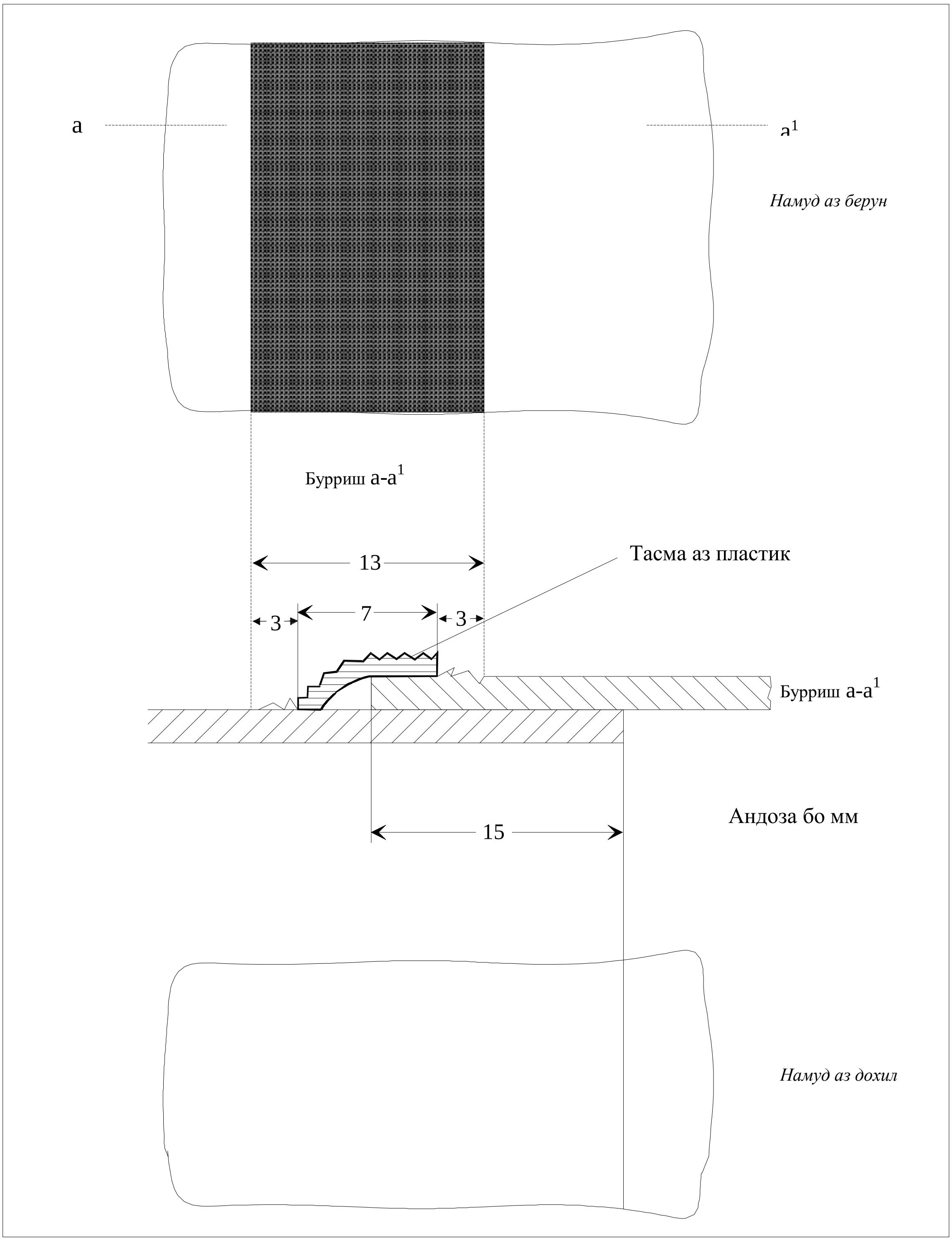

Расми 4

ТАЪМИРИ БРЕЗЕНТ

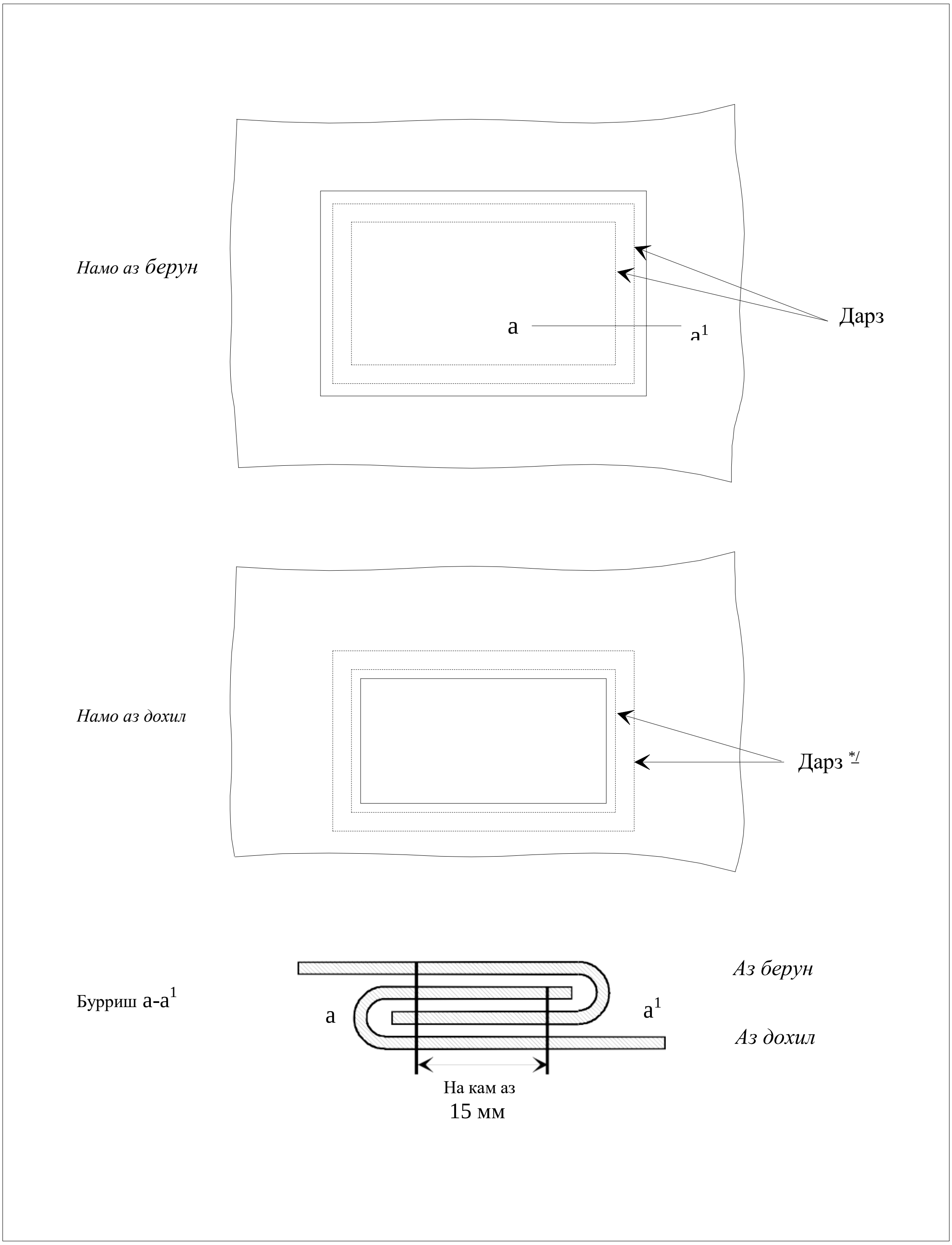

*/ Ресмоне, ки аз дохил дида мешаванд, бо ранг аз ресмоне, ки аз берун дида мешаванд ва аз ранги брезент фарқ мекунад

Расми 5

НАМУНАИ САРАК

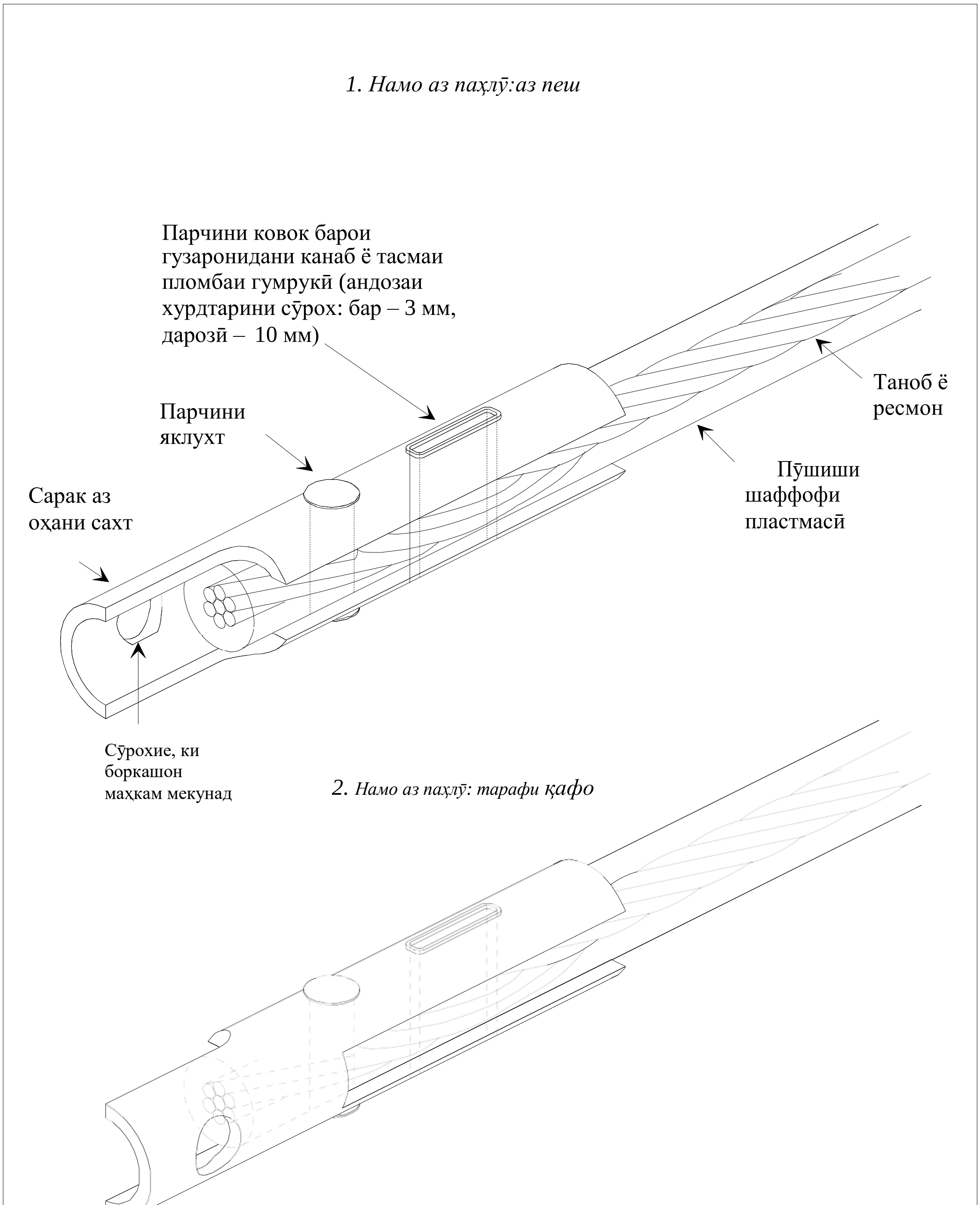

Расми 6

НАМУНАИ НИЗОМИ МУСТАҲКАМКУНИИ БРЕЗЕНТ

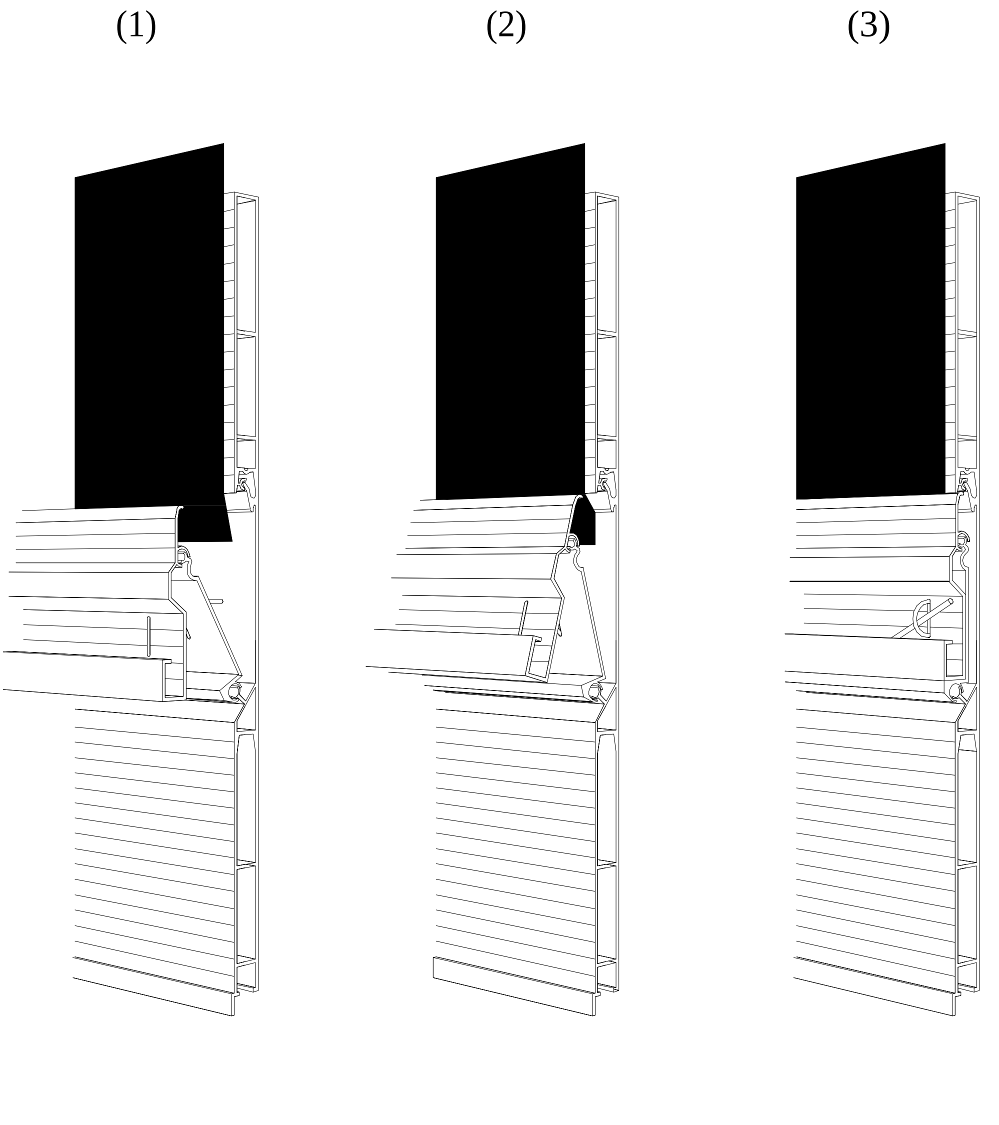

Тавсиф

Низоми мазкури мустаҳкамкунии брезент қобили қабул аст, агар он аққалан бо як ҳалқаи оҳанин дар ҳар нӯги паҳлӯи воситаи нақлиёт муҷаҳҳаз шуда бошад. Сӯрохҳое, ки тавассути он халқа мегузарад, байзашакл аст ва ба андозаи халқаи аз он гузаранда мувофиқ мебошад. Қисми намоёни халқаи оҳанин ҳангоми низоми пӯшида ба масофае берун мешавад, ки он набояд ду маротиба аз ғафсии симтаноб зиёд бошад.

Расми 7

НАМУНАИ МУСТАҲКАМКУНИИ БРЕЗЕНТ БА ЧОРЧӮБАҲОИ ШАКЛАШОН МАХСУС

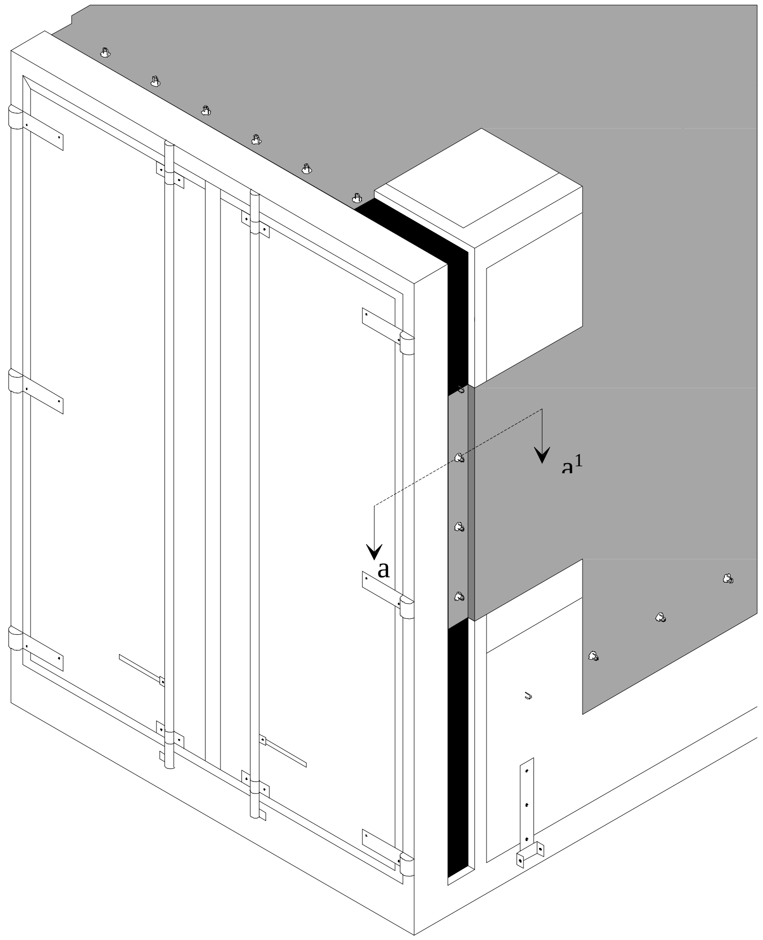

Аз паҳлӯ

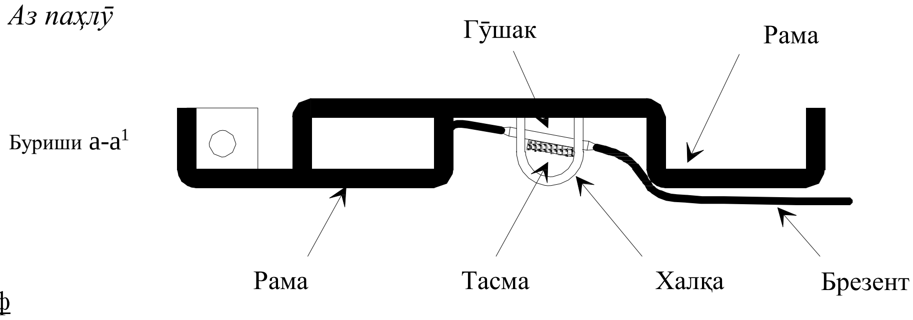

Тавсиф

Ин гуна пайвасткунии брезент ба воситаи нақлиёт иҷозат дода мешавад, агар халқаҳо ба ковокии профили чорчӯба ғӯтида бошанд ва аз чуқурии калонтарини он намебароянд. Паҳноии профили чоркунҷа бояд ҳаддалимкон хурдтарин бошад.

Расми 8

НИЗОМИ МАҲКАМКУНИИ СӮРОХҲОЕ, КИ БАРОИ КОРҲОИ БОРКУНӢ-БОРФАРОРӢ ТАЪИН ШУДААНД

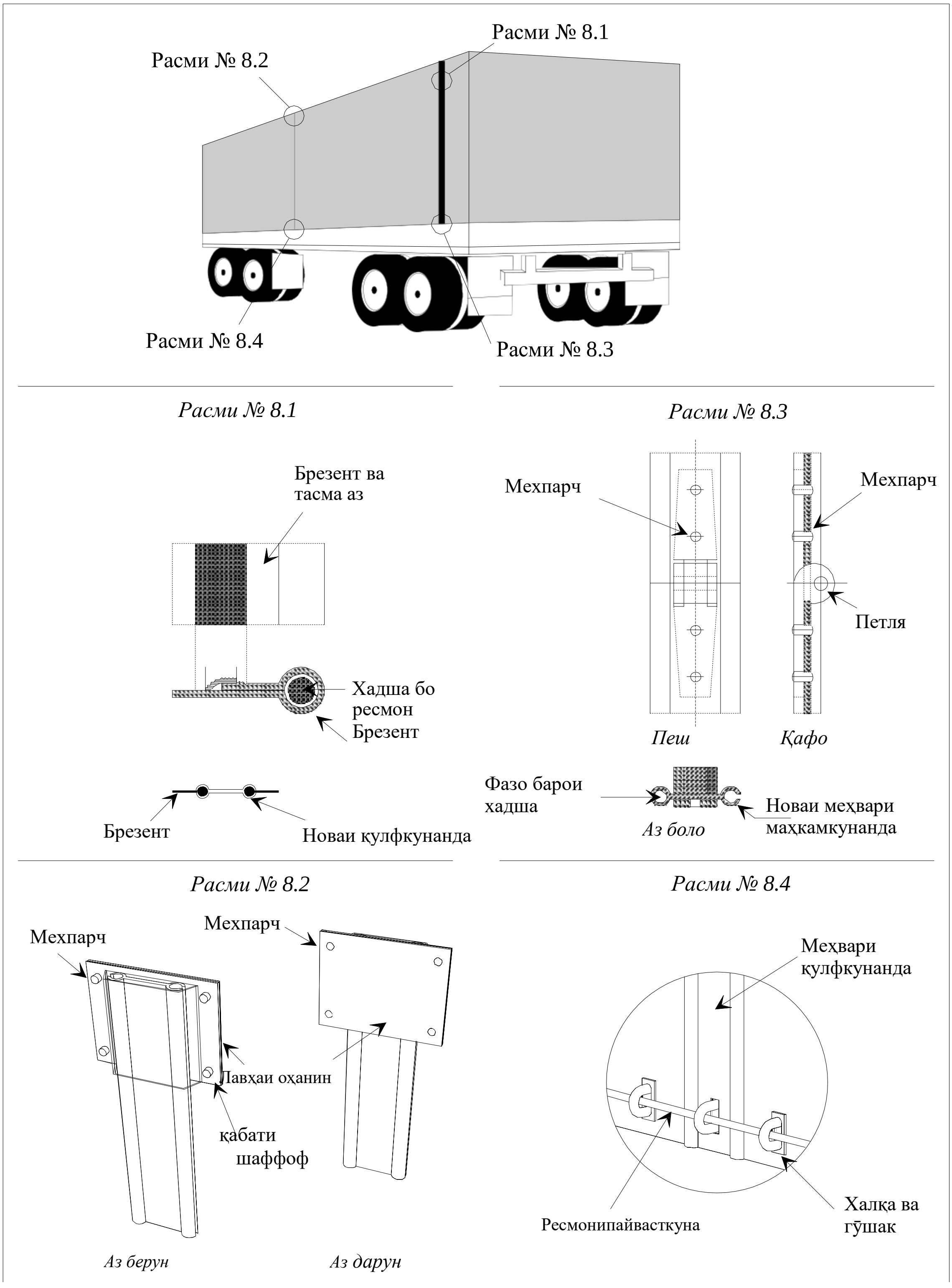

Тавсиф

Дар низоми мазкури тирезаҳои маҳкамшаванда дар брезент ҳарду канори тирезаҳо дар брезенте, ки барои боркунӣ ва борфарорӣ истифода мешаванд, ба воситаи лавҳаи алюминӣ пайваст карда мешаванд. Тирезаҳо дар брезент хадшае доранд, ки ба он ресмон дар тамоми дарозии он дӯхта мешавад (ниг. расми № 8.1). Ин имкон намедиҳад, ки брезент аз новаи меҳвари қулфкунанда берун кашида шавад. Хадша бояд дар берун бошад ва мутобиқи муқаррароти банди 4 моддаи 3 замимаи 2-и Конвенсия бо кафшер пайваст карда шавад.

Канорҳои брезент бояд аз новаҳои кушода дар меҳвари қулфкунандаи алюминӣ гузаронида шаванд ва тавассути ду чӯяки параллели кӯндаланг дар қисми поён басташуда гузаранд. Вақте ки меҳвари қулфкунанда дар мавқеи боло қарор дорад, канори брезент пайваст мешаванд.

Дар қисми болоии тиреза меҳвари қулфкунанда бо мехпарчҳо ба брезент мустаҳкам карда мешавад (ниг. расми № 8.2). Меҳвари қулфкунанда аз ду қисм иборат аст, ки бо ҳалқаи парчиндор пайваст карда шудааст, ки он имкон медиҳад, ки барои осон шудани насб ва кушодан қат карда шавад. Ин ҳалқа бояд тавре сохта шавад, ки пас аз маҳкамшавии низом гирифтани тири гардиш ғайриимкон бошад (ниг. расми № 8.3).

Дар қисми поёни меҳвари қулфкунанда сӯрохие мавҷуд аст, ки аз он ҳалқа мегузарад. Ин сӯрох байзашакл аст ва андозааш барои ҷойгир кардани ҳалқа ба қадри кофӣ калон аст (ниг. расми № 8.4). Барои мустаҳкам кардани меҳвари қулфкунанда аз ин ҳалқа ресмони пайвасткунандаи мувофиқ ба талаботҳои ББА гузаронида мешавад.

Расми 9

НАМУНАИ СОХТОРИ ВОСИТАИ НАҚЛИЁТ БО КАНОРҲОИ ЛАҒЖАНДА

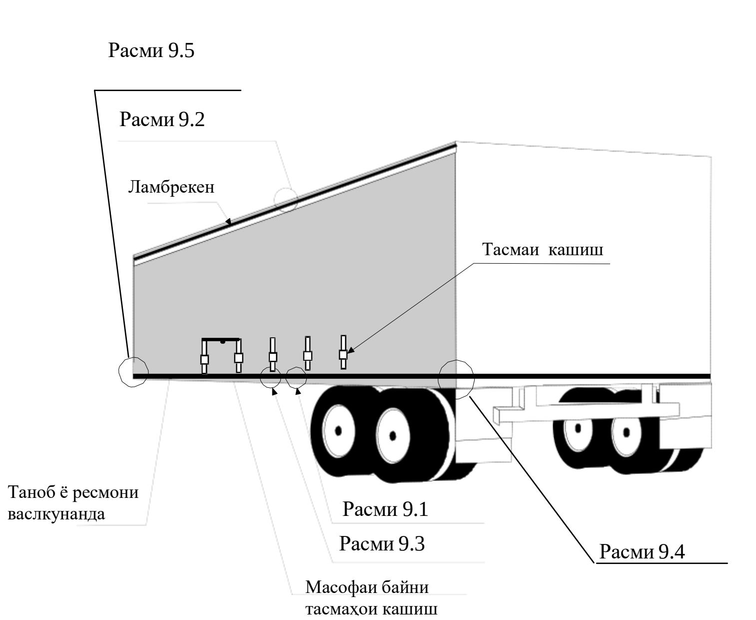

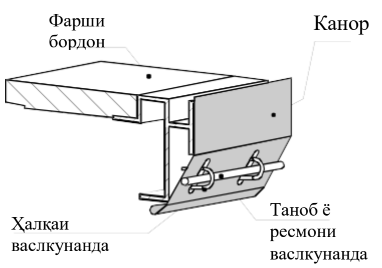

Расми 9.2

УНСУРИ РАҲНАМО ВА ПӮШИШИ КАНОРИ ЛАҒЖАНДА - АЗ БОЛО

Расми 9.3

РАСМИ КАНОРИ ЛАҒЖАНДА - АЗ ПОЁН

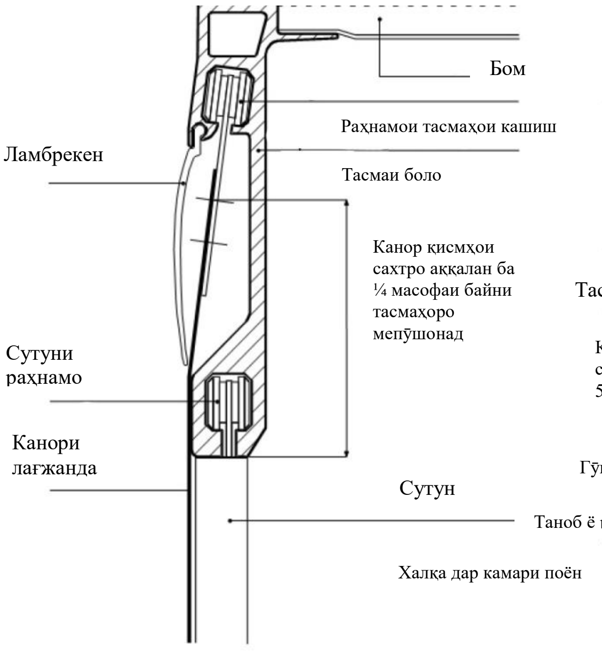

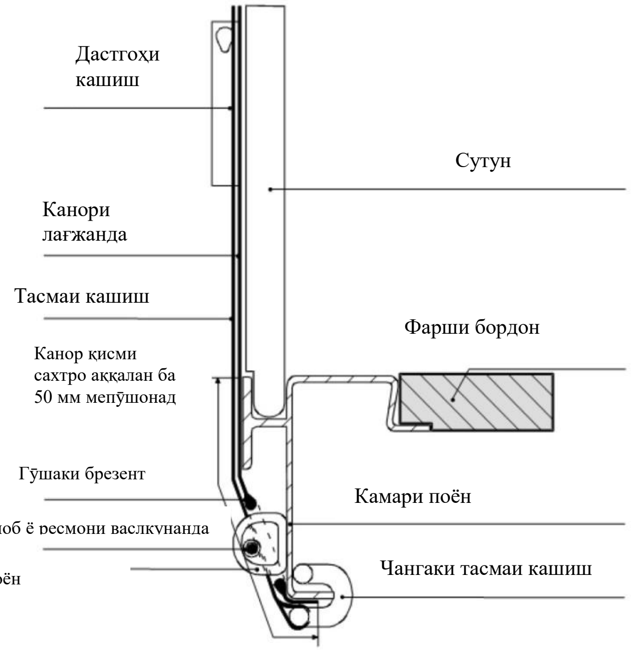

Расми 9 *(идома)*

Расми 9.4

Барои тарангкашии канорҳои лағжанда дар самти уфуқӣ мезанизми дандонадор истифода мешавад (одатан дар қисми қафои контейнер). Дар расм ду намуна а) ва b) - тарзҳои имконпазири маҳдудкунии дандона ё механизми дандонадор

а) Маҳдудкунии дандона

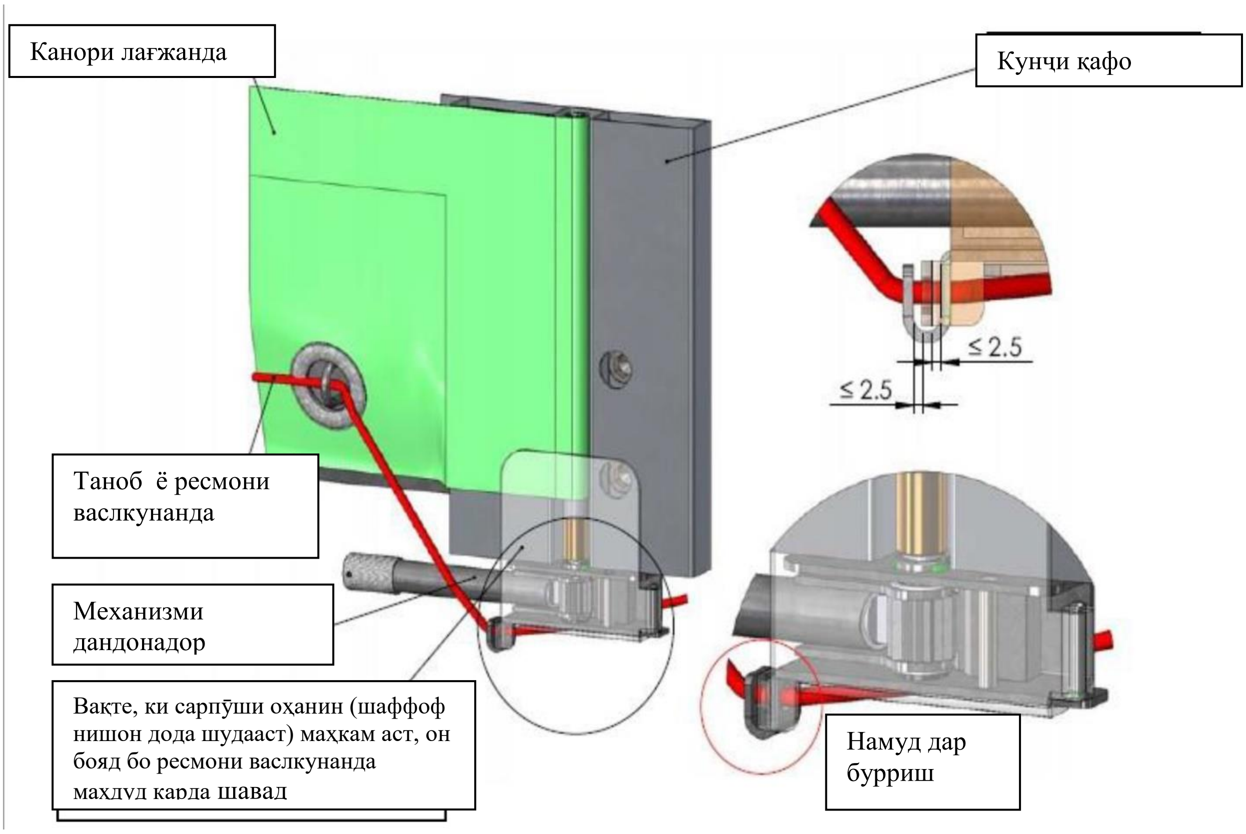

b) Маҳдудкунии механизми дандонадор

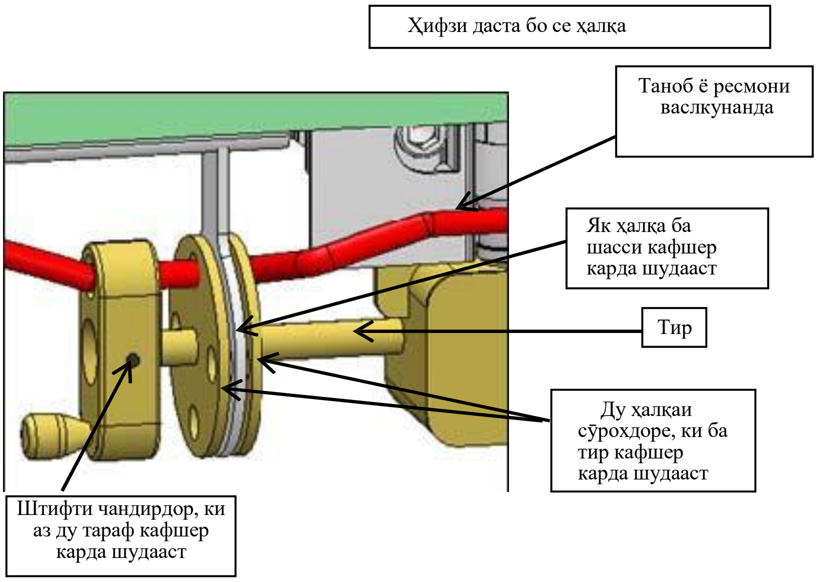

Расми 9 ***(идома)***

Расми 9.5

Барои мустаҳкам кардани канори лағжанда аз тарафи дигар (одатан аз қисми пеши воситаи нақлиёт) метавонанд низомҳои зерини a) ё b)истифода шаванд

a) Сарпӯши оҳанин

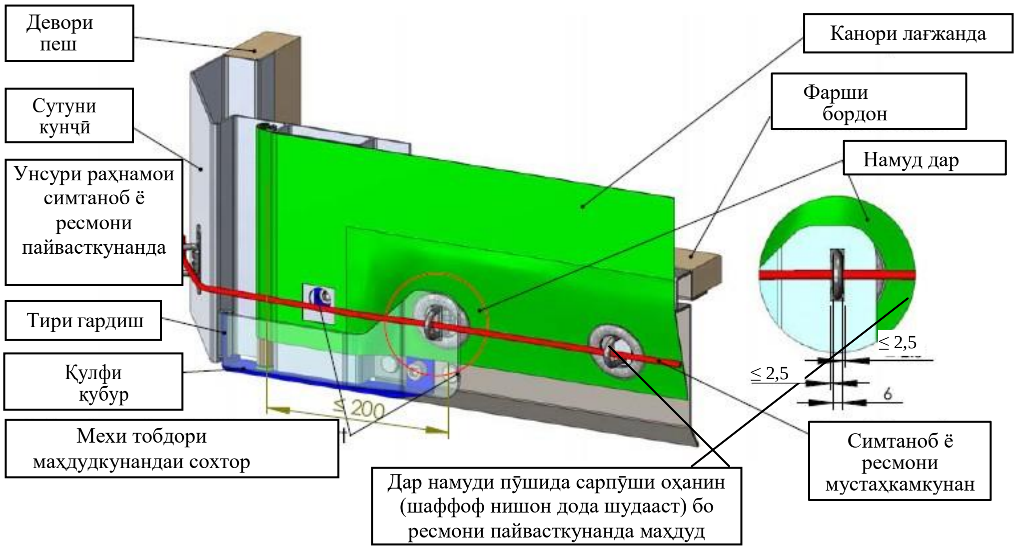

b)Гӯшаки танги байзашакл: низоме, ки барои бардоштани қубури тарангкашӣ монеъ мешавад

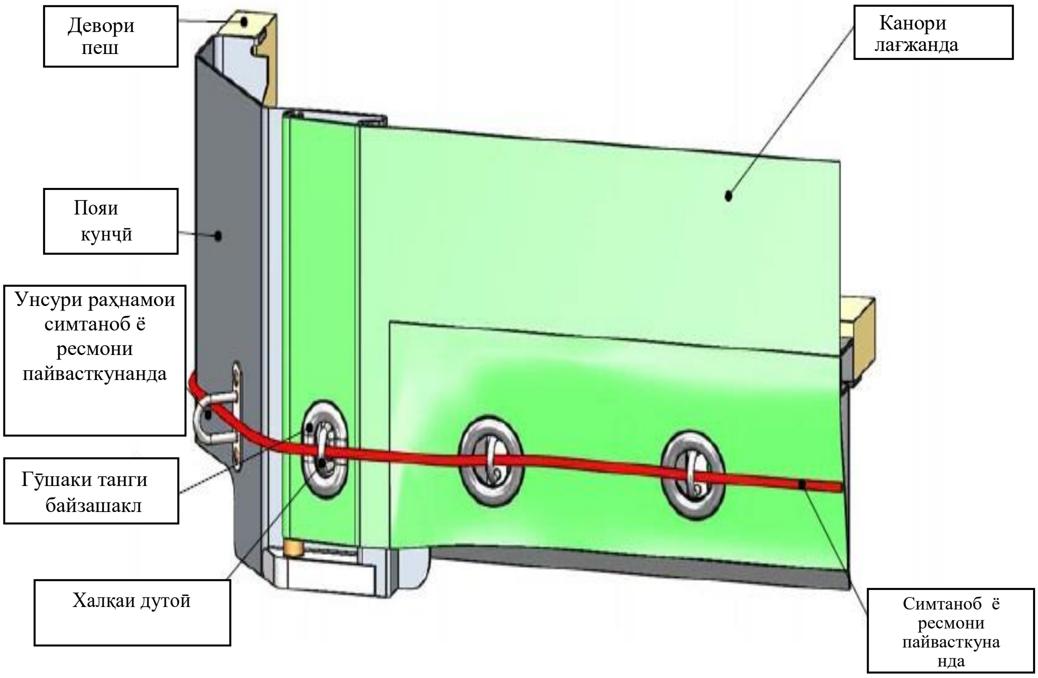

<u>Расми 10</u>

НАМУНАИ СОХТОРИ ВОСИТАИ НАҚЛИЁТИ БО БРЕЗЕНТ ПӮШИДАШУДА БО БОМИ КУШОДАШАВАНДА

Дар ин расм намунаи воситаи нақлиёте, ки дар моддаи 5 Қоидаҳои мазкур тавсиф шудаанд, оварда шудаанд.

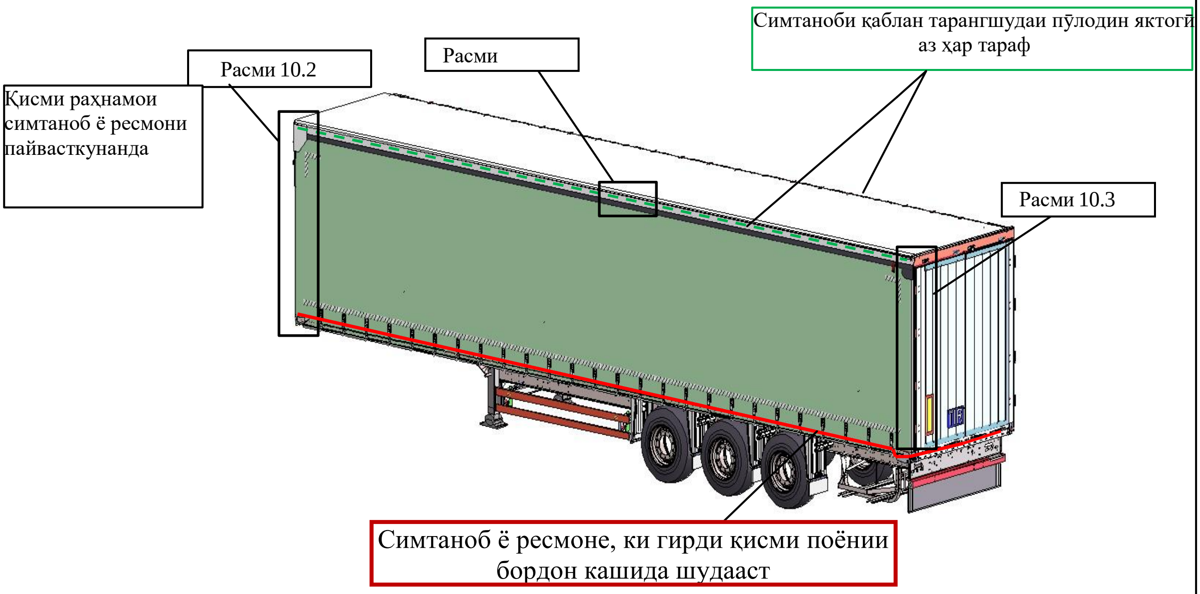

<u>Расми 10.1</u>

Ду симтаноби қаблан тарангшуда, ки ба дохили лаб ворид карда шудаанд, аз ду тарафи бордон мустаҳкам карда мешаванд. Ин симтаноби қаблан тарангкашидашуда аз қисми пеш (ниг. расми 10.2) ва қафои (ниг расми 10.3 кузов мустаҳкам мешавад. Қувваи зиёди тарангкашӣ, инчунин ҳалқаи пайвасткунанда дар ҳар кадоме аз новачаҳо имкони бардоштани канорро аз қамари боло истисно мекунанд

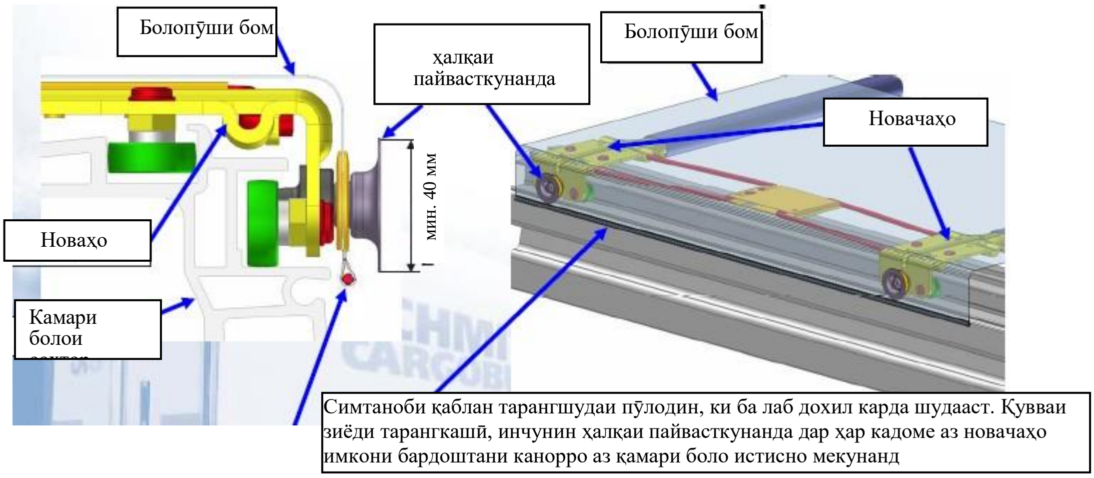

Расми 10 ***(идома)***

Расми 10.2

Болопӯши бом қисми сахти бомро аз қисми пеши бордон мепӯшонад, то ки болопӯши бомро аз канори боло кашидан ғайриимкон бошад

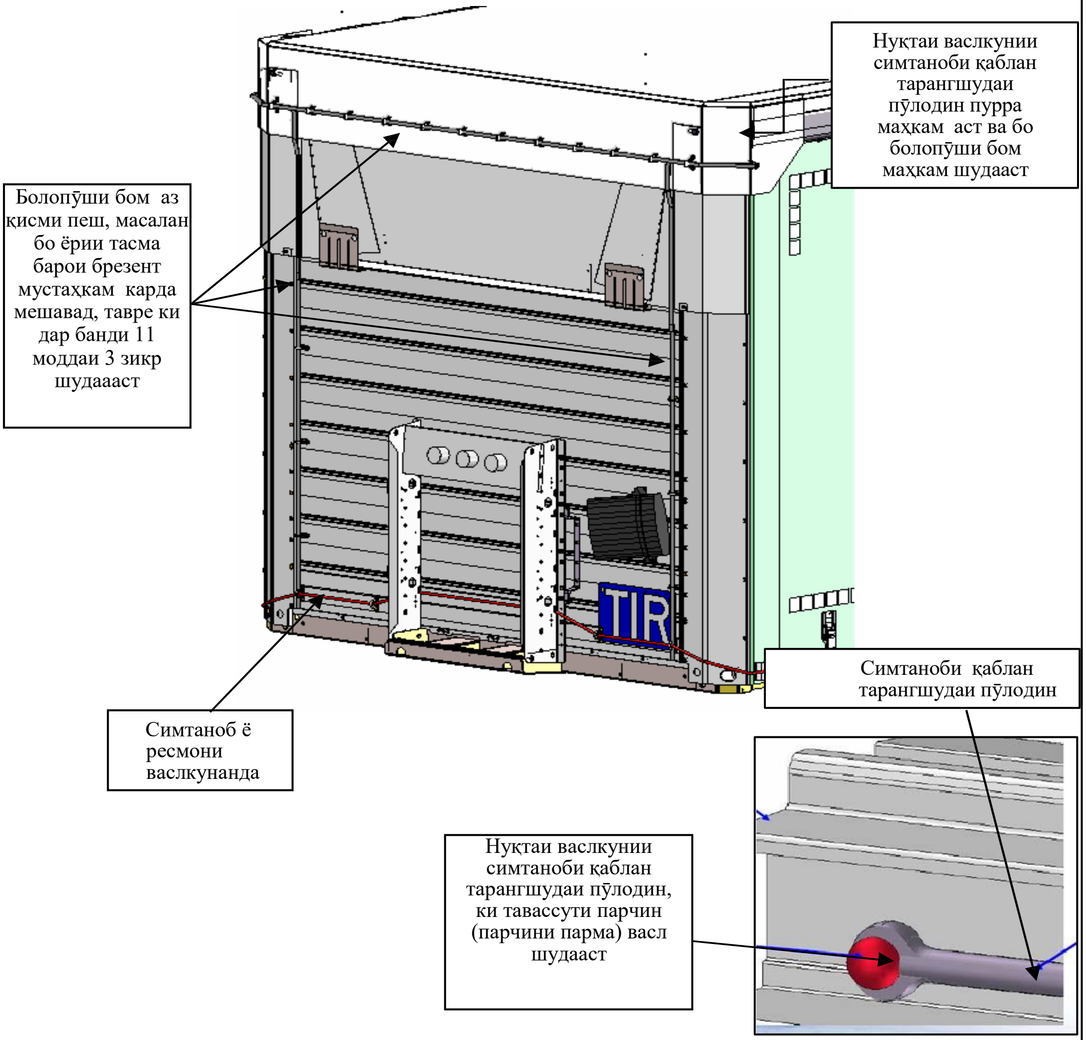

Расми 10 ***(идома)***

Расми 10.3

Аз қафо бом бо чунин дастгоҳ чун дефлектор муҷаҳҳаз карда мешавад, ки дастрасиро ба бордон ҳангоми маҳкам будан ва мӯҳр гузоштани дарҳо бе гузоштани нишонаҳои чашмрас ғайриимкон мегардонад

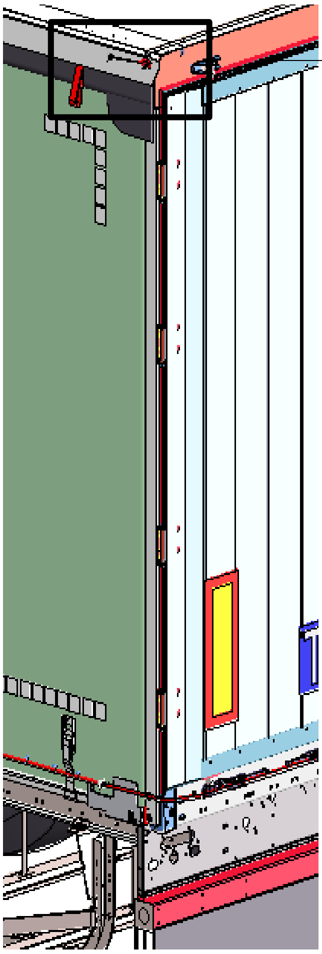

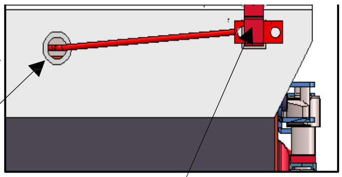

Симтаноби қаблан тарангшудаи пӯлодин, ки ба лаб ворид карда шудааст

Нуқтаи васли симтаноби қаблан тарангшудаи пӯлодин пурра маҳкам аст, сарпӯши оҳанин бо ёрии кафшер ё парчин (парчини пармадор) васл карда шудааст

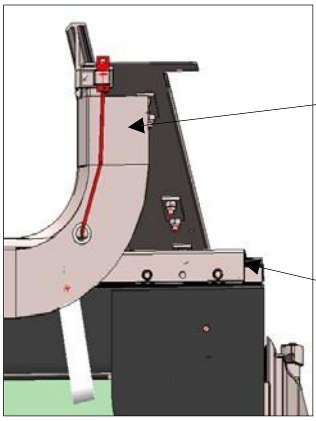

Дастгоҳи тарангкунӣ дар механизми фишанг. Ҳангоми қат кардани он қисми бом, ки дар он дастгоҳи кашиш насб шудааст, кашиши симтаноби қаблан тарангшудаи пӯлодин таъин мешавад

Чанаҳои болопӯш (дар намуди пӯшида) бо низоми маҳдудкунӣ (дар дохил)

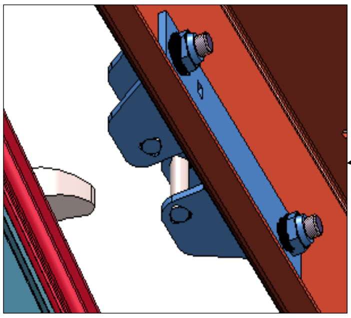

Пас аз маҳкам кардан ва мӯҳр задани дарҳо низом аз нуқтаи назари гумрук бехатар мебошад

Замимаи 3

ТАРТИБИ РОҲ ДОДАНИ ВОСИТАҲОИ НАҚЛИЁТИ РОҲ ҶАВОБГӮИ БА ТАЛАБОТИ ТЕХНИКИИ, ДАР ҚОИДАҲОИ ЗАМИМА 2 ДАРҶГАРДИДА

МУҚАРРАРОТИ УМУМӢ

1. Воситаҳои нақлиёти роҳ метавонанд барои ҳамлу нақл тибқи яке аз расмиёти зерин иҷозат дода шаванд:

(а) ё бо тартиби инфиродӣ.

(б) ё аз рӯи намуди сохтӣ (серияи воситаи нақлиёти роҳ).

2. Барои ҳар як воситаи нақлиётии барои ҳамлу нақл рохододашуда шаҳодатномаи роҳдии дода мешавад, ки он ба намунаи дар Замимаи 4 овардашуда мувофиқат мекунад. Шаҳодатномаи мазкур бояд бо забони давлате ки онро додааст инчунин ба забони англисӣ ё фаронсавӣ чоп шавад. Агар ки мақомоти салоҳиятдори, ки шаҳодатномаро додааст, зарур шуморад, ба шаҳодатнома суратҳо ё расмҳо насб карда мешаванд, ки он аз ҷониби ин мақомот тасдиқ карда мешавад. Дар ин ҳолат, шумораи ин ҳуҷҷатҳо аз ҷониби чунин мақомот дар сарлавҳаи 6 шаҳодатнома нишон дода мешавад.

Қайди тавзеҳӣ ба банди 2

Номи соҳиби шаҳодатнома
Дар сурати тағйир ёфтани соҳиб, чунин шуда метавонад, ки номе, ки дар сарлавҳаи 8 "Соҳиб" нишон дода шудааст, аз номи соҳиби нав фарқ кунад. Ин набояд боиси ягон ихтилофот гардад.
(TRANS / GE.30 / 12, банди 37)

Номи воситаи нақлиёт

Аксҳои воситаи нақлиёт, ки ба шаҳодатнома насб карда шудааст, метавонад воситаи нақлиётеро, ки нишон дода шудааст, на он қадар аниқу дақиқ таҷҷасум кунад. Дар ин ҳолат, вуруди воситаи нақлиётро ба қаламрави давлат набояд манъ карда шавад, зеро танҳо ҳадафи аксҳо нишон додани намуди воситаи нақлиёт аст.

(TRANS / GE.30 / 12, бандҳои 38 ва 39)

Кифоя набудани ҷой дар сарлавҳаи 5 шаҳодатнома

Дар ҳолате, ки дар сутуни 5 "Маълумоти дигар" ҷой кам бошад, маълумот метавонад дар эзоҳ дар пушти шаходатнома нишон дода шавад.
(TRANS / GE.30 / 12, бандҳои 40 ва 41)

3. Шаҳодатнома бояд воситаи нақлиётро мушоиат кунад.

<u>Қайди тавзеҳӣ ба банди 3</u>

Он бояд асли шаҳодатнома бошад, на балки нусхаи он. (TRANS / GE.30 / 33, банди 52)

4. Воситаҳои нақлиёт дар ҳар ду сол барои азназаргузаронӣ ва дар ҳолати зарурӣ барои барқарор кардани шаҳодатнома ба мақомоти салоҳиятдори давлати бақайдгирии онҳо ё дар ҳолати сабти ном нашудан ба мақомоти салоҳиятдори кишваре, ки дар он соҳиби он ё истифодабарандаи он зиндагӣ мекунад, пешниҳод карда мешаванд.

5. Агар воситаи нақлиёт дигар ба талаботи техникии аз ҷониби расмиёти тартиби роҳдиҳи пешбинишуда ҷавобгӯ набошад, пас пеш аз истифодаи он барои ҳамлу нақли бор тибқи китобчаи ББА, он бояд ба ҳолате оварда шавад, ки барои роҳдодани он асос буд, чунон ки он ба талаботи техникии мазкур азнав ҷавобгӯ бошад.

6. Агар хусусиятхои асосии воситаи нақлиёт тағйир дода шавад, роҳдиҳии чунин воситаи нақлиёт дигар эътибор надорад ва пеш аз он ки чунин воситаи нақлиёт барои ҳамлу нақли бор тибқи китобчаи ББА истифода бурда шавад, бояд аз ҷониби мақомоти салоҳиятдор ба тартиби нави роҳдиҳи азнав боис гардад.

7. **Мақомоти салоҳиятдори давлати бақайдгирии воситаи нақлиёт ё гап дар бораи воситаи нақлиёте, ки бақайдгирии он талаб карда намешавад равад, мақомоти салоҳиятдори кишваре, ки соҳиби он ё истифодабарандаи воситаи нақлиёт дар он зиндагӣ мекунад, метавонанд дар ҳолати зарурӣ шаҳодатнома дар бораи роҳдиҳиро бозпас гиранд ё таҷдид намоянд ё шаҳодатнома дар бораи роҳдиҳии нав дар ҳолатҳои дар моддаи 14 Конвенсияи мазкур ва сархатҳои 4, 5 ва 6-и замимаи мазкур пешбинишуда диҳанд.**

ТАРТИБИ РОҲДИҲИИ ИНФИРОДӢ

8. **Дархост дар бораи роҳдиҳии инфиродии воситаҳои нақлиёт ба мақомоти салоҳиятдор аз ҷониби соҳибмулк, шахси истифодабарандаи воситаи нақлиёт ё намояндаи ин ё он шахс пешниҳод карда мешавад. Мақомоти салоҳиятдор воситаи нақлиёти роҳро, ки тибқи қоидаҳои умумии дар бандҳои 1 то 7 дар боло пешбинишуда пешниҳод шудааст, назорат мекунад ва мутобиқати он ба мушаххасоти дар Замимаи 2 пешбинишударо месанҷад ва пас аз роҳдиҳи шаҳодатномаи ба намунаи замимаи 4 мувофиқро медиҳад.**

ТАРТИБИ РОҲДИҲИ АЗ РӮИ НАМУДИ СОХТОР (КОНСТРУКЦИЯ) (СИЛСИЛАИ ВОСИТАИ НАҚЛИЁТИ РОҲ)

9. **Ҳангоми истеҳсоли оммавии воситаҳои нақлиёти роҳи якхела, заводи истеҳсолкунанда метавонад ба мақомоти салоҳиятдори кишваре, ки дар он истеҳсол мешаванд, муроҷиат карда, дархост оид ба роҳдиҳии онҳо тибқи намуди сохтор пешниҳод кунад.**

10. **Дар дархости худ заводи истеҳсолкунанда бояд рақамҳо ё ҳарфҳои мушаххаси ба намуди воситаи нақлиёт додашударо нишон диҳад, ки мавзӯи дархости ӯст.**

11. **Ба чунин дархост бояд нақшаҳо ва тавсифи муфассали намуди воситаи нақлиёти роҳ, ки роҳдиҳи карда мешавад, замима карда шавад.**

12. **Заводи Истеҳсолкунанда бояд дар шакли хаттӣ ӯҳдадор шавад:**

а) ба мақомоти салоҳиятдор ҳамон намуди воситаҳои нақлиётиеро, ки чунин мақомот мехоҳад аз назар гузаронад, пешниҳод кунанд;

б) ба мақомоти салоҳиятдор ҳангоми истеҳсоли омавии намуди мазкур дар вақти дилхоҳ азназаргузаронии воҳидҳои дигарашро, иҷозат диҳад;

в) ба мақомоти салоҳиятдор оид ба ҳама гуна тағйирот, ҳатто тағйироти хурдтарин, дар накшаҳо ё тавсифи сохтор пеш аз ворид шудани ин тағйирот хабар диҳад;

г) дар ҷои намоён ба воситаҳои нақлиёти роҳ рақамҳо ё ҳарфҳои мушаххаси намуди сохтор, инчунин рақами силсилавии ҳар як воситаи нақлиёти истеҳсолкунандаи ин намуд (рақами силсилавӣ) дарҷ карда шаванд;

д) баҳисобгирии воситаҳои нақлиётӣ мутобиқи намуди роҳдодашударо пеш барад.

13. Мақомоти салоҳиятдор дар ҳолати зарурат тағйироте, ки бояд ба намуди сохтории пешбинишуда барои роҳдиҳи ба ҳамлу накл ворид карда шаванд, тавсия медиҳад.

14. Ҳеҷ як воситаи нақлиёт тибқи тартиби роҳдиҳи аз рӯи намуди сохтор, ба шарте ки мақомоти салоҳиятдор дар асоси азназаргузаронии як ё якчанд воситаи нақлиёти барои ин намуд истеҳсолшуда ба хулосае наоянд, ки воситаиҳои нақлиёти намуди мазкур ба талаботи техникии дар Замимаи 2 овардашуда мувофиқат мекунанд, роҳ дода намешавад.

15. Мақомоти салоҳиятдор бояд заводи истеҳсолкунандаро дар бораи қарори роҳдиҳии аз руи намуди сохтор хаттӣ хабардор кунад. Қарори мазкур бояд сана, рақам ва номи дақиқи мақомоте, ки онро қабул кардааст, дошта бошад.

16. Мақомоти салоҳиятдор барои додани шаҳодатнома дар бораи роҳдиҳи ба таври бояду шояд барасмият даровардашударо барои ҳар як воситаи нақлиётие, ки тибқи намуди сохтори тасдиқшуда истеҳсол шудааст, чораҳои зарурӣ меандешад.

17. Дорандаи шаҳодатнома дар бораи роҳдиҳи пеш аз истифодаи воситаи нақлиёт барои ҳамлу нақли бор бо истифода аз китобчаи ББА, агар талаб карда шавад, ба шаҳодатнома дар бораи роҳдиҳи маълумоти зеринро ворид мекунад:

- рақами бақайдгирии ба воситаи нақлиёт додашуда (сархати 1), ё

- агар гап дар бораи воситаи нақлиёте, ки набояд ба қайд гирифта шавад равад, ном ва суроғаи тиҷоратии онҳо (сархати 8).

Қайди тазеҳӣ ба банди 17

3.1.17 Тартиби роҳдиҳи

1. Замимаи 3 пешбинӣ менамояд, ки мақомоти салоҳиятдори Тарафи ба мувофиқа меомада метавонад ба воситаи нақлиётии дар қаламрави он истеҳсолшуда шаҳодатнома дар бораи роҳдиҳи диҳад ва тартиби роҳдиҳии иловаги чунин воситаи нақлиёт дар кишваре, ки он ба қайд гирифта шудааст ё дар ҳолате, ки соҳибмулки он дар онҷо истиқомати доими дорад, талаб карда намешавад.

2. Муқаррароти мазкур барои маҳдуд кардани ҳуқуқи мақомоти салоҳиятдори Тарафи ба мувофиқа меомада, ки дар қаламрави он воситаи нақлиёт ба кайд гирифта шудааст ва ё соҳибмулки он дар қаламрави он истиқомати доимӣ дорад, ки пешниҳоди шаҳодатнома дар бораи роҳдиҳиро талаб мекунад, ё ҳангоми вуруд ё баъдан бо мақсадҳои марбут ба бақайдгирӣ ё азназаргузаронии воситаи нақлиёт ё дигар расмиёти шабеҳи он равона нашудааст.

18. Ҳангоми роҳдиҳии воситаи нақлиёт, ки барои ҳамлу нақл аз рӯи намуди сохтор ба кишвари дигар, ки Тарафи ба мувофика меомадаи Конвенсияи мазкур мебошад, содир карда мешавад, дар он кишвар дар робита бо воридот тартиби рохдиҳи иловагӣ талаб карда намешавад.

<u>ТАРТИБИ ВОРИД НАМУДАНИ ҚАЙДИ ДАХЛДОР БА ШАҲОДАТНОМА ДАР БОРАИ РОҲДИҲИ</u>

19. Агар дар воситаи нақлиёти роҳдодашуда, тавассути китобчаи ББА ба ҳамлу нақли бор машғул аст нуқсонҳои ҷиддӣ ошкор карда шаванд, мақомоти салоҳиятдори Тарафҳои ба мувофиқа меомада метавонанд идомаи хатсайри воситаи нақлиётро тавассути китобчаи ББА манъ кунанд ё ба идомаи хатсайри воситаи нақлиёт тавассути китобчаи ББА дар қаламрави худ бо андешидани тадбирхои дахлдори назорати иҷозат диҳанд. Воситаи нақлиёти роҳдодашуда бояд ҳарчи зудтар ба ҳолати қаноатбахш оварда шавад ва ба ҳар ҳол ин кор бояд пеш аз он, ки даъфаи оянда барои ҳамлу нақли бор таввасути китобчаи ББА истифода шавад, анҷом дод.

20. Дар ҳар кадоме аз чунин ҳолатҳо, мақомоти гумрук дар сархати 10 шаҳодатнома дар бораи рохдихи кайди дахлдороо ворид мекунад. Пас аз мутобиқ сохтани воситаи нақлиёт ба шартҳои роҳдиҳи дар натиҷаи таъмир, он бояд ба мақомоти салоҳиятдори Тарафи ба мувофиқа меомада пешниҳод карда шавад, ки эътибори шаҳодатномаро бо ворид намудани қайди дахлдор дар сархати 11, ки он қайди қаблан вориднамударо бекор мекунад, барқарор мекунад. Ҳеҷ як воситаи нақлиёт, ки дар сархати 10-и шаҳодатномаи он мувофиқи муқаррароти дар боло зикршуда қайди дахлдор ворид карда шудааст, то он даме ки таъмири дахлдор карда нашавад ва кайдҳо дар сархати 10 -и боло нишон додашуда, бекор карда нашаванд, минбаъд дар ҳамлу нақли бор тавассути китобчаи ББА наметавонад истифода бурда шавад.

<u>Қайди Тавзеҳӣ ба банди 20</u>

3.0.20 Тартиби вориднамудани қайд ба шаҳодатнома дар бораи рохдихи

Ҳангоми бекор кардани қайди дахлдор оид ба нуқсонҳои ҷойдошта пас аз ба ҳолати қаноатбахш овоардани воситаи нақлиёт, дар сархати 11 "Нуқсонхоиислоҳшуда", ки барои ин мақсад пешбинӣ шудааст, ворид кардани номи мақомоти салоҳиятдор, имзо ва мӯҳри он кифоя мебошад.

<u>Тафсир ба банди 20</u>

Ҳама гуна нуқсонҳое, ки дар руйпӯш ё қисмҳои нақлиёт пайдо шудаанд, ки бехатарии ҳамлу нақлро таъмин мекунанд, метавонанд дар сархати 10 шаҳодатнома дар бораи роҳдиҳи нишон дода шаванд.
(TRANS / GE.30 / 33, сархатҳои 46-49)

21. Ҳар як қайди воридшуда ба шаҳодатнома бояд аз ҷониби мақомоти гумрук тасдиқ карда шуда, санаи ворид шуданаш нишон дода шавад.

22. Агар дар воситаи нақлиёт чунин камбудиҳо ҷой дошта бошанд, ки ба ақидаи мақомоти гумрук, ҷиддӣ нестанд ва имконияти қочоқро ба вуҷуд намеоранд, пас истифодаи минбаъдаи ин воситаи нақлиёт барои ҳамлу нақли бор тавуссути китобчаи ББА иҷозат дода мешавад. Дорандаи шаҳодатнома дар бораи роҳдиҳи бояд дар хусуси нуқсонҳои ҷойдошта огоҳ карда шавад ва бояд мутаносибан воситаи нақлиёташро дар мӯҳлати қобили қабул таъмир кунад.

Замимаи 4

НАМУНАИ ШАҲОДАТНОМА ДАР БОРАИ РОҲДИҲИИ ВОСИТАИ НАКЛИЁТИ РОҲ

Тафсир

Шаҳодатнома дар бораи роҳдиҳи

Шаҳодатнома дар бораи роҳдиҳи бояд ё дар як вараҷи коғази андозаи A3 дулошуда ё дар якчанд вараҷи коғази андозаи A4 чоп карда шавад. Дар ҳолати истифодаи вараҷи коғази андозаи A4, ҳама саҳифаҳои он бояд аз ҷониби маҷомоти салоҳиятдор мӯҳр карда шаванд ё ҳамаи саҳифаҳо саифабанди карда шаванд, ки ҳеҷ яке онро бе гузоштани осори аён ҷудо карда нашавад.
(ECE / TRANS / WP.30 / AC.2 / 125, банди 11)

Расмҳо ё накшаҳо

Дар ҳолате, ки агар расмҳо ё накшаҳо ба шаҳодатнома дар бораи роҳдиҳи мутобиҷи Замимаи 4 Конвенсияи мазкур замима карда шаванд, онҳо бояд ба ҳолати вокеии воситаи наҷлиёт дар вакти додани шаҳодатнома комилан мувофиҷат кунанд. (TRANS / WP.30 / 157, банди 31)

Роҳдодани кузовҳои гирифташаванда

Кузовҳои гирифташаванда мутобиҷи моддаи 1 (к) -и Конвенсия чузъагир (контейнер) ҳисобида мешаванд. Аз ин сабаб, кузовҳои гирифташаванда, ки дар замимаи 6, ҷайди тавзеҳоти 0.1 j) муайян шудаанд, гирифтани шаҳодатнома дар бораи роҳдиҳи дар замимаи 4 пешбинишударо талаб намекунанд. Аммо, мутобиҷи муҷаррароти замимаи 7 ҷисми II, Кузовҳои гирифташаванда бояд лавҳачаҳо дар бораи роҳдиҳи дошта бошанд.
(TRANS / WP.30 / 157, банди 59)

Ҷои гузоштан ва шумораи пломбаҳои гумрукӣ

Дар ҳолатҳое, ки барои таъмини амнияти гумрукӣ заруранд гузоштани зиёда аз як пломбаи гумрукӣ талаб карда мешавад, шумораи чунин пломбаҳо бояд дар сатри 5 шаҳодатнома дар бораи роҳдиҳии воситаи нақлиёт нишон дода шавад (Замимаи 4 ба Конвенсияи ББА, соли 1975). Шаҳодатномаи дар бораи роҳдиҳи бояд расм ё аксҳои воситаи нақлиёт бо нақшаи дақиқи ҷойгиршавии пломбаҳои гумрукӣ замима шавад. Низомномаи мазкур, ки аз 7 августи соли 2003 амал мекунад, нисбати воситаҳои нақлиёти роҳ, ки бори аввал мавриди роҳдиҳи қарор додашудаанд, дар ҳолати зарурӣ, ё дар робита бо санҷише, ки як маротиба дар ду сол гузаронида мешавад ва таҷдиди роҳдиҳи пас аз эътибор пайдо кардани қайди тавзеҳӣ 2.2.1 б) е) татбиқ карда мешавад. Аз ин рӯ, аз 7 августи соли 2005 саркарда ҳамаи воситаҳои нақлиёти роҳ, ки барои амнияти гумрукӣ зиёда аз як пломбаи гумрукӣ талаб мекунанд, бояд шаҳодатномаи тасдиқ дошта бошанд, ки ба қайди тавзеҳӣ 2.2.1 б) е) мувофиқат кунад. (TRANS / WP.30 / 206, банди 62; TRANS / WP.30 / AC.2 / 69, Замимаи 2; TRANS / WP.30 / AC.2 / 69 / Corr.1)

Давраи гузариш барои ҷорӣ намудани шаҳодатномаҳои нав

Барои воситаҳои нақлиёти роҳ, ки бори аввал мавриди роҳдиҳи қарор медиҳанд ё мувофиқи санҷиши воситаҳои нақлиёти дигар ва таҷдиди шаҳодатномаи онҳо, ки як маротиба дар ду сол гузаронида мешавад шаҳодатнома дар бораи роҳдиҳии нави воситаи нақлиёт талаб карда мешавад, ки он 1 августи соли 1995 эътибор пайдо кардааст (TRANS / WP). 30 / AC.2 / 35, замимаи 4). Аз ин рӯ, аз 1 августи соли 1997 дар даруни ҳамаи воситаи нақлиёт бояд намунаи нави шаҳодатнома (TRANS / WP.30 / 164, бандҳои 46-48; TRANS / WP.30 / R.158; TRANS / WP.30 / AC мавҷуд бошад. .2 / 37, банди 42 ва замимаи 6)

Намунаи шаҳодатнома дар бораи роҳдиҳии воситаи нақлиёти роҳ

ШАҲОДАТНОМА ДАР БОРАИ РОҲДИҲИИ

воситаи нақлиёт ба ҳамлу нақли бор
бо мӯҳр ва пломбаи гумрук

Шаҳодатнома No ....

Конвенсияи ББА аз 14 ноябри соли 1975

Дода шудааст:: ....

(номи мақомоти салоҳиятдор)

[саҳифаи 1]

[*] (ECE/TRANS/17/Amend.18, 1 августи соли 1995 ба қувваи қонунӣ даромад

Намунаи шаҳодатнома дар бораи роҳдиҳии воситаи наклиёти роҳ (идома)

Шаҳодатнома No

МУШАХХАСКУНОНӢ

1. Рақами бақайдгирӣ...
2. Намуди воситаи нақлиёт..
3. Рақами шасси..
4. Тамғаи тиҷоратӣ (ё номи заводи истеҳсолкунанда).................................
5. Маълумоти дигар...
6. Шумораи замимаҳо..

7. РОҲДИҲӢ

Мӯҳлати эътиборнокӣ

☐ Роҳдиҳии инфиродӣ */ -

☐ Роҳдиҳӣ аз рӯи намуди сохтор */-

Иҷозатнома № (дар ҳолатҳои дахлдор).................

Маҳал ....

Сана ....

Имзо ....

Мӯҳр

8. Соҳибмулк, (заводи истеҳсолкунанда, соҳибмулк оператор) (танҳо барои воситаҳои наклиёти бақадгирифтанашуда))

Номгуй ва суроға..
....

9. ТАМДИД

Мухлати эътиборнокӣ		
Маҳал		
Сана		
Имзо		
Мӯҳр		

*/ дар сутуни дахлдор нишонаи "х"-ро гузорад "

Ниг. ба "Нишондод" дар саҳ.. 4..

Намунаи шаҳодатнома дар бораи роҳдиҳии воситаи нақлиёти роҳ (идома)

Эзоҳ (аз ҷониби Мақомоти салоҳиятдор дода мешаавад)		Шаҳодатномаи No	
10. носозиҲои аёншуда		11. бартарафкардани носозиҲо	
Мақомоти салоҳиятдор	Мӯҳр	Мақомоти салоҳиятдор	Мӯҳр
Имзо		**Имзо**	
10. носозиҲои аёншуда		11. бартарафкардани носозиҲо	
Мақомоти салоҳиятдор	Мӯҳр	Мақомоти салоҳиятдор	Мӯҳр
Имзо		**Имзо**	
10. НосозиҲои аёншуда		11. бартарафкардани носозиҲо	
Мақомоти салоҳиятдор	Мӯҳр	Мақомоти салоҳиятдор	Мӯҳр
Имзо		**Имзо**	
12. Дигар эзоҳ			

Ниг. ба "Нишондод" дар саҳ.. 4..

Намунаи шаҳодатномаи тасдиқ барои воситаи нақлиёти роҳ

(идома)

ДАСТУРҲО

1. Агар мақомоти салоҳиятдоре, ки шаҳодатнома дар бораи роҳдиҳи додааст, зарур шуморад, ба шаҳодатнома аксҳо ё расмҳои аз ҷониби ин мақомот тасдиқгардиди замима карда мешаванд. Дар ин ҳолат, шумораи ин ҳуҷҷатҳоро ин мақомот дар зербанди No 6 шаҳодатнома нишон медиҳад.

2. Шаҳодатнома бояд дар даруни воситаи нақлиёт бошад. Он бояд хуҷҷати асли бошад, на балки нусхаи он.

3. Воситаҳои нақлиёти роҳ ҳар ду сол як маротиба барои санҷиш ва дар ҳолати зарурӣ барои тамдиди шаҳодатнома аз ҷониби мақомоти салоҳиятдори кишваре, ки чунин воситаи нақлиёт ба қайд гирифташуда ё дар ҳолати воситахои нақлиёти ба қайд гирифтанашуда ба мақомоти салоҳиятдори кишваре, ки соҳибмулки он ё истифодабаранда дар онҷо зиндагӣ мекунад, пешниҳод карда мешаванд.

4. Агар воситаи нақлиёт дигар ба талаботи техники, аз ҷониби тартиби роҳдиҳи пешбинишуда ҷавобгӯ набошад, пас пеш аз он ки чунин воситаи нақлиёт барои ҳамлу нақли борҳо тавассути китобчаи ББА истифода шавад, он бояд ба ҳолате, ки барои роҳдиҳи асос шуда буд оварда шавад, то ки он дубора ба ин талаботи техникӣ ҷавобгӯ бошад.

5. Агар хусусиятҳои муҳими воситаи нақлиёт тагйир дода шаванд, пас роҳдиҳии ин воситаи нақлиёт беэътибор мегардад ва он бояд дар мақомоти салоҳиятдор тартиби нави роҳдиҳиро пеш аз истифодаи он барои ҳамлу нақли бор тавассути китобчаи ББА гузарад.

[с. 4]

Замимаи 5

ЛАВҲАИ TIR */

1. **Андозаи лавҳаҳо бояд аз 250 то 400 мм бошад.**

2. **Ҳуруфҳои TIR бо ҳарфҳои калони лотинӣ бояд 200 мм баландӣ ва бараш на камтар аз 20 мм бошанд. Хуруфҳо бояд дар пасманзари кабуд бо ранги сафед бошанд.**

Тавзеҳот

Намунаи лавҳаи ББА, ки дар замимаи 5 мебошад дар поён оварда шудааст. Ҳарфҳои калони сафед дар пасманзари кабуд (RAL 5017) (Ҳуруф: баландӣ 200 мм; ғафсии зарбаи ҳадди аққал 20 мм).

Файли электронӣ (дар формати Encapsulated Postscript (EPS)) дорои лавҳаи ББА мутобиқи Замимаи 5 тавре ки дар боло нишон дода шудааст, дар сомонаи ББА дастрас аст (http://tir.unece.org) ё онро аз Котиби ББА дастрас кардан мумкин аст.

(TRANS/WP.30/204, банди 62; TRANS/WP.30/AC.2/69, замимаи 3)

---

*/

Замимаи 6

ҚАЙДҲОИ ТАВЗЕҲӢ

Муқаддима ба қайдҳои тавзеҳӣ

i) Мутобиқи муқаррароти моддаи 43 Конвенсияи мазкур, қайдҳои тавзеҳӣ тафсири баъзе муқаррароти Конвенсияи мазкур ва замимаҳои онро дар бар мегиранд. Онҳо инчунин баъзе амалияҳои тавсияшударо тавсиф мекунанд.

ii) Қайдхои тавзеҳӣ муқаррароти Конвенсияи мазкур ва замимаҳои онро тағйир намедиҳанд, балки танҳо мазмун, мундариҷа ва доираи истифодаи онҳоро равшан месозанд.

iii) Аз ҷумла, дар робита бо муқаррароти моддаи 12 Конвенсияи мазкур ва замимаи 2 ба он дар бораи шартҳои техникии роҳдиҳии воситаҳои нақлиёти барои ҳамлу нақл дар тахти мӯҳрҳо ва пломбаҳои гумрукӣ, қайдҳои тавзеҳӣ дар ҳолатҳои зарурӣ нишонаҳои хусусиятҳои сохториро, ки Тарафҳои ба мувофиқа меомада ҳамчун ҷавобгӯ ба муқаррароти мазкур арзёбӣ мекунанд. Дар қайдҳои тавзеҳӣ инчунин дар ҳолатҳои зарурӣ нишон дода мешавад, ки кадом хусусиятҳои сохторӣ ба ин муқаррарот ҷавобгӯ нестанд.

iv) Қайдҳои тавзеҳӣ имкон медиҳанд, ки муқаррароти Конвенсияи мазкур ва замимаҳои он бо дарназардошти пешрафти технологӣ ва талаботи тартиботи иқтисодӣ татбиқ карда шаванд.

Эзоҳ:

(Эзоҳҳои тавзеҳотӣ, ки дар Замимаи 6 мавҷуданд, якҷоя бо муқаррароти Конвенсия, ки ба он марбутанд, ҷойгир карда шудаанд. Расмҳои марбут ба қайдҳои тавзеҳӣ ба ин замима дохил карда шудаанд).

Расми 1

НАМУНАИ ОШИҚ-МАЪШУҚ ВА ТАҶҲИЗОТ БАРОИ ГУЗОШТАНИ МӮҲРУ ПЛОМБАИ ГУМРУКӢ БА ДАРИ ВОСИТАҲОИ НАҚЛИЁТ ДОРОИ ҚИСМҲОИ БОРКАШИ ИЗОТЕРМАЛИ

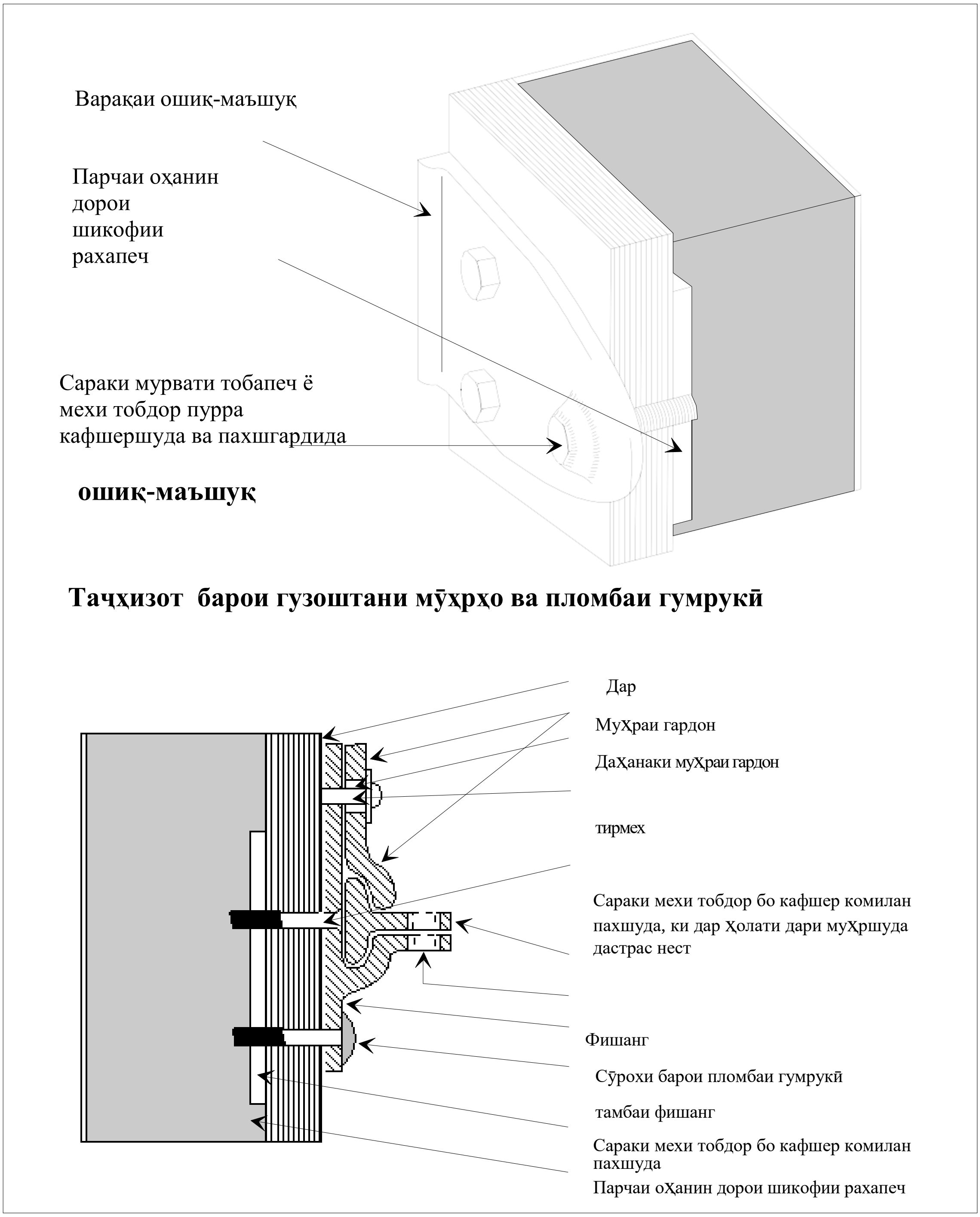

Расми 1а

НАМУНАИ ОШИҚ-МАЪШУҚЕ, КИ ПИРМЕХИ ОН НАСБАТИ МАХСУСРО ТАЛАБ НАМЕКУНАД

Ошиқ-маъшуқи дар поён овардашуда ба ҷумлаи дуюми зербанди (б) -и Эзоҳи эзоҳоти 2.2.1 (б) мувофиқат мекунад. Тарҳи лавҳа ва қавсак зарурати насбаки махсуси пирмехро аз миён мебарад, зеро қисмати поёнии лавҳа ба канораҳои қавсак медароянд. Ҳамин тариқ, қисмати поёни намегузорад, ки дари аз ҷониби хадамоти гумрук муҳршударо дар ҷои овехташуда пас аз истихроҷи пирмехи насбнашуда бе гузоштани пайи намоён кушояд

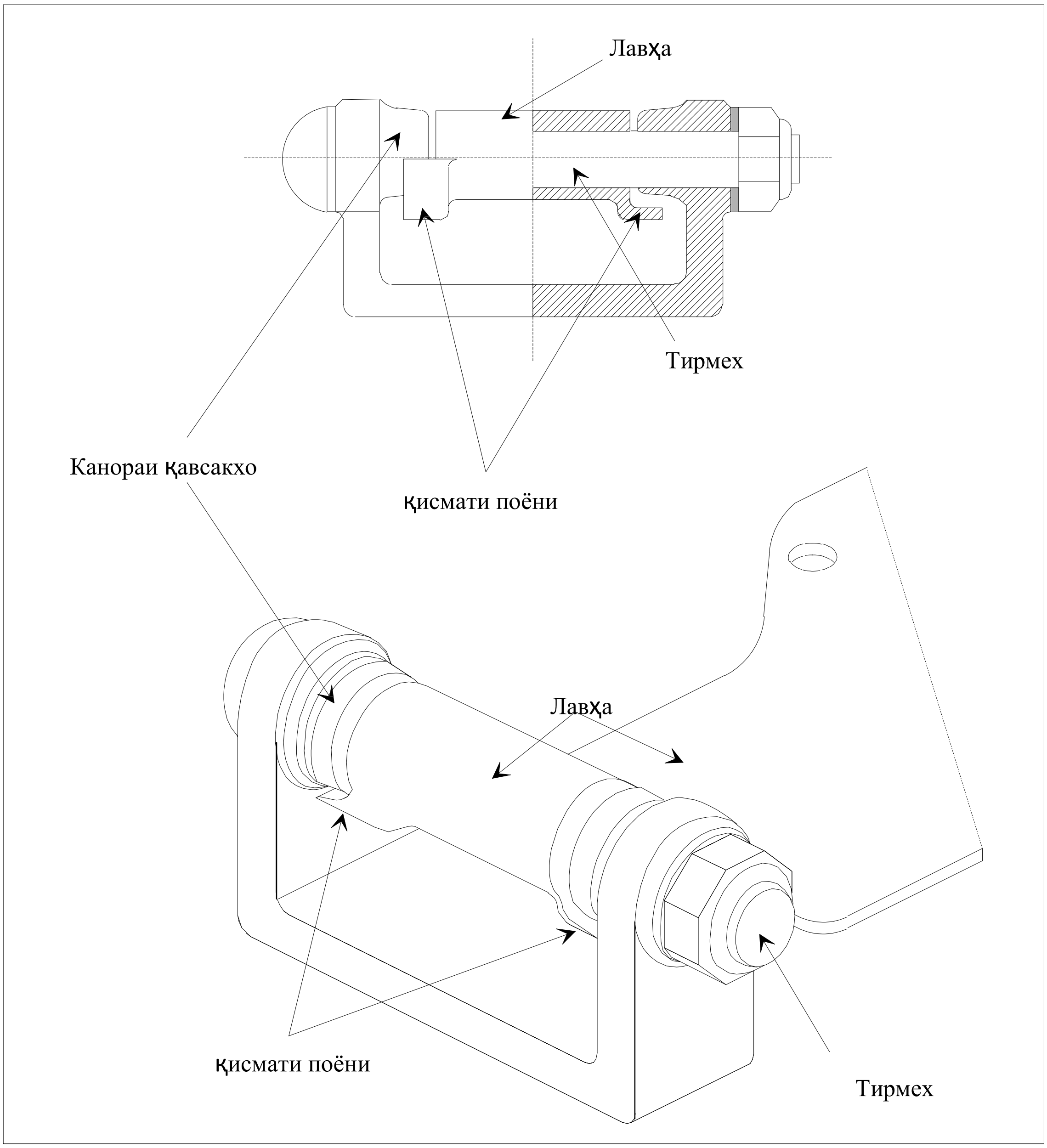

Расми 2

ВОСИТАҲОИ НАҚЛИЁТИ БРЕЗЕНТПЎШШУДА ДОРОИ ҲАЛКАҲОИ ЛАҒЖАНДА

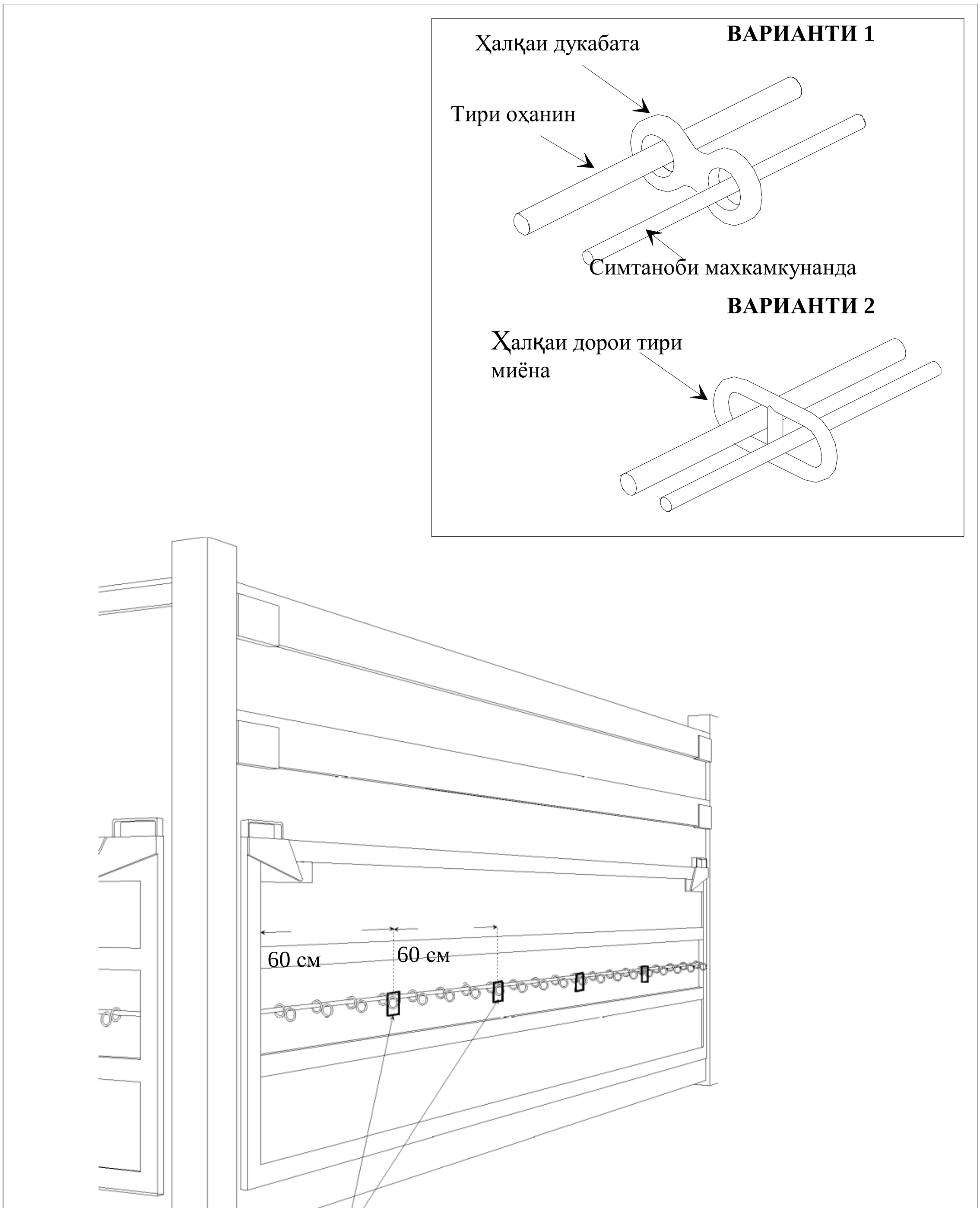

Расми 2а

НАМУНАИ ҲАЛҚАИ ГАРДОН (НИМ ҲАЛКА)

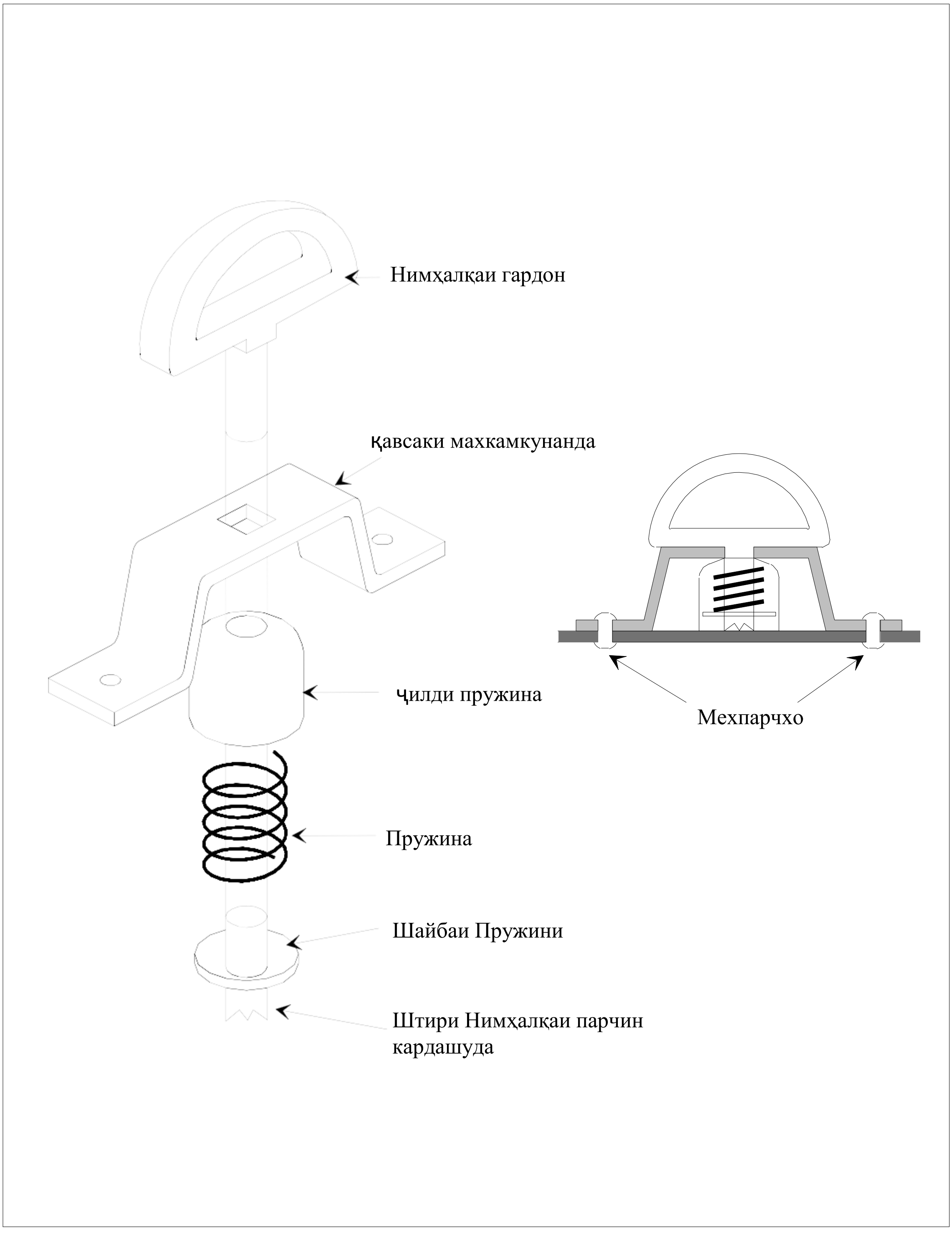

Расми 3

НАМУНАИ ТАЧҲИЗОТ БАРОИ МАХКАМКУНИИ БРЕЗЕНТ БА ВОСИТАИ НАҚЛИЁТ

Расми дар поён овардашуда ба муқаррароти сархати охирини банди 11 мувофиқат мекунад а) моддаи 3 замимаи 2. Он инчунин ба муқаррароти зербандҳои а) ва б) банди 6 моддаи 3 замимаи 2 ҷавобгӯ мебошад.

(ECE / TRANS / 17 / Тағйир.17; 1 октябри соли 1994 эътибор пайдо кардааст)

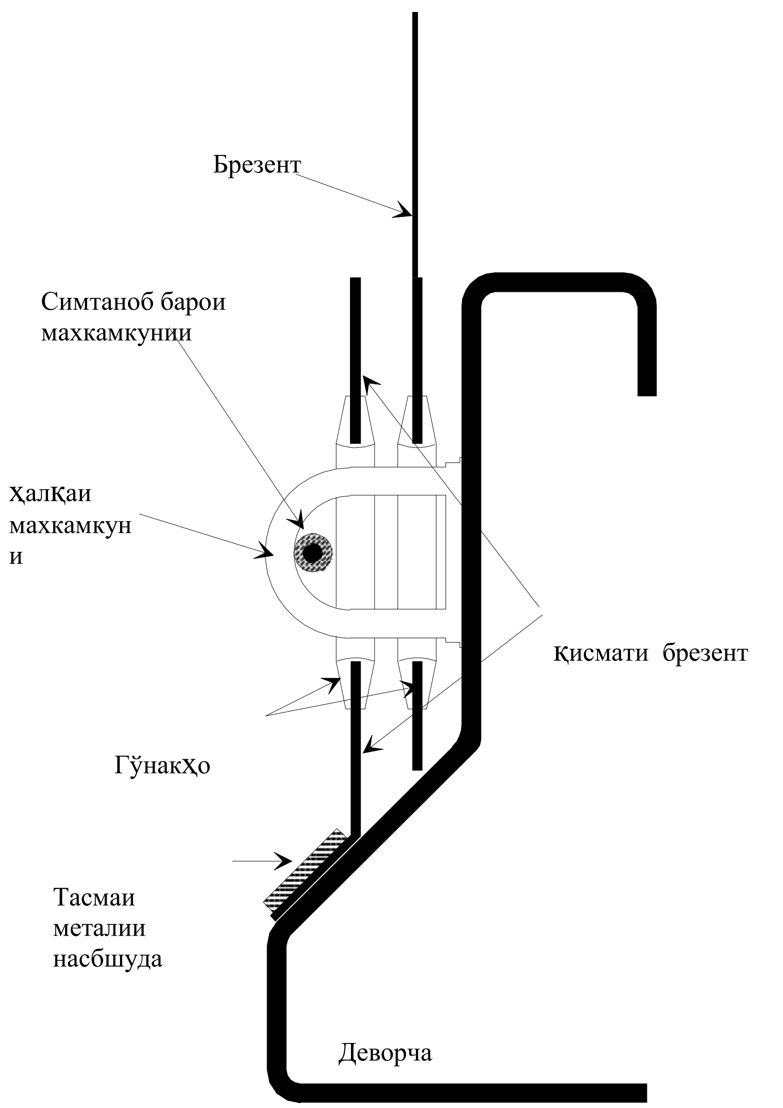

Расми 4

ТАҲИЗОТ БАРОИ ПАЙВАСТ КАРДАНИ БОЛОПӮШ

Таҷҳизоти дар поён тасвиршуда ба муқаррароти зербандҳои а) ва б) банди 6 моддаи 3 замимаи 2 ҷавобгӯ мебошад

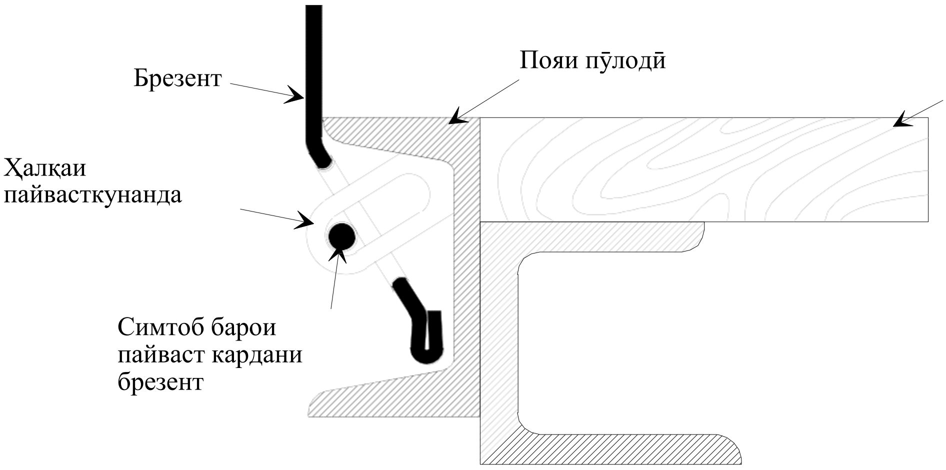

Ташреҳот

Дар расми поёнӣ таҷҳизот барои бастани болопӯш мувофиқи зербандҳои а) ва б) банди 6 моддаи 3 замимаи 2 тасвир шудааст (TRANS/WP.30/147, банди 32).

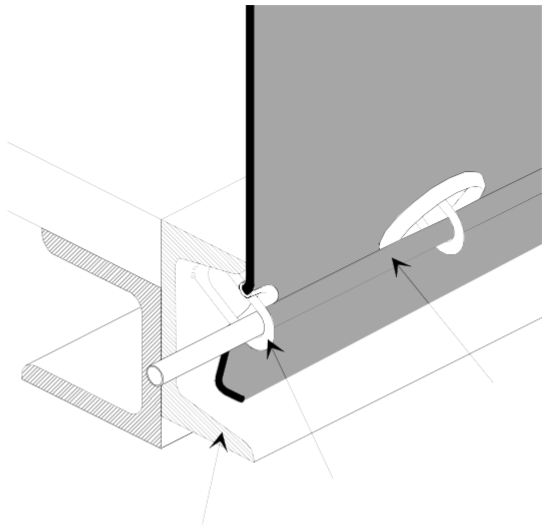

Расми 5

НАМУНАИ АБЗОРИ ПАЙВАСТКУНАНДА, КИ АЗ ТАРАФИ ДОХИЛИИ ДАРИ СОХТИ ТАРКИБИИ ИЗОТЕРМИКИДОШТА ШИНОНИДА МЕШАВАД

Намуд аз тарафи дар

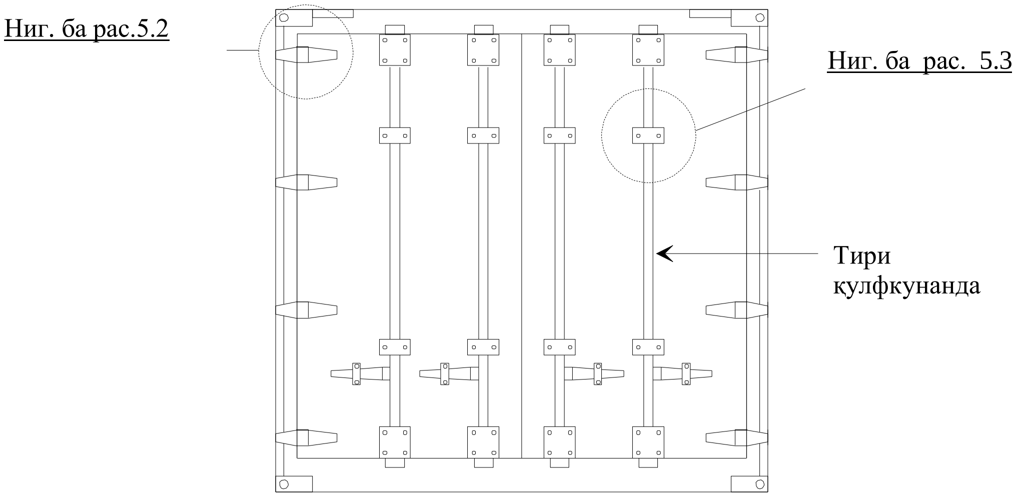

Расми. 5.1

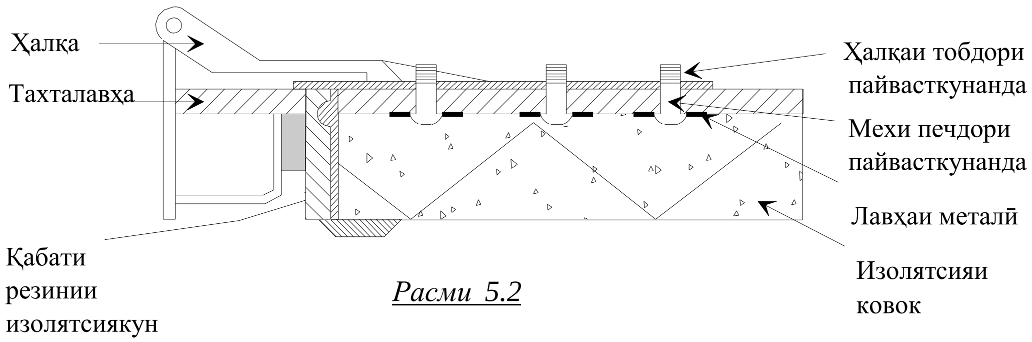

Расми 5.2

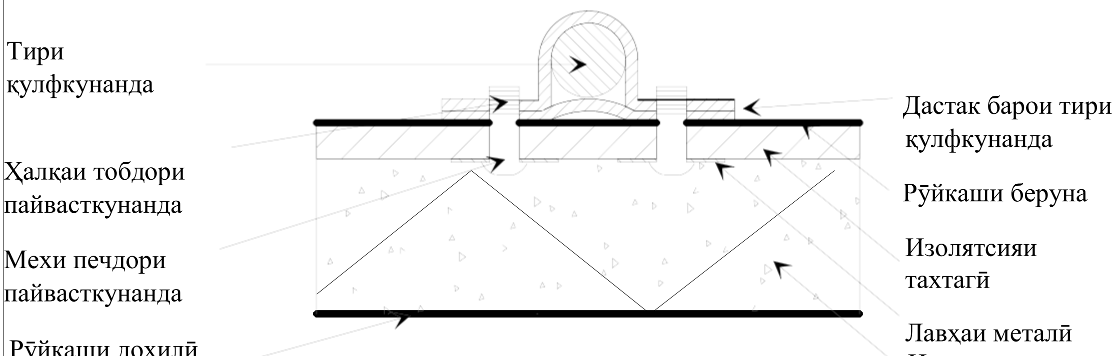

Расми. 5.3

Замимаи 7

ЗАМИМА МАРТБУТ БА РОҲ ДОДАН БА КОНТЕЙНЕРҲО

Қисми 1

ҚОИДАҲОИ МАРБУТ БА ШАРТҲОИ ТЕХНИКӢ, КИ БА КОНТЕЙНЕРҲОЕ, КИ МЕТАВОНАНД БАРОИ ҲАМЛУ НАҚЛИ БАЙНАЛМИЛАЛӢ ТАҲТИ МӮҲР ВА ПЛОМБАҲОИ ГУМРУКӢ РОҲ ДОДА ШАВАНД, ТАТБИҚ КАРДА МЕШАВАНД

Қайдҳои тавзеҳотӣ

Қайдҳои тавзеҳотӣ ба замимаи 2, ки дар замимаи 6 ба Конвенсияи мазкур оварда шудааст, бо тағйироти дахлдор нисбати контейнерҳое, ки бахри иҷроиши муқаррароти Конвенсияи мазкур барои ҳамлу нақл таҳти мӯҳр ва пломбаҳои роҳ дода шудаанд шудаанд, татбиқ мегарданд.

Моддаи 1

Принсипҳои асосӣ

Ба ҳамлу нақли байналмилалии борҳо таҳти мӯҳрҳо ва пломбаҳои гумрукӣ танҳо он контейнерҳо роҳ дода мешаванд, ки ба таври зерин тарҳрезӣ ва муҷаҳҳаз шуда бошанд:

a) то ин ки бе гузоштани осори намоёни шикастан ё вайрон кардани мӯҳрҳо ва пломбаҳои гумрукӣ бор аз қисми мӯҳршудаи контейнер бароварда ё ба он ҷо бор кардан нашавад;

b) то ин ки мӯҳрҳо ва пломбаҳои гумрукӣ бо усули содда ва боэътимод гузошта шаванд;

c) то ин ки онҳо ягон ҷойҳои ниҳонӣ барои пинҳон кардани бор надошта бошанд;

d) то ин ки ҳама ҷойҳое, ки борҳоро ҷойгир кардан мумкин аст, барои азназаргузаронии гумрукӣ ба осонӣ дастрас бошанд.

Ташреҳот ба моддаи 1

Нишонагузорӣ дар контейнерҳо

Навиштаҳо, трафаретҳо, тасмараҳҳо аз маводи равшаниро инъикоскунанда ва дигар аломатҳои ба ин монанд, ки аз деворҳо ва брезенти контейнерҳо тоза карда намешаванд, агар онҳо сохтори девор ё брезентро, ки бояд ба таври возеҳ намоён бошад,

пинҳон намекунанд, роҳ дода мешаванд. Истифодаи барчаспҳо ва дигар аломатҳои шабеҳи онҳо, ки сӯрохиҳои контейнерро руст карда метавонанд, иҷозат дода намешаванд. (TRANS/GE.30/57, банди 45; TRANS/WP.30/141, банди 35; TKLY8/JR.30/AC.2/31, замимаи 3)

<u>Моддаи 2</u>

<u>Сохти таркибии контейнер</u>

1. Барои қонеъ гардонидани талаботи моддаи 1 Қоидаҳои мазкур:

а) ҷузъҳои таркибии контейнер (деворҳо, фарш, дарҳо, сақф, сутунҳо, пояҳо, ҷузъҳои кӯндалангӣ ва ғайра) бояд тавассути абзорҳое васл карда шаванд, ки аз берун гирифта ва боз бе мондани осори намоён ба ҷои худ гузошта нашаванд, ё бо истифода аз усулҳое, ки чунин сохтеро таъмин мекунанд, ки бе мондани осори намоён тағйир додан мумкин нест. Вақте ки деворҳо, фаршҳо, дарҳо ва сақфҳо аз масолеҳи гуногун сохта мешаванд, онҳо бояд ба ҳамон талабот ҷавобгӯ буда, ба қадри кофӣ мустаҳкам бошанд.

b) дарҳо ва дигар системаҳои пӯшидашаванда (аз ҷумла ҷуммакҳо, бомҳо гузаргоҳҳо, ҳалқапайвандҳо) бояд абзоре дошта бошанд, ки дар болои онҳо гузоштани муҳру пломбаҳои гумрукӣ мумкин бошад. Ин абзор бояд чуноне бошад, ки онро аз берун гирифта ва ба ҷои худ бе гузоштани осори намоён монда натавонад, ва то ин ки дарҳо ва воситаҳои қулфкунанда бе вайрон кардани мӯҳрҳо ва пломбаҳои гумрукӣ кушода нашаванд. Охирин бояд ба таври дахлдор муҳофизат шуда бошанд. Бомҳои кушодашаванда иҷозат дода мешавад.

<u>Ташреҳот ба банди 1 б) моддаи 2</u>

Муҳофизати мӯҳрҳо ва пломбаҳои гумрукӣ дар контейнерҳо

Бо дарназардошти он, ки Конвенсияи мазкур ягон талаботи махсусро оид ба ҳифзи мӯҳрҳо ва пломбаҳои гумрукӣ пешбинӣ намекунад, мумкин аст, ки ин мӯҳрҳо бо асбоби махсуси муҳофизатӣ щимоя карда шаванд ва ё худи сохтори таркибии дар бояд эҳтимоли тасодуфан осеббинии мӯҳр ва пломбаҳои гумрукиро ҳангоми ҳамлу нақли бор истисно кунад.

(TRANS / GE.30/17, банди 93)

с) сӯрохиҳои ҳавокашӣ ва дренажӣ бояд бо таҷҳизоте муҷаҳҳаз карда шаванд, ки барои дастрасӣ ба дохили контейнер монеа шавад. Ин таҷҳизот бояд чунин сохторе дошта бошад, ки онро аз тарафи берун гирифтан ва бе гузоштани осори намоён боз ба ҷояш монда нашавад.

<u>Ташреҳот ба банди 1 в) моддаи 2</u>

Сӯрохиҳои ҳавокашӣ дар контейнерҳо

Гарчанде андозаи сӯрохиҳои ҳавокаҳӣ, моҳиятан, набояд аз 400 мм зиёд бошад, ҳангоми ба мақомоти гумрук пешниҳод кардани контейнере, ки сӯрохиҳои ҳавокашии он аз 400 мм калонтар аст, метавонанд чунин контейнерҳоро барои ҳамлу нақл роҳ диҳанд, ба шарти риоя шудани ҳамаи талаботҳои дигар.

(TRANS / GE.30/14, банди 102; TRANS/ WP.30 / 143, бандҳои 36 ва 37)

2. Сарфи назар аз муқаррароти зербанди (в) моддаи 1 Қоидаҳои мазкур, мавҷуд будани ҷузъҳои таркибии сохтории контейнерҳое, ки аз рӯи мулоҳизоти амалӣ, бояд ҷойҳои ковок дошта бошанд, иҷозат дода мешаванд, (масалан, байни қисмҳои таркибии девори дуқабата). Бо мақсади пешгирии истифодаи ин ҷойҳо барои пинҳон кардани бор:

i. **зарур аст - дар он ҳолатҳое, ки вақте рӯйкаши дохилии контейнер тамоми баландии контейнерро аз фарш то шифт мепӯшонад, ё дар он ҳолатҳое, ки фосилаи байни рӯйкаш ва девори берунӣ пурра пӯшонида шудааст, - бояд рӯйкаши дохилӣ тавре насб карда шавад, ки онро бе гузоштани осори намоён гирифта ва ба ҷои худ монда нашавад; ва**

ii) **зарур аст - дар он ҳолатҳое, ки рӯйкаш контейнерро ба тамоми баландиаш намепӯшад ва вақте, ки фосилаи байни рӯйпӯш ва девори берунӣ пурра пӯшида нашудааст, ва дар ҳама ҳолатҳои дигаре, ки дар таркиби сохтории контейнер ҷойҳои холигӣ мавҷуданд – таъмин карда шавад, ки шумораи ҷойҳо холигии тазаккургардида то ҳадди ақал маҳдуд буда, ва ин ҷойҳо барои назорати гумрукӣ ба осонӣ дастрас бошанд. (ECE/TRAN/17/Amend.8; 1 августи соли 1987 эътибор пайдо кардааст)**

<u>*Ташреҳот ба банди 2 моддаи 2*</u>

Бартараф кардани ҷузъҳои таркибии ковок

Шумораи ҷузъҳои ҷойҳои холии сохтории контейнерҳо, аз қабили болори ковок, дар сохтори контейнерҳои нав бояд ҳадди аққал маҳдуд карда шаванд ва онҳо тадриҷан, ҳадди имкон, бо истифода аз болорҳои профили кушод бартараф карда шаванд. Агар бо сабабҳои тарроҳӣ контейнерҳо ҷузъҳои таркиби сохтории ковок дошта бошанд, он гоҳ чунин ҷойҳои холигӣ метавонанд ҳамчун шикофиҳои барои мусоидат ба азназаргузаронии гумрукӣ таъиншуда, истифода шаванд. Мавҷуд будани чунин шикофиҳо барои азназаргузаронӣ дар банди 9 намунаи II ё банди 7 намунаи III дар шаҳодатномаи роҳдиҳии контейнерҳо қайд карда мешавад (Қисми II замимаи 7 ба Конвенсия)

(TRANS / WP.30 / 151, бандҳои 33-37; TRANS/WP.30 /AC.2/33, Замимаи 7)

3. Дар кузовҳои ҷудошаванда, тавре дар қайди тавзеҳии 0.1 (ж) замимаи 6 ба Конвенсия муқаррар шудааст, ҷой доштани разанаҳо иҷозат дода мешавад, ба шарте, ки онҳо аз масолеҳи мустаҳкам сохта шуда, аз тарафи берун гирифтан ё иваз намудани онҳо бе гузоштани осори намоён ғайриимкон бошад. Бо вуҷуди ин, метавонанд истифода бурдани шишаро иҷозат диҳанд, аммо дар ҳолати истифодаи шишаҳои поранашаванда ва на шишаҳои дигар, равзанаҳо бояд бо панҷараҳои металлии мустаҳкам муҷаҳҳаз бошанд, ки аз тарафи берун ҷудо кардани онҳо ғайриимкон аст; андозаи чашмакҳои панҷара набояд аз 10 мм зиёд бошад. Ба контейнерҳое, ки дар моддаи 1 ж -и Конвенсия муқарраргардида, ва ба кузоваш ҷудонашаванда нисбат доранд, тавре дар қайди тазеҳӣ муайян шудааст, гузоштани равзанаҳо иҷозат дода намешавад.

(ECE/TRANS/17/Amend.17; 1 октябри соли 1994 эътибор пайдо намуд)

Моддаи 3

Контейнерҳои қатшаванда ва васлшаванда

Контейнерҳои қатшаванда ва васлшаванда бояд ба муқаррароти моддаҳои 1 ва 2 Қоидаҳои мазкур мувофиқат кунанд; илова бар ин, онҳо бояд абзорҳое, ки қисмҳои гуногуни контейнерро пас аз васлкунӣ мустаҳкам мекунанд, дошта бошанд. Ин абзорҳои мустаҳкамкунанда, агар онҳо аз тарафи контейнери васлшуда ҷойгир бошанд, бояд чунин сохт дошта бошанд, ки ба онҳо мӯҳрҳо ва пломбаҳои гумрукӣ гузошта тавонанд.

Моддаи 4

Контейнерҳои бо брезент болопӯшшуда

1. Муқаррароти моддаҳои 1, 2 ва 3 Қоидаҳои мазкур нисбат ба контейнерҳои бо брезент болопӯшшуда ба ҳамон андозае паҳн мегарданд, ки ба он нисбати онҳо метавонанд татбиқ карда шаванд. Илова бар он, ин контейнерҳо бояд ба муқаррароти моддаи мазкур мувофиқат кунанд.

2. Брезент бояд ё аз матои мустаҳкам ва ё аз матои наёзандаи ба қадри кофӣ мустаҳкам, бо пластмасса ё матои резинпӯшшуда тайёр карда шавад. Брезент бояд дар ҳолати хуб буда, тавре тайёр карда шавад, ки ҳангоми пайваст кардани таҷҳизоти пӯшонанда, дастрасӣ ба бор бе гузоштани осори намоён ғайриимкон гардад.

3. Агар брезент аз якчанд порча иборат бошад, канорҳои ин порчаҳо бояд ба ҳамдигар печонида, ва бо ду дарзи аз ҳамдигар дар фосилаи на камтар аз 15 мм ҷойгирбуда, дӯхта шаванд. Ин дарзҳо бояд тавре гузошта шаванд, ки дар расми 1 ба Қоидаҳои мазкур замимагашта нишон дода шудааст; аммо, агар дар баъзе қисматҳои брезент (масалан, дар канораҳои кушодашаванда ва кунҷҳои мустаҳкамкарда) порчаҳоро ба тарзи тазаккургардида пайваст кардан ғайриимкон бошад, канори қисми болоии брезентро хам карда, ин мавзеъро тавре, ки дар расми 2 ба Қоидаҳои мазкур замимагардида нишон дода шудааст, дӯхтан кофист. Яке аз дарзҳо бояд танҳо аз дохил намоён бошад ва ранги риштае, ки барои он дарз истифода мешавад, муқарраран бояд аз ранги худи брезент, инчунин аз ранги риштае, ки барои дарзи дигар истифода мешавад, фарқ кунад. Ҳама дарзҳо бояд бо мошин дӯхта шаванд.

4. Агар брезент аз якчанд порчаҳои матоии бо пластмасса рӯйпӯшуда иборат бошад, ин қисмҳоро инчунин бо роҳи кафшеркунӣ мувофиқи расми 3 ба Қоидаҳои мазкур замимашуда, пайваст кардан мумкин аст. Канораи ҳар як порча бояд бо канори порчаи дигарро на камтар аз 15 мм пӯшад. Ба ҳам пайвасткунии порчаҳо бояд дар тамоми бари он таъмин карда шавад. Канори берунии пайваст бояд бо тасмаи пластикии васегиаш на кам аз 7 мм пӯшонида шавад, онро ба ҳамон тарзи кашеркарда мегузорем. Дар болои ин тасма, инчунин дар ҳар ду тарафи он, ҳадди ақалл бо 3 мм паҳнӣ бояд релефи якранги возеҳ штампгузорӣ карда шавад. Кафшеркунӣ тавре анҷом дода мешавад, ки порчаҳоро бе гузоштани осори намоён ҷудо ва аз нав васл карда натавонанд.

Ташреҳот ба банди 4 моддаи 4

Тасмаи пластикӣ

Талабот оид ба ҳатман мавҷуд будани тасмаи пластмассӣ хеле муҳим аст, бинобар он, онро сарфи назар кардан мумкин нест.
(TRANS/GE.30/17, банди 99; TRANS/WP.30 /141, банди 35; TRANS/WP.30AC.2/31, замимаи 3)

Болоиҳам пайваст кардани канораҳои брезент

Сарфи назар аз он, ки барои мақсадҳои бехатарии гумрукӣ паҳнои пайвасткунӣ ҳадди аққали 15 мм кифоя аст, паҳнии пайвасти болоиҳами 20 мм ва зиёдтар аз он иҷозат дода мешавад, ки зарурати он бо сабабҳои техникӣ вобаста аз кадом масолеҳ истеҳсол шудани брезент ва усули кафшеркунии он ба миён омада метавонад.

(TRANS/WP.30/162, бандҳои 64 ва 65; TRANS/WP.30/AC.2/37, замимаи 6)

Усулҳои бо ҳам кафшер кардани порчаҳои брезент

Ба усулҳои кафшер кардани порчаҳои брезент, ки аз нуқтаи назари гумрукӣ ба сифати бехатар эътироф шудаанд, агар онҳо мутобиқи муқаррароти замимаи 2 ба Конвенсия мазкур татбиқ шаванд, “усули кафшеркунӣ бо гармӣ”, ки ҳангоми он брезент бо истифода аз ҳарорати баланд кафшер карда ва “усули кафшер бо ҷараёни баланд”, вақте ки брезент бо истифода аз басомад ва фишори баланд кафшер карда мешавад, нисбат доранд.

(TRANS/WP.30/162, бандҳои 64 ва 65; TRANS/WP.30/AC 2/37, замимаи 6)

5. Дарбеҳкунӣ бо усуле, ки дар расми 4 ба Қоидаҳои мазкур замимагардида нишон дода шудааст, анҷом дода мешавад; канорҳои дӯхташаванда бояд яке ба дигараш печонида шуда, бо ду дарзҳои ба таври возеҳ дидашаванда, ки аз ҳамдигар на камтар аз 15 мм ҷудохобида пайваст карда шаванд; ранги риштаи аз дарун намоён бояд аз риштаи аз берун намоён ва аз ранги худи брезент фарқ кунад; ҳама дарзҳо бояд бо мошин дӯхта шаванд. Дар ҳолатҳое, канораҳои брезент осеб дидаанд, қисми вайроншудаи он бо дарбеҳ иваз карда мешавад, инчунин дарз метавонад мутобиқи муқаррароти банди 3 ҳамин модда ва расми 1 ба Қоидаҳои мазкур замимагардида дӯхта шавад. Дарбеҳкунии брезенти аз матои бо пластмасса рӯйпӯшшударо низ тибқи усули дар банди 4 ҳамин модда тавсифгардида таъмир кардан мумкин аст, аммо дар ин ҳолат тасмаи пластикӣ бояд ба ҳарду тарафи брезент гузошта шуда, дарбеҳ аз тарафи дохилии брезент андохта мешавад.

(ECE/TRANS/17 / Amend.8; санаи 1 августи соли 1987 эътибор пайдо кардааст)

<u>Ташреҳот ба банди 5 моддаи 4</u>

Таъмири брезенте, ки аз матои пластикӣ пӯшонида шудааст

Барои таъмири чунин брезент, истифодаи усули зерин иҷозат дода мешавад. Дар кафшер кардани дарбеҳ винили дар зери таъсири ҳарорат ва фишор гудохта истифода мешавад. Тасма аз масолеҳи пластики нақшкӯбшуда ба болои канори дарбеҳ аз дар ҳарду тарафи брезент гузошта мешавад.

(TRANS / GE.30 / 6, банди 40; TRANS / GE.30 / GRCC / 4, банди 33; TRANS / WP.30 / 141, банди 35; TRANS/WP.30/AC.2 / 31, замимаи 3)

Тасмаҳо аз масолеҳи равшаниро инъикоскунанда

Тасмаҳо аз масолеҳи равшаниро инъикоскунанда, ки онҳоро гирифтан мумкин аст ва онҳо сохтори брезентро мепӯшонанд, дар сурате иҷозат дода мешавад, ки агар онҳо ба брезенте, ки аз матои бо пластикӣ пӯшондашуда пурра кафшер карда шуда, ва мувофиқи талаботи банди 5 моддаи 3 Замимаи 2 ба Конвенсия баста шуда бошад (ниг. ба расми 2 дар поён).

(TRANS/WP.30/151, банди 40)

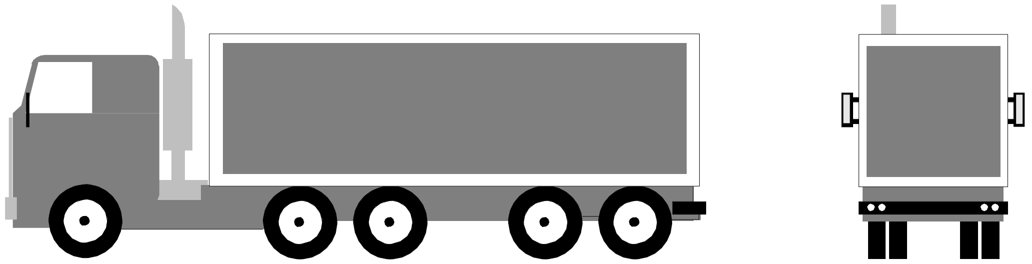

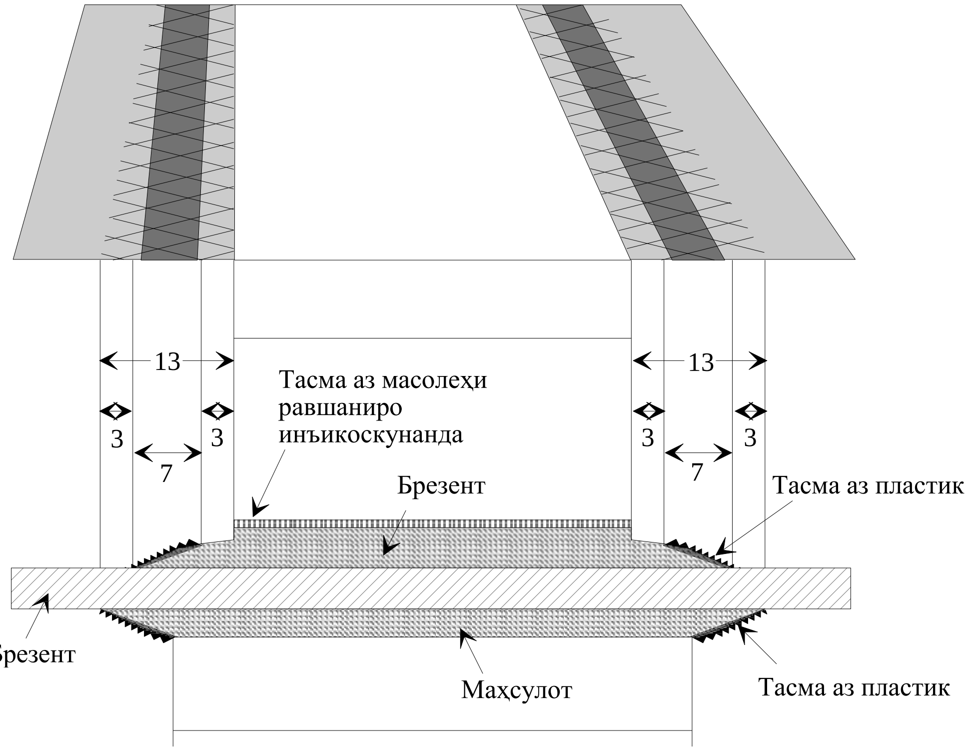
13
13
3
3
3
3
7
7
Тасма аз масолеҳи
равшаниро
инъикоскунанда
Брезент
Тасма аз пластик
Брезент
Маҳсулот
Тасма аз пластик

6. Брезент бояд ба контейнер дар мувофицати дақиқ бо шартҳои дар моддаи 1 а) ва б) Қоидаҳои мазкур пешбинӣ шудаанд пайваст карда шавад. Барои ин, системаҳои зеринро истифода бурдан мумкин аст:

a) брезентро бастан мумкин аст бо ёрии:

i) ҳалқаҳои металлии ба контейнер пайвастшаванда,

ii) сӯрохиҳо дар канораҳои брезент ва,

iii) ресмон ё симтаноб, ки аз ҳалқаҳои аз болои болопӯши аз тарафи берунӣ нонамоён, дар тамоми дарозии он мегузарад.

Брезент бояд қисми сахти контейнерро, ки аз маркази ҳалқаҳои пайвасткунанда чен карда шудааст, ба паҳноии ҳадди аққал 250 мм пӯшонад, ба шарте ки агар худи сохти контейнер барои дастрасӣ ба бор монеа бунёд накунад.

Қайди тавзеҳотӣ ба банди 6 а) моддаи 4

Намунаи системаи аз нуқтаи назари гумрукӣ қобили қабул и пайваст кардани брезент ба фитингҳои кунҷии контейнер дар расми қисми III замимаи 7 нишон дода шудааст.

b) Агар ба контейнер тамоман мустаҳкам бастани яке аз канораҳои резент зарур бошад, он гоҳ ҳарду сатҳҳои болоиро бояд бе фосилаи ҷойи холӣ пайваст карда, онҳо бо ёрии деталҳои ҳои мустаҳкам нигоҳ дошта шаванд.

c) Агар системаи пайвасткунии брезент истифода шавад, он гоҳ дар ҳолати пӯшида он бояд тамоман ба сатҳи берунии контейнер часпида истодани брезентро таъмин намояд (ба сифати намуна ниг. ба рас.6).

(ECE/TRANS/17/Amend.8, ки санаи 1 августи соли 1987 эътибор пайдо кардааст)

7. Брезент бояд бо таркиби сохтории мувофиқ нигоҳ дошта шавад (поя, тарафи паҳлӯӣ, равоқҳо, болорҳои кӯндаланг ва ғ.).

(ECE/TRANS/17/ **Amend.8**, санаи 1августи соли 1987 эътибор пайдо кардааст)

Ташреҳот ба банди 4 моддаи 7

Пояҳое, ки брезентро дошта меистанд

Камонакҳое, ки брезентро дошта меистанд, баъзан ковоканд ва барои пинҳон кардани бор истифода бурдан мумкин аст. Бо вуҷуди он, ба мисли аксари қисмҳои дигари контейнер, онҳо ҳамеша метавонанд санҷанд. Дар чунин шароит, истифодаи камонакҳои ковок иҷозат дода мешавад.

(TRANS/GE.30/14, банди 90; TRANS/GE.30/12, бандҳои 100 ва 101;

TRANS/GE.30/6, банди 41; TRANS/WP.30/141, банди 35; TRANS/WP.30/AC.2/31, замимаи 3)

8. Масофаҳои байни ҳалқаҳо ва масофаҳои байни гӯшакҳо набояд аз 200 мм зиёд бошад. Бо вуҷуди он, ин масофаҳои байни ҳалқаҳо ва гӯшакҳо метавонанд калон бошанд, аммо аз дилхоҳ тарафи пояҳо на зиёда аз 300 мм бошанд, агар таркиби сохтории контейнер ва брезент тавре бошанд, ки дастрасиро ба контейнер комилан истисно мекунад. Гӯшакҳо бояд дурушт бошанд. (ECE/TRANS/17/ Amend.8; санаи 1 августи соли 1987 эътибор пайдо кардааст)

9. Бояд намудҳои зерини пайвасткунӣ истифода шаванд:

a) симтаноби пӯлодии қутраш на камтар аз 3 мм; ё,

b) ресмони канабӣ аз ё сизал тайёршуда, ки қутрашон на камтар аз 8 мм, ба ғилофи пластмасии шаффофи наёзанда печонида шудааст; ё

c) симтаноби иборат аз дастаи риштаҳои нахиву оптикӣ дар дохили ҷилди пӯлодии ба таври спиралӣ печонидашуда, ки бо ғилофи пластмасии наёзанда пӯшонида шудааст; ё

d) симтаноби дорои риштаи тофтаки пахтагӣ, ки ҳадди ақал бо чор таноби сими пӯлодӣ печонида шуда, диларо комилан пӯшонидааст, ба шарте ки қутри симтаноб (бе назардошти ғилофи шаффоф, агар бошад) на камтар аз 3 мм бошад.

Симтанобҳое, ки ба банди 9 a) ё г) моддаи мазкур мувофиқат мекунанд, метавонанд бо ғилофи пластмасии шаффоф ва наёзанда печонида шаванд.

Дар ҳолатҳое, ки брезент бояд ба чаҳорчӯбаи ягон таркиби сохторӣ, ки ба талаботи банди 6 (а) моддаи мазкур ҷавогӯбуда пайваст карда шавад, ба сифати махкамкунанда метавонанд тасмаро истифода баранд (намунаи чунин сохтор дар расми 7 ба замимаи мазкуо оварда шудааст). Худи тасма бояд ба талаботи банди 11 (а) (iii) вобаста ба масолеҳ, андоза ва шакл ҷавобгӯ бошад. (ECE/TRANS/17/Amend.11; санаи 1 августи соли 1989 эътибор пайдо кардааст;

ECE / TRANS/17/Amend.17; санаи 1 октябри соли 1994 эътибор пайдо кардааст;

ECE/TRANS/17 /Amend.25; санаи 1 октябри соли 2005 эътибор пайдо кардааст).

<u>Ташреҳот ба банди 9 моддаи 4</u>

Ресмони пайвасткунанда

Дар ҳолате, ки брезентро ба чорчӯбаи контейнер бастан лозим меояд, ба ҷои тасмаҳо, ресмони аз ду қисм иборатбударо истифода бурдан мумкин аст.

(TRANS/WP.30/125, банди 33; ECE/TRANS/WP.30 / 232, банди 34 ва замима; ECE/TRANS /WP.30/AC.2/91, банди 24)

10. Ҳар як симтаноб ё ресмон бояд як қисм иборат буда, дар ҳарду нӯгаш пайконҳои металлӣ дошта бошад. Бояд имконияти аз ҳар як пайкони металӣ гузаронидани канаб ё навор барои мӯҳр ва пломбаҳои гумрукӣ таъмин карда шавад. Таҷҳизот барои пайваст кардани ҳар як пайкони симтоб, мувофиқи муқаррароти банди 9 а), б) ва г) моддаи мазкур, бояд мехпарчи ковок дошта бошад, ки аз қабати симтоб ё ресмон мегузарад ва аз қабати он гузаронидани канаб ё навор барои мӯҳрҳо ва пломбаҳои гумрукӣ мумкин бошад. Симтоб ё ресмон бояд дар ҳарду тарафи мехпарчи ковок намоён боқӣ монанд, то ки он боварӣ ҳосил карда шавад, ки дар ҳақиқат аз як пора иборат мебошад (ниг. ба расми 5, ки ба Қоидаҳои мазкур замима шудааст).

(ECE/TRANS /17/Amend. 25, санаи 1 октябри соли 2005 эътибор пайдо кардааст)

11. Дар мавзеъҳое, ки дар брезент равзанаҳои барои боркунӣ ва борфарорӣ истифодашаванда мавҷуданд, ҳарду бари брезент ба ҳам пайваст карда мешаванд. Барои ин тартиби зеринро истифода бурдан мумкин аст:

а) ҳар ду бари брезент бояд ба таври мувофиқ ҳамдигарро пӯшанд. Онҳо инчунин бояд бо мустаҳкам карда шаванд бо ёрии:

i) барҳои кушодшаванда, ки мувофиқи муқаррароти бандҳои 3 ва 4 ҳамин модда дӯхта ва ё кафшер карда шудаанд;

ii) ҳалқаҳо ва гӯшакҳо, ки ба шартҳои банди 8 ҳамин модда ҷавобгӯ мебошанд; ҳалқаҳо бояд аз металл сохта шаванд; ва

(iii) тасмаи аз як пораи масолеҳи дахлдори наёзандаи паҳноиаш на камтар аз 20 мм ва ғафсиаш на кам аз 3 мм тайёршуда, ки аз ҳалқаҳо гузашта, ҳарду канори брезент ва бари кушодашавандаро пайваст мекунад; тасма аз тарафи дохилии брезент пайваст карда шуда, бояд дошта бошад:

гӯшакҳо барои гузаронидани симтаноб ё ресмоне, ки дар банди 9 моддаи мазкур зикр шудааст, ва ё

гӯшаке, ки метавонад ба ҳалқаи металлии дар банди 6 ҳамин модда зикршуда пйваст гардида, бо ёрии симтаноб ё ресмони дар банди 9 ҳамин модда зикршуда мустаҳкам карда шавад.

Дар сурати мавҷуд будани таҷҳизоти махсус, ба монанди девораки муҳофизатӣ, ки барои дастрасӣ ба контейнерро бе гузоштани осори намоён монеа мешавад, бари кушодашаванда талаб карда намешавад. Инчунин барои контейнерҳои бари лағжанда дошта, бари кушодашаванда лозим нест.

(ECE/TRANS/17/ Amend.14; санаи 1 августи соли 1992 эътибор пайдо кардааст; ECE/TRANS /17/Amend.20; санаи 12 июни соли 2001 эътибор пайдо кардааст)

b) Системаи махсуси равзанаҳои пӯшидашаванда дар брезент ба таври зич пӯшида шудани канораҳои брезентро пас аз махкам ва мухр кардани контейнер таъмин менамояд. Дар таркиб сӯрохие мавҷуд аст, ки тавассути он ҳалқаи металлии дар банди 6 ҳамин модда зикршуда метавонад гузарад ва бо ёрии симтаноб ё ресмоне, ки дар банди 9 моддаи мазкур тазаккур гардидааст, мустаҳкам карда шавад. Чунин система дар расми 8-и замимаи мазкур мавҷуд аст. (ECE/TRANS./17/ Amend 14; санаи 1 августи соли 1992 эътибор пайдо кардааст)

12. Аломатҳои мушаххаскунанда, ки бояд ба контейнер гузошта шаванд ва лавҳаи дар бораи роҳдодашавӣ, қи дар қисми дуюми замимаи мазкур пешбинӣ шудаанд, набояд ҳеҷ гоҳ бо брезент пӯшонида шаванд.

<u>Моддаи 5</u>

Контейнерҳо бо барҳои лағжанда

1. Муқаррароти моддаҳои 1, 2, 3 ва 4 Қоидаҳои мазкур ба контейнерҳои дорои барҳои лағжанда то ҳадде, ки ба онҳо метавонанд татбиқ кунанд, паҳн мегардад. Илова бар он, ин контейнерҳо бояд ба муқаррароти моддаи мазкур мувофиқат кунанд.

2. Барҳои лағжанда, фарш, дарҳо ва ҳама дигар ҷузъҳои таркибии контейнер бояд ё ба талаботе, ки дар бандҳои 6, 8, 9 ва 11 моддаи 4 Қоидаҳои мазкур мавҷуданд, ё ба талаботи дар зербандҳои i) - vi) дар зер овардашуда, ҷавобгӯ бошанд.

i) Барҳои лағжанда, фарш, дарҳо ва ҳама қисмҳои таркибии дигари контейнер бояд тавассути воситаҳое ба ҳам пайваст карда шаванд, ки бе гузоштани осори намоён аз тарафи берун гирифта ва аз нав ба ҷои худ монда натавонанд, ва ё бо ёрии усулҳое, ки чунин сохторро таъмин мекунанд, ки бе гузоштани осори намоён наметавонанд тағйир дода шаванд.

ii) Бар бояд аз боло қисмҳои дурушти контейнерро ҳадди ақал ба андозаи 1/4 масофаи воқеии байни тасмаҳои кашидашаванда пӯшонад. Бар бояд аз поён қисмҳои дурушти контейнерро ҳадди ақал ба андозаи 50 мм пӯшонад. Вақте, ки контейнер барои мақсадҳои гумрукӣ баста ва мӯҳр карда шудааст, холигии уфуқии байни қисмҳои ковок ва дурушти контейнер дар дилхоҳ ҷой набояд аз 10 мм дар перпендикуляр ба меҳвари тӯлии контейнер бошад.

iii) Ҷузъи равонкунандаи бари лағжанда, таркиби кашишдиҳандаи бари лағжанда ва дигар қисмҳои ҳаракаткунанда бояд тавре ба ҳам васл карда шаванд, ки дарҳои баста ва бо мӯҳри гумрукӣ муҳргузоришуда ва дигар қисмҳои ҳаракаткунандаро аз берун бе гузоштани осори намоён кушода ё пӯшидан номумкин шаванд. Ҷузъи равонкунандаи бари лағжанда, таркиби кашишдиҳандаи бари лағжанда ва дигар қисмҳои ҳаракаткунанда бояд тавре ба ҳам васл карда шаванд, ки пас аз қулф кардани воситаи қулфкунанда имконияти дастрасӣ ба контейнер бе гузоштани осори намоён истисно гардад. Намунаи чунин системаи таркиби сохтор дар рас. 9-и ба Қоидаҳои мазкур замимагардида нишон дода шудааст.

(iv) Масофаи уфуқии байни ҳалқаҳое, ки барои мақсадҳои гумрукӣ дар қисмҳои дурушти воситаи нақлиётъ истифода мешаванд, набояд зиёда аз 200 мм бошад. Ҳамзамон, ин масофа метавонад бештар бошад, вале байни ҳалқаҳо аз ҳар ду тарафи пояҳо набояд аз 300 мм зиёд бошад, агар таркиби сохтори нақлиёт ва барҳо чунин бошанд, ки дастрасиро ба қисми боркунӣ пурра истисно намояд. Дар ҳар сурат, шартҳои дар зербанди ii) дар боло овардашуда бояд риоя карда шаванд.

v) **Масофаи байни тасмаҳои кашанда набояд аз 600 мм зиёд бошад.**

(vi) Намудҳои махкамкунӣ, ки барои бастани барҳо ба қисмҳои дурушти воситаи нақлиётӣ истифода мешаванд, бояд ба талаботи банди 9 моддаи 3 Қоидаҳои мазкур пешбинишуда ҷавобгӯ бошанд.

(ECE/TRANS/17/Amen.33, санаи 1 январи соли 2017 эътибор пайдо кардааст)

<u>Моддаи 6</u>

Контейнерҳои брезентпӯши бомаш ба ду тараф кушодашаванда

1. Муқаррароти моддаҳои 1, 2, 3, 4 ва 5 Қоидаҳои мазкур нисбат ба контейнерҳои брезентпӯши бомаш ба ду тараф кушодашаванда ба ҳамон андозае, ки ба онҳо татбиқ шуда метавонанд, паҳн мешаванд. Илова бар он ин контейнерҳо бояд ба муқаррароти моддаи мазкур мувофиқат кунанд.

2. Боми брезентпӯши ба ду тараф кушодашаванда бояд ба талаботи дар зербандҳои поёни i) - iii) тазаккургардида ҷавобгӯ бошад.

(i) Боми брезентпӯши ба ду тараф кушодашаванда бояд ё бо ёриии воситаҳое ба ҳам пайваст карда шаванд, ки бе гузоштани осори намоён аз тарафи берун гирифта ва аз нав ба ҷои худ монда натавонанд, ва ё бо ёрии усулҳое, ки чунин сохторро таъмин мекунанд, ки бе гузоштани осори намоён наметавонанд тағйир дода шаванд.

ii) Барҳои бом қисмҳои дурушти бомро аз тарафи пеши қисми боргузорӣ мепӯшонад, бо мақсади он, ки бари бомро аз мавзеи канори болоӣ ба зер кашида натавонанд. Дар тамоми дарозии контейнер аз ҳар ду тараф ба зеҳи бари бом симтоби пӯлодии пешакӣ тақвиятдодашуда тавре ҷойгир карда мешавад, то ки бе гузоштани осори намоён онро берун оварда ва дубора ворид намудан ғайриимкон гардад. Барҳои бом бояд ба чана тавре пайваст карда шаванд, то ки онро бе гузоштани осори намоён гирифта ва дубора пайваст карда шавад.

iii) Таркиби равонкунандаи боми ба ду тараф кушодашаванда, воситаҳои кашишдиҳандаи боми ба ду тараф кушодашаванда ва дигар қисмҳои ҳаракаткунанда бояд ҳамдигар тавре васл карда шаванд, ки дарҳои баста ва мӯҳри гумрукӣ мӯҳрзада, бом ва дигар қисмҳои ҳаракаткунандаро аз тараи берун бе гузоштани осори намоён кушода ё пӯшида нашаванд. Таркиби равонкунандаи боми ба ду тараф кушодашаванда, воситаҳои кашишдиҳандаи боми ба ду тараф кушодашаванда ва дигар қисмҳои ҳаракаткунанда бояд ҳамдигар тавре васл карда шаванд, ки пас аз қулф кардани воситаи қулфкунанда имконияти дастрасӣ ба контейнер бе гузоштани осори намоён истисно гардад.

Намунаи чунин системаи таркиби сохтор дар рас. 10-и ба Қоидаҳои мазкур замимагардида нишон дода шудааст.

ECE/TRANS/17/Amend.33, санаи 1 январи соли 2017 эътибор пайдо кардааст

Расми 1

БРЕЗЕНТИ АЗ ЯКЧАНД ПОРАИ МАТОЪ ТАЙЁРГАРДИДА, КИ БО ЁРИИ ДАРЗҲОИ МОШИНӢ ДӮХТА ШУДААНД

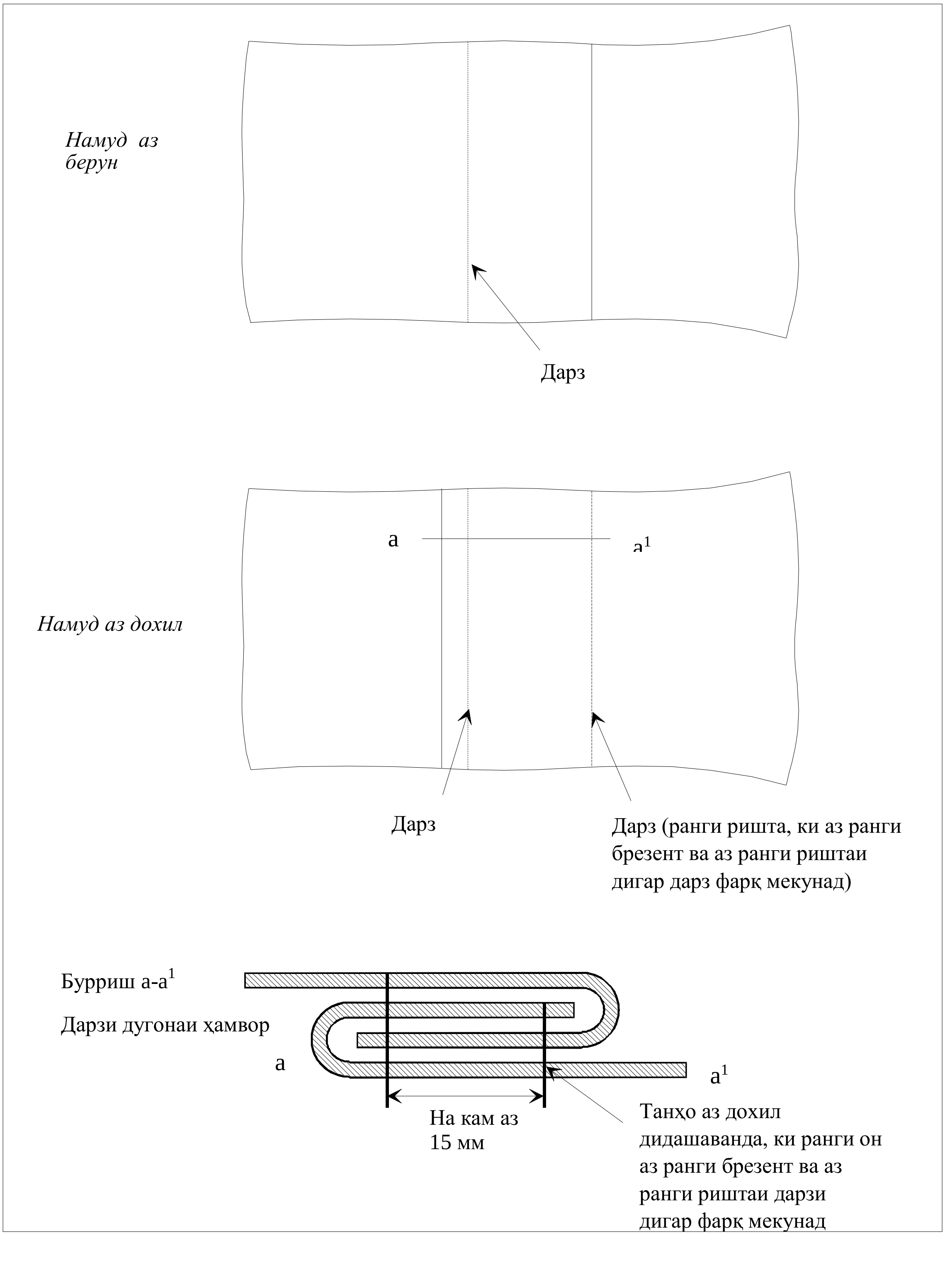

Расми 2

БРЕЗЕНТИ АЗ ЯКЧАНД ПОРАИ МАТОЪ ТАЙЁРГАРДИДА

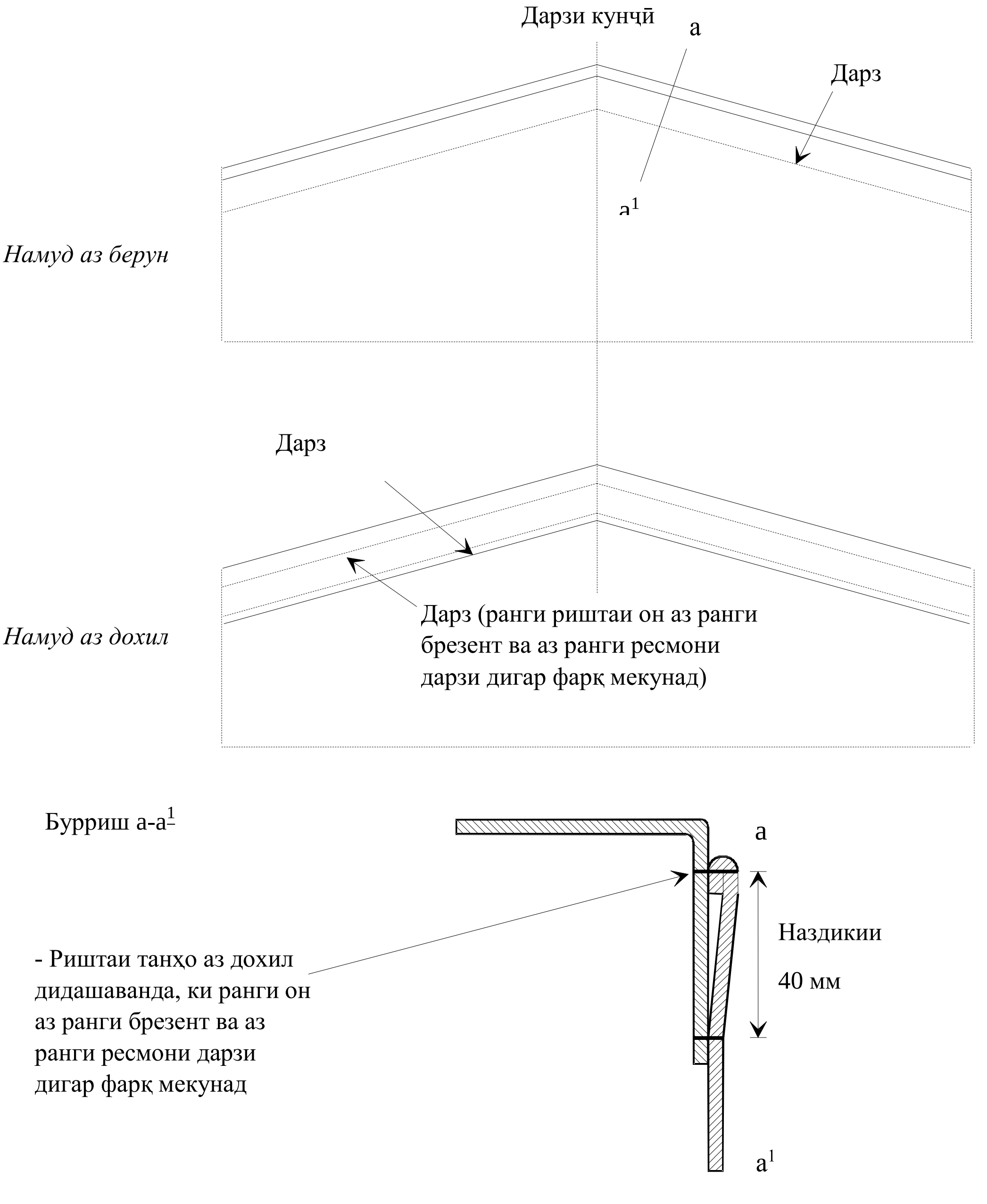

Эзоҳ: Инчунин кӯкҳои кунҷӣ, ки бо усули дар рас. 2 а) дар замимаи 2 ба Қоидаҳои мазкур тасвиршуда роҳ дода мешаванд.

/ *Ин расм қисми болоии брезентро, ки мувофиқи банди 3, моддаи 3 замимаи 2 қат карда шудааст, нишон медиҳад.*

Ташреҳот

Рас. 2 а) дар замимаи 2 "БОМПӮШИ АЗ ЯКЧАНД ҚИСМҲОИ ЯКҶОЯ ДӮХТАШУДА ҲОСИЛГАРДИДА", дар замимаи 7 ба сифати намунаи дӯхта часпонидани дарзҳои кунҷӣ, мувофиқи эзоҳоти дар боло овардашуда, айнан такрор мешавад. (TRANS/WP.30/147, банди 32)

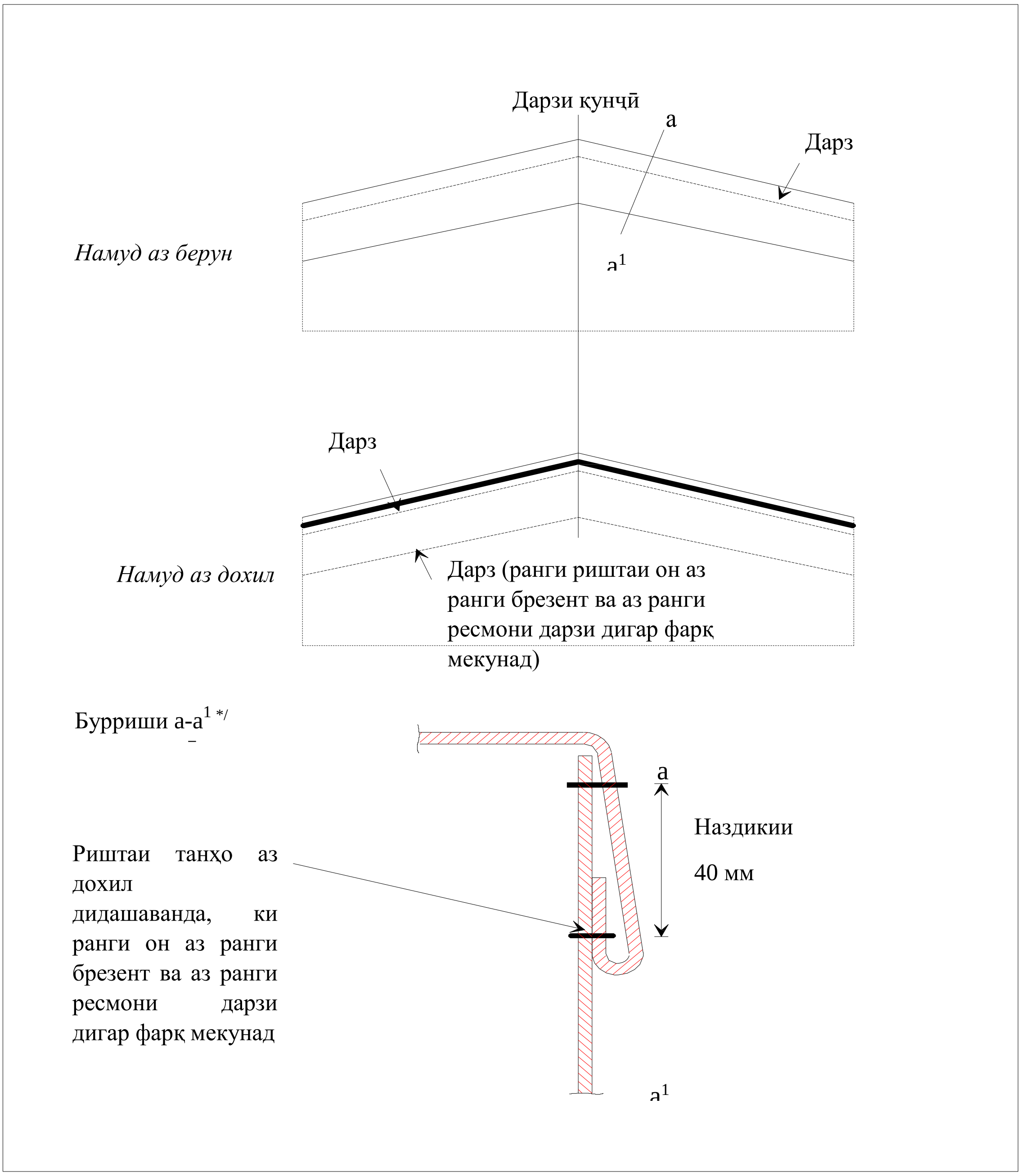

*/ *Ин расм қисми болоии брезентро, ки мувофиқи банди 3 моддаи 3 замимаи 2 қат карда шудааст, нишон медиҳад*

Расми 3

БРЕЗЕНТИ АЗ ЯКЧАНД ПОРАИ МАТОЪ ТАЙЁРГАРДИДА, КИ БО ЁРИИ КАФШЕРКУНӢ БА ҲАМ ПАЙВАСТ КАРДА ШУДААНД

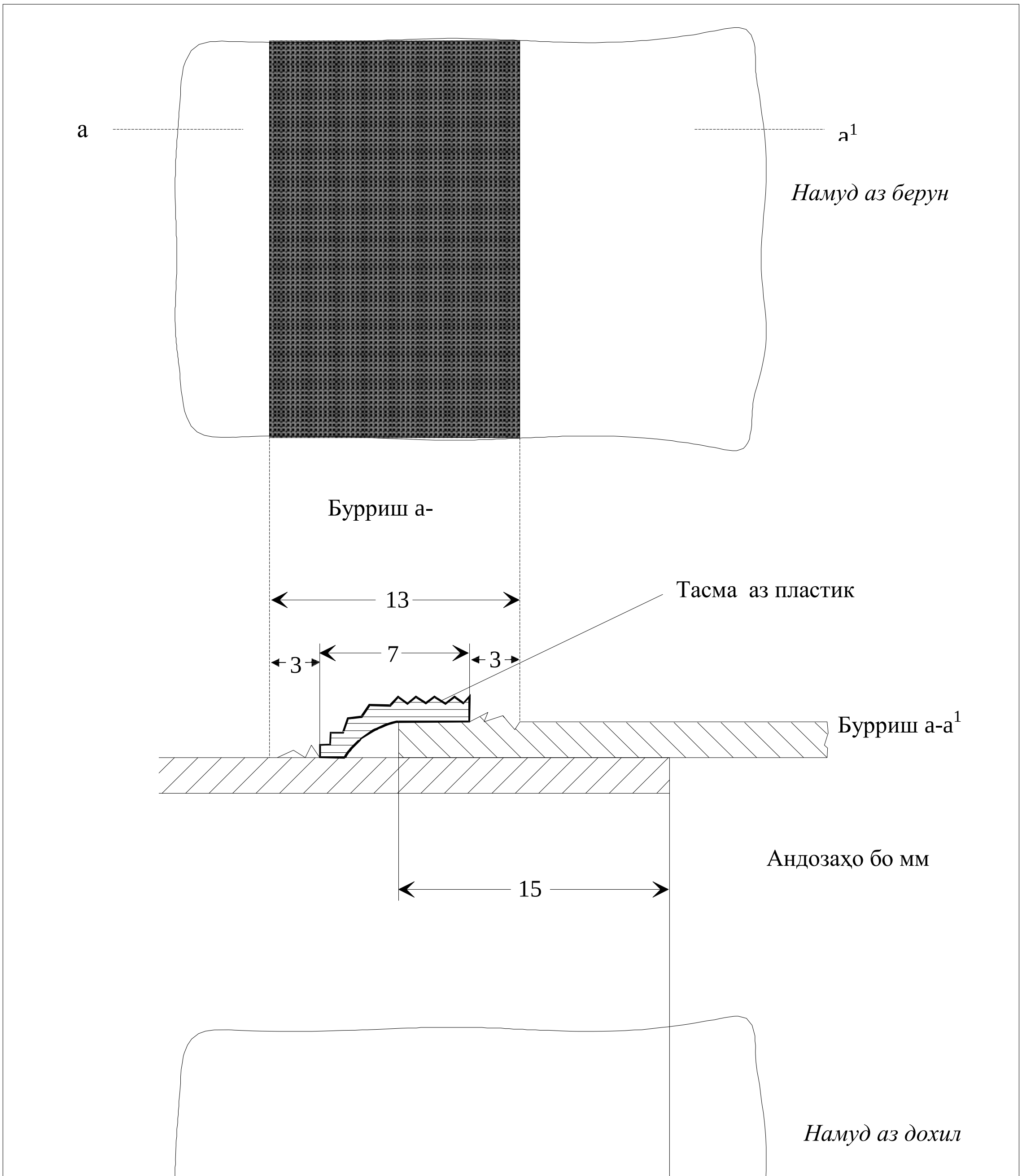

РАСМИ 4

ДАРБЕҲКУНИИ БРЕЗЕНТ

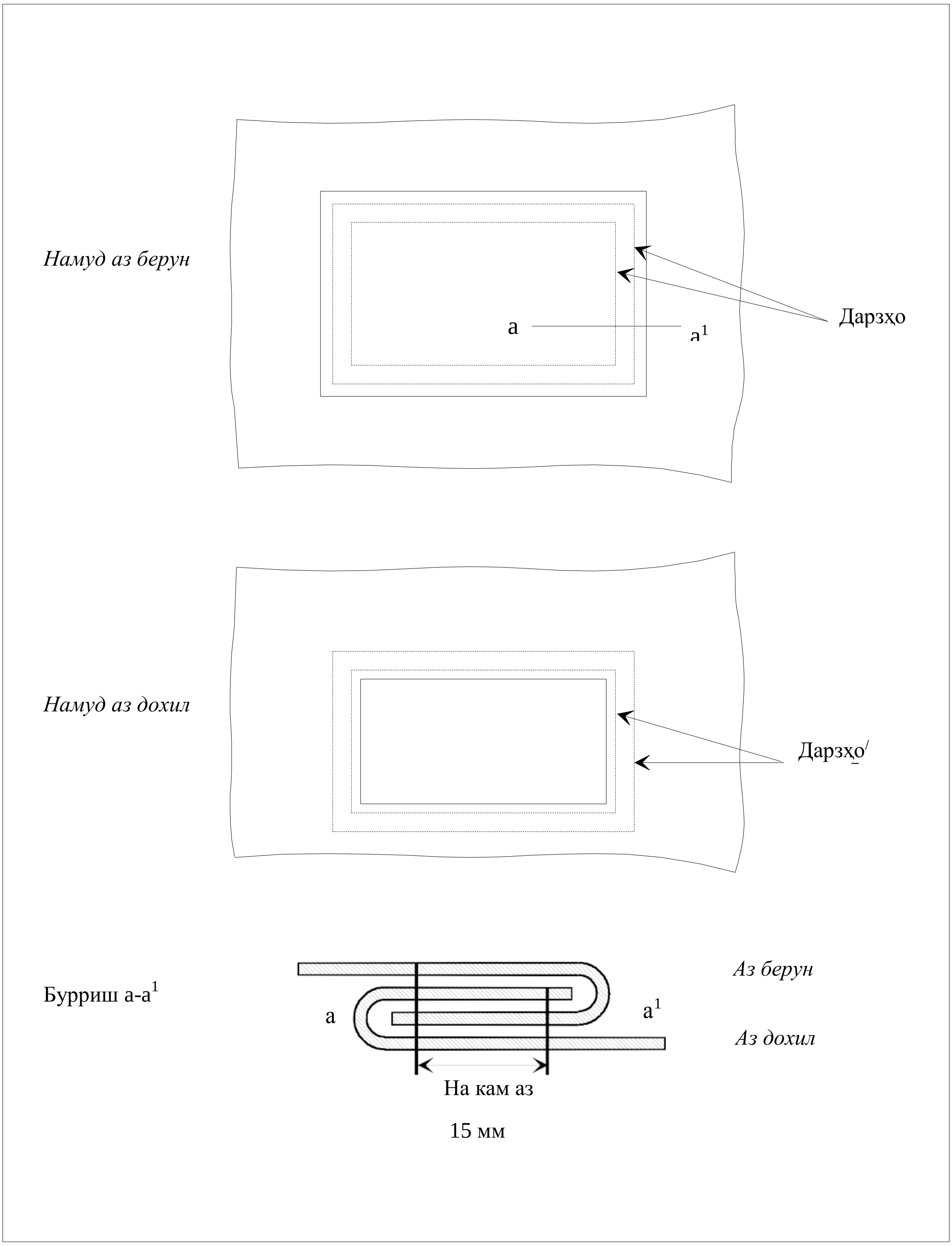

** Риштаҳои аз тарафи дарун дидашаванда аз рӯи ранг аз риштаи аз тарафи берун дидашаванда ва брезент фарқ мекунанд.*

<u>РАСМИ 5</u>

<u>НАМУНАИ ПАЙКОН</u>

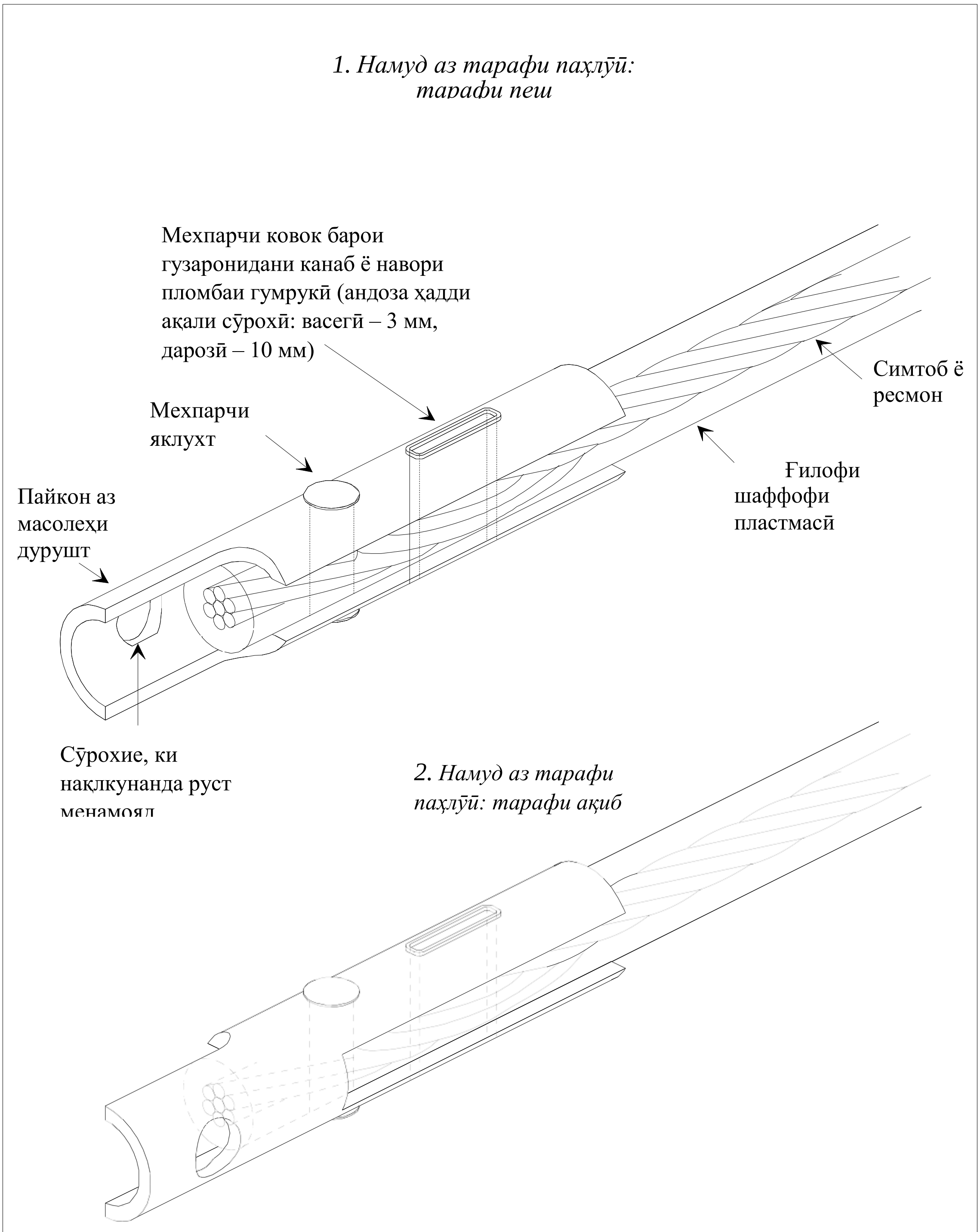

Расми 6

НАМУНАИ СИСТЕМАИ БАСТАНИ БРЕЗЕНТ

(1) (2) (3)

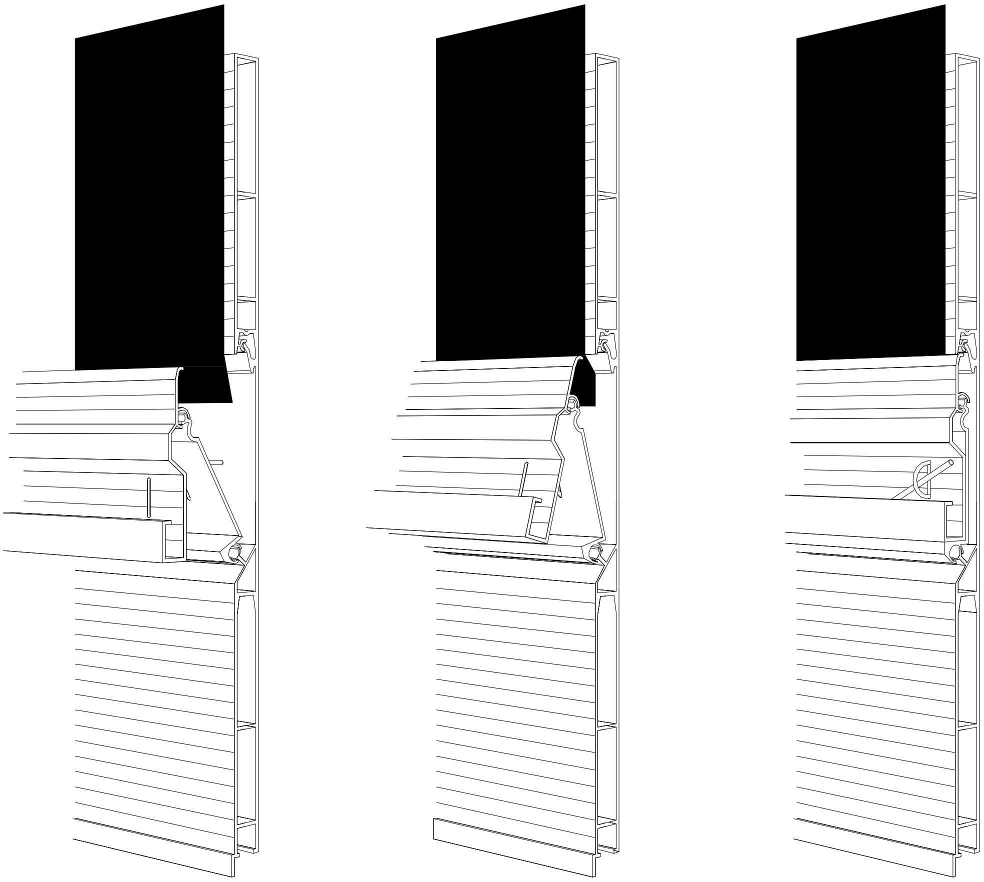

Тавсиф

Системаи мазкури басатани брезент дар сурате қобили қабул аст, ки агар ҳадди аққал дар нӯги ҳар як девораи канории налиёт як ҳалқаи металлӣ бошад. Сӯрохиҳое, ки ҳалқа аз онҳо мегузарад, байзашакл буда, ба андозаи ҳалқаи аз онҳо гузаранда комилан мувофиқанд. Ҳангоми системаи пӯшида, қисми намоёни ҳалқаи металлӣ ба масофае мебарояд, ки он набояд аз ду маротиба зиёдтар аз ғафсии ҳадди ниҳоии симтоб бошад.

Расми 7

НАМУНАИ МУСТАҲКАМКУНИИ БРЕЗЕНТ БА ЧОРЧӮБАҲОИ ШАКЛАШОН МАХСУС

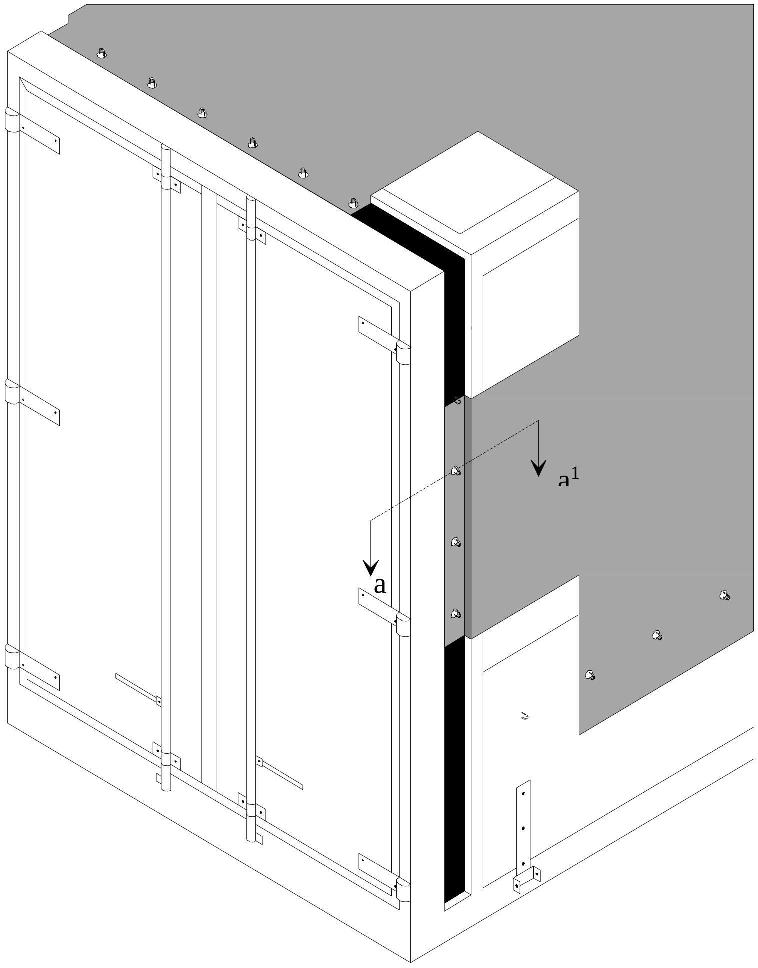

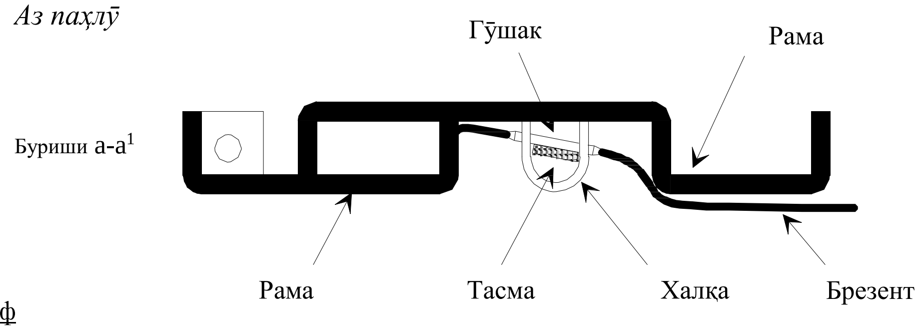

Тавсиф

Ин гуна пайвасткунии брезент ба воситаи нақлиёт иҷозат дода мешавад, агар халқаҳо ба ковокии профили чорчӯба ғӯтида бошанд ва аз чуқурии калонтарини он намебароянд. Пахноии профили чоркунча бояд хаддалимкон хурдтарин бошад.

Расми 8

НИЗОМИ МАҲКАМКУНИИ СӮРОХҲОЕ, КИ БАРОИ КОРҲОИ БОРКУНӢ-БОРФАРОРӢ ТАЪИН ШУДААНД

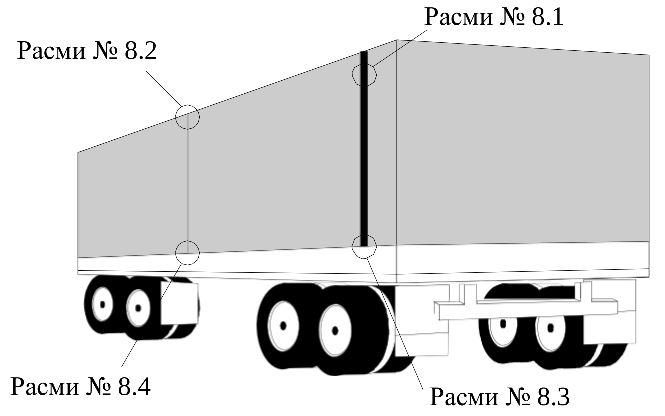

Расми № 8.1

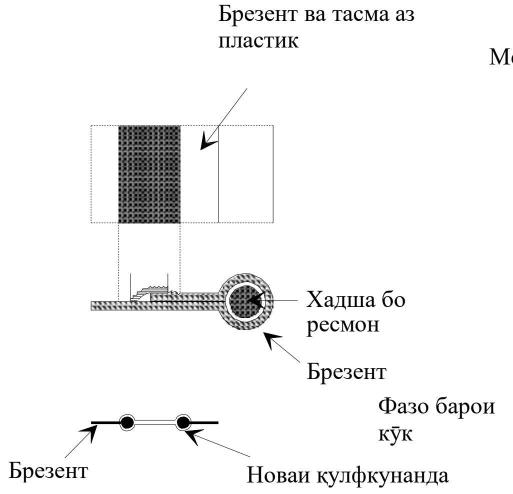

Расми № 8.3

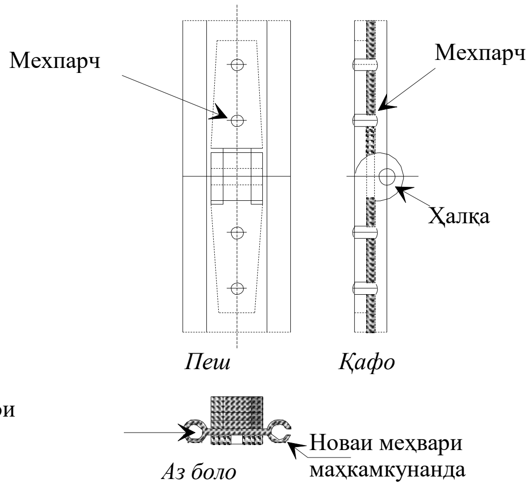

Расми № 8.2

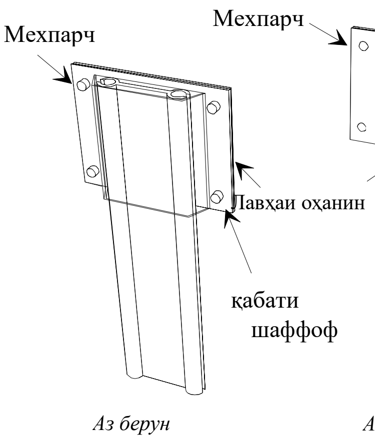

Расми № 8.4

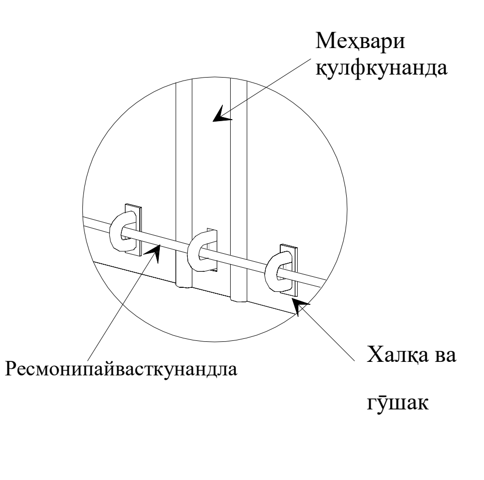

Тавсиф

Дар системаи мазкури равзанаҳои қулфшаванда дар брезент, ҳарду канори тирезаҳо дар брезенте, ки барои боркунӣ ва борфарорӣ истифода мешаванд, ба воситаи тири алюминии қулфкунанда пӯшида мешаванд. Равзанаҳои дар брезентбуда кӯке доранд, ки ба тамоми дарозии он ресмон дӯхта шудааст (ниг. расми №8.1). Ин имкон медиҳад, ки брезент аз новаи тири қулфкунанда берун кашида нашавад. Кӯк бояд аз тарафи берун фойгир шуда бошад ва тавассути кафшер мувофиқи муқаррароти банди 4 моддаи 3,замимаи 2 ба Конвенсия пайваст карда шавад.

Канораҳои брезент бояд аз новаҳои кушода дар тири алюминиии қулфкунанда гузаронида шуда, тавассути ду канали параллелии тӯлӣ, ки дар қисми поёнии онҳо баста шудаанд, гузаранд. Вақте ки тири қулфкунанда дар ҳолати болоии худ қарор дорад, канораҳои брезент ба ҳам пайваст шудаанд.

Дар охири болоии равзана, тири қулфкунанда ба брезент бо ёрии мехпарчҳо махкам карда мешавад (ниг. Расми №8.2). Тири қулфкунанда аз ду қисм иборат мебошанд, ки бо ошиқ маъшуқи мехпарчдор пайваст карда шудааст, ва имкон медиҳад, ки барои осон шудани насб ва кушодан он хаму рост карда шавад. Ин ошиқ маъшуқ бояд тавре сохта шуда бошад, ки пас аз қулф кардани система гирифтани мехи гардишдиҳанда ғайриимкон гардад (ниг. ба расми №8.3).

Дар қисми поёнии тири қулфкунанда сӯрохие мавҷуд аст, ки ҳалқа аз он мегузарад. Ин сӯрохӣ байзашакл буда ва барои аз он гузаштани ҳалқа андозаи кофӣ дорад (ниг. расми № 8.4). Барои қулф кардани тири қулфкунанда, аз ин ҳалқа ресмони махкамкунандаи ба талаботи ББА мувофиқ гузаронида мешавад.

Расми 9

НАМУНАИ СОХТОРИ ВОСИТАИ НАҚЛИЁТ БО КАНОРҲОИ ЛАҒЖАНДА

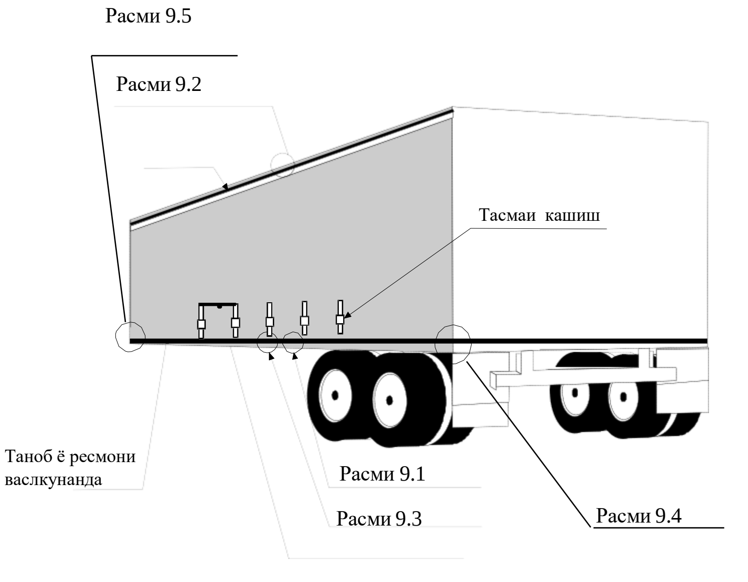

Расми 9.1

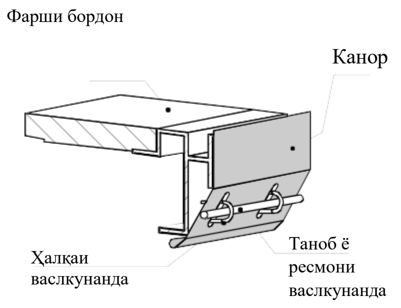

Расми 9.2

УНСУРИ РАҲНАМО ВА ПӮШИШИ КАНОРИ ЛАҒЖАНДА - АЗ БОЛО

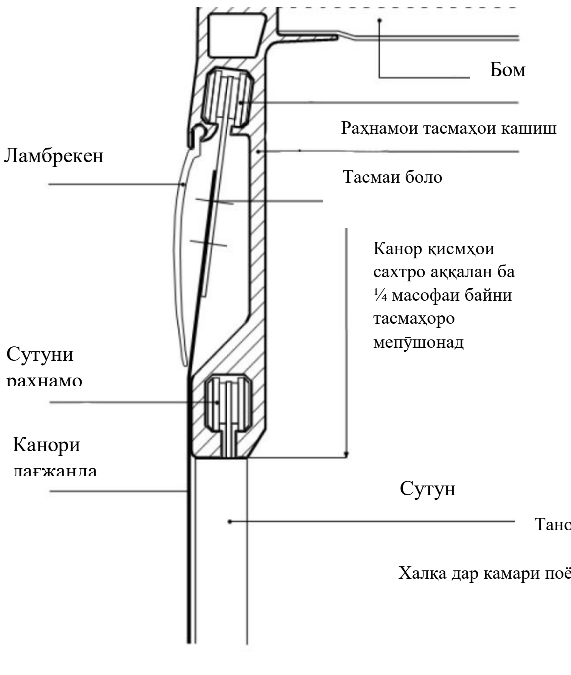

Расми 9.3

РАСМИ КАНОРИ ЛАҒЖАНДА - АЗ ПОЁН

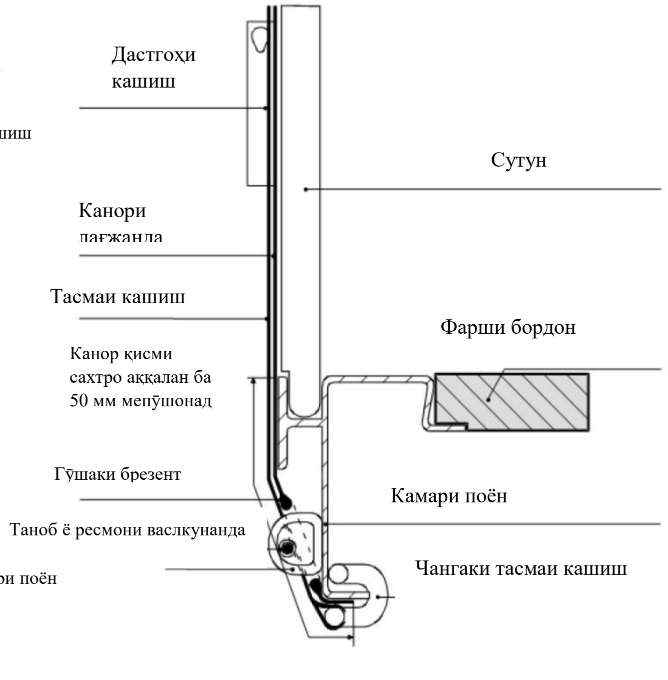

Расми 9 ***(идома)***

Расми 9.4

Барои тарангкашии канорҳои лағжанда дар самти уфуқӣ мезанизми дандонадор истифода мешавад (одатан дар қисми қафои контейнер). Дар расм ду намуна a) ва b) - тарзҳои имконпазири маҳдудкунии дандона ё механизми дандонадор

a) Маҳдудкунии дандона

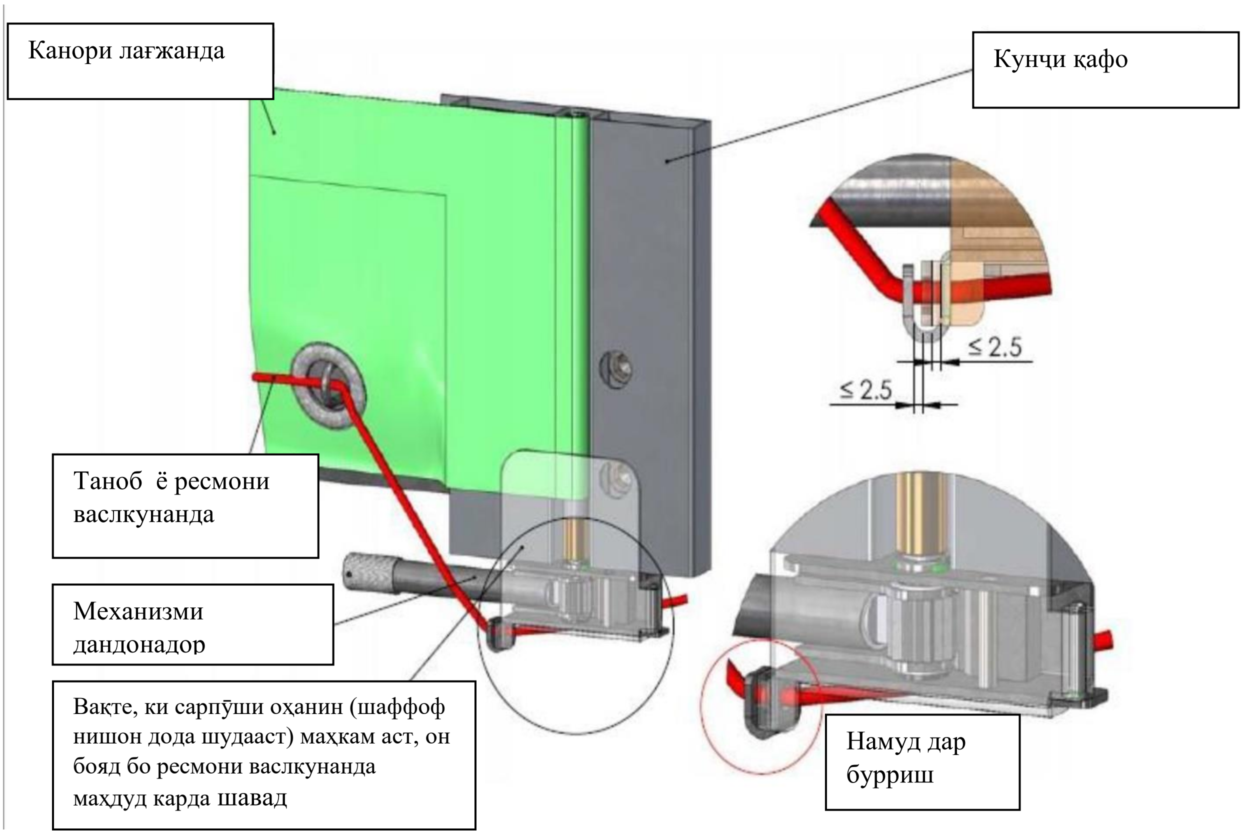

b) Маҳдудкунии механизми дандонадор

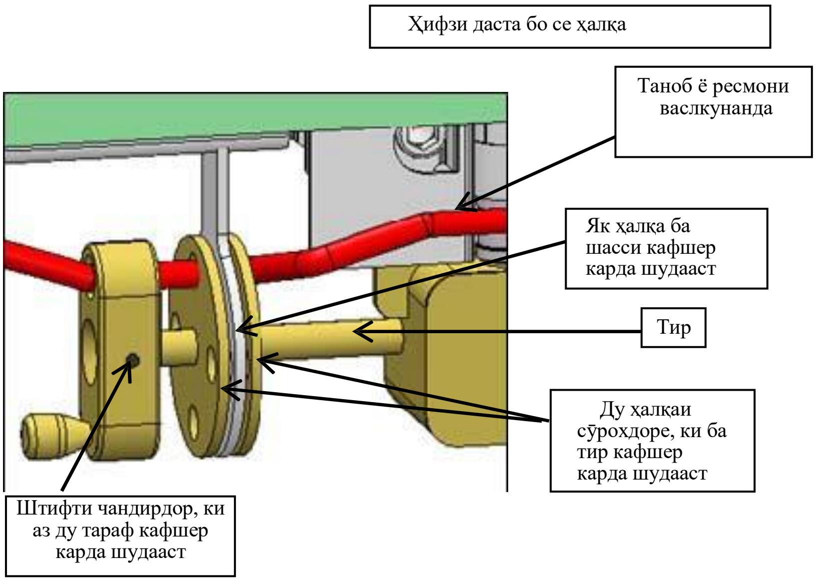

Расми 9 ***(идома)***

Расми 9.5

Барои мустаҳкам кардани канори лағжанда аз тарафи дигар (одатан аз қисми пеши воситаи наклиёт) метавонанд низомҳои зерини a) ё b)истифода шаванд

a) Сарпӯши оҳанин

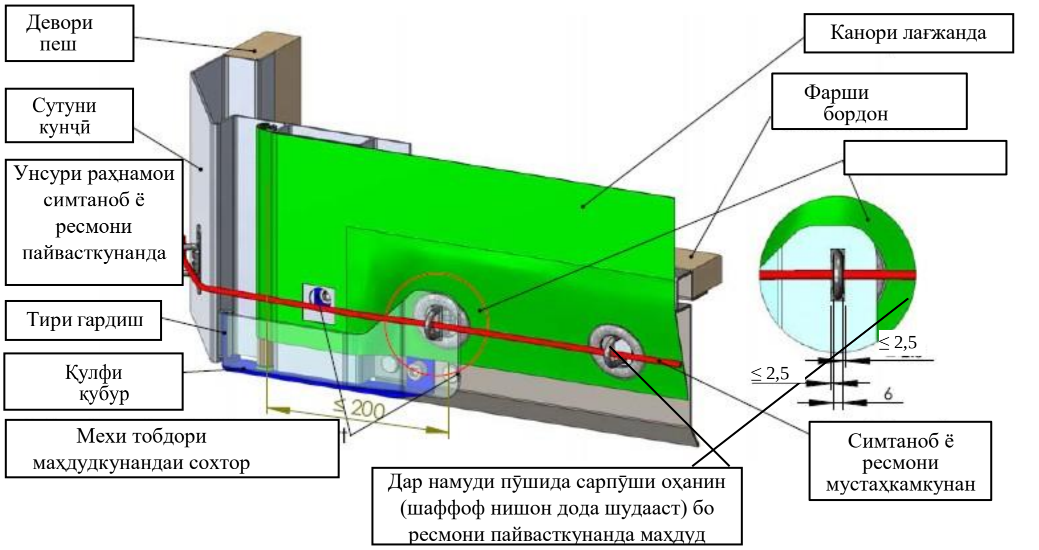

b)Гӯшаки танги байзашакл: низоме, ки барои бардоштани қубури тарангкашӣ монеъ мешавад

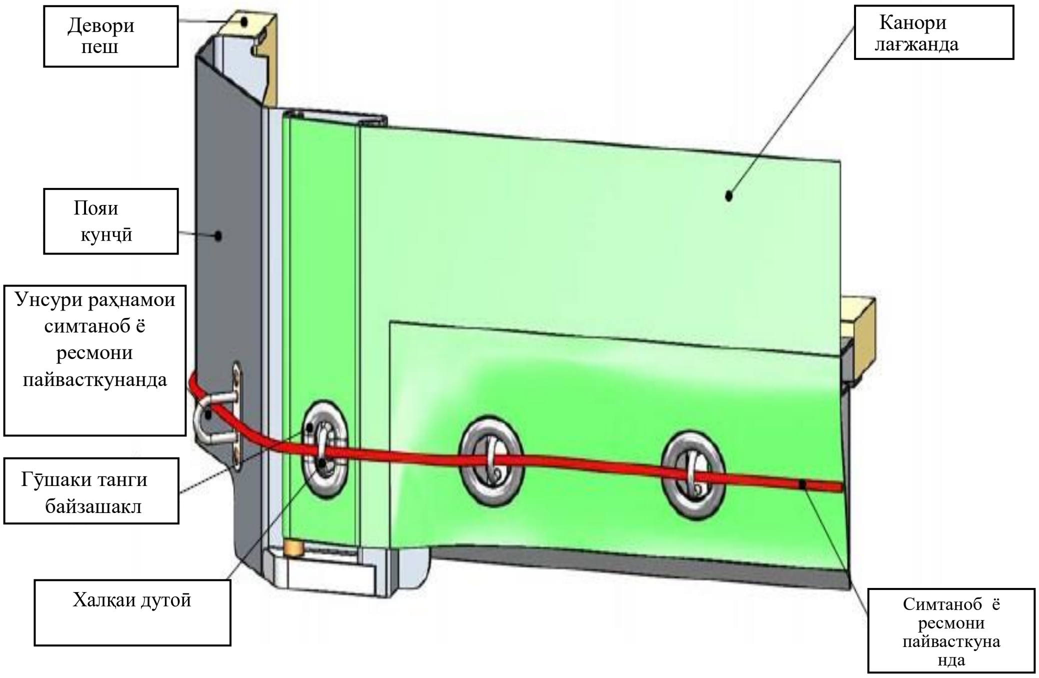

<u>Расми 10</u>

НАМУНАИ СОХТОРИ ВОСИТАИ НАҚЛИЁТИ БО БРЕЗЕНТ ПӮШИДАШУДА БО БОМИ КУШОДАШАВАНДА

Дар ин расм намунаи воситаи нақлиёте, ки дар моддаи 5 Қоидаҳои мазкур тавсиф шудаанд, оварда шудаанд.

<u>Расми 10.1</u>

Ду симтаноби қаблан тарангшуда, ки ба дохили лаб ворид карда шудаанд, аз ду тарафи бордон мустаҳкам карда мешаванд. Ин симтаноби қаблан тарангкашидашуда аз қисми пеш (ниг. расми 10.2) ва қафои (ниг расми 10.3 кузов мустаҳкам мешавад. Қувваи зиёди тарангкашӣ, инчунин ҳалқаи пайвасткунанда дар ҳар кадоме аз новачаҳо имкони бардоштани канорро аз камари боло истисно мекунанд.

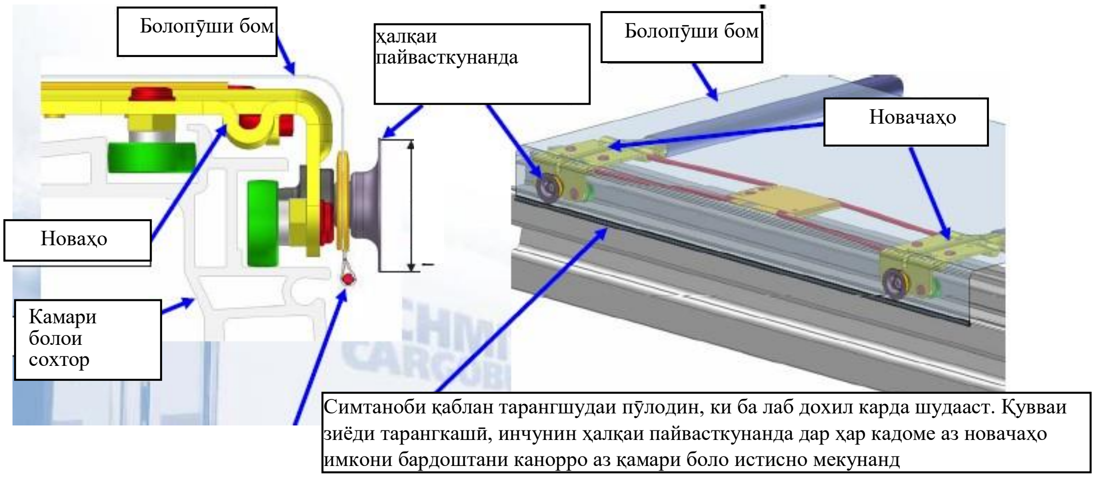

Расми 10 ***(идома)***

Расми 10.2

Болопӯши бом қисми сахти бомро аз қисми пеши бордон мепӯшонад, то ки болопӯши бомро аз канори боло кашидан ғайриимкон бошад

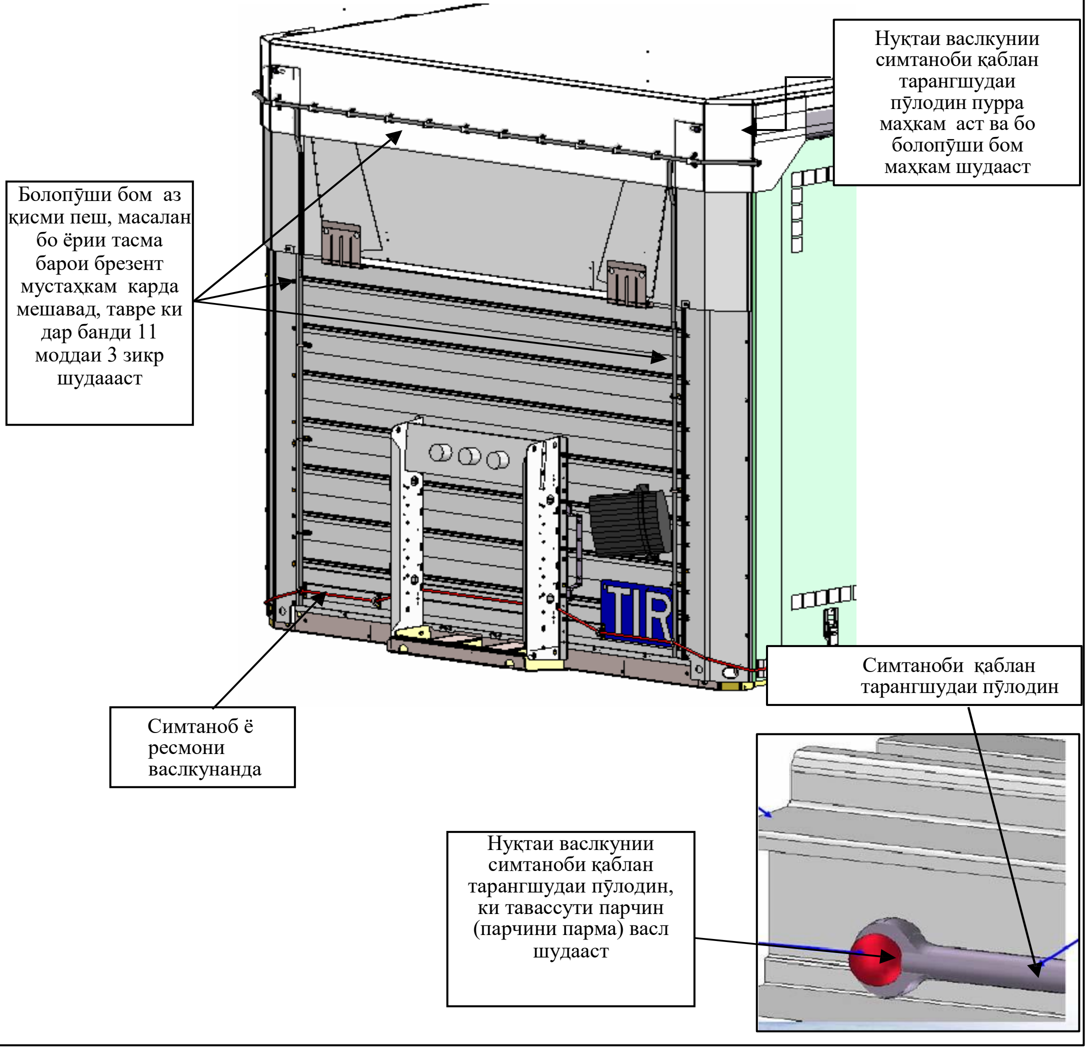

Расми 10 ***(идома)***

Расми 10.3

Аз қафо бом бо чунин дастгоҳ чун дефлектор муҷаҳҳаз карда мешавад, ки дастрасиро ба бордон ҳангоми маҳкам будан ва мӯҳр гузоштани дарҳо бе гузоштани нишонаҳои чашмрас ғайриимкон мегардонад

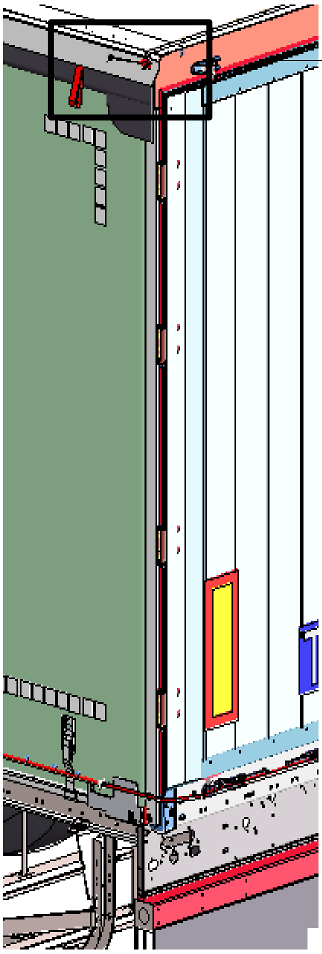

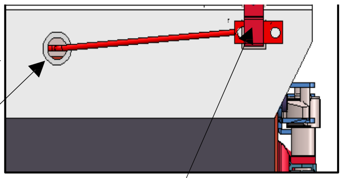

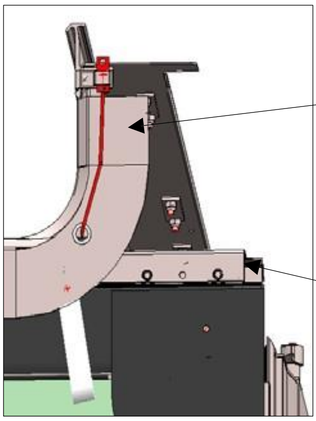

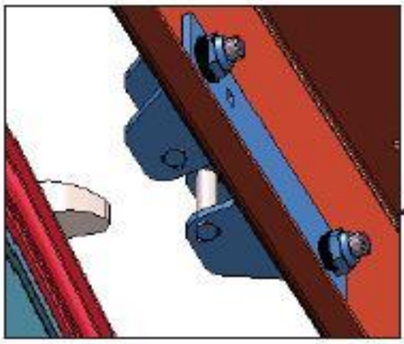

Қисми II

ТАРТИБИ ТАСДИҚИ КОНТЕЙНЕРҲОИ БА ТАЛАБОТИ ТЕХНИКӢ, КИ БО ҚОИДАҲОИ ДАР ҚИСМИ I ПЕШБИНИГАРДИДА ҶАВОБГӮ МЕБОШАНД

Муқаррароти умумӣ

1. Контейнерҳо барои ҳамлу нақли бор таҳти мӯҳр ва пломбаҳои гумрукӣ метавонанд иҷозат дода шаванд:

а) ё дар марҳилаи истеҳсолот - аз рӯи намуди таркиби сохт (тартиби иҷозатдиҳӣ дар марҳилаи истеҳсол);

б) ё дар ягон дигар марҳилаи баъдӣ – бо тартиби инфиродӣ ё бо бастаи муайяни контейнерҳои ҳамон як намуд (тартиби иҷозатдиҳӣ дар ягон марҳилаи пас аз истеҳсол).

Муқаррароти умумӣ барои ҳар ду тартибҳои иҷозатдиҳӣ

2. Мақомоти салоҳиятдор, ки тартиби иҷозатдиҳиро анҷом медиҳад, пас аз иҷозатдиҳӣ ба корхонаи дархостнамуда, шаҳодатнома дар бораи иҷозат медиҳад, ки вобаста аз ҳолат, ё барои шумораи номаҳдуди контейнерҳои намуди иҷозатшуда, ё барои миқдори муайяни контейнерҳо эътибор дорад.

3. Пеш аз оғози ҳамлу нақли бор таҳти мӯҳр ва пломбаҳои гумрукӣ, дорандаи шаҳодатнома дар бораи иҷозат бояд лавҳакоғаз оид ба иҷозат дода шудани контейнерро часпонад (контейнерҳои иҷозатшуда).

4. Лавҳакоғаз оид ба иҷозат бояд ба таври мустаҳкам дар ҷои намоён, дар шафати дигар лавҳаҳои бо мақсадҳои расмӣ додашуда, часпонида шавад.

Шарҳҳо ба банди 4

Часпонидани лавҳакоғазҳо оид ба иҷозат

Барои часпонидани лавҳакоғазҳо ба контейнерҳои пластмасӣ истифода бурдан ширеши пурзӯр роҳ дода мешавад, ба шарте ки лавҳакоғазҳо оид ба иҷозат ба тавре часпонида мешаванд, ки ба осонӣ гирифта партофтани он истисно гардида, талаботи Қисми II Замимаи 7 Конвенсия риоя карда шавад. (TRANS/GE.30/10, бандҳои 35-36)

Гурӯҳбандии лавҳакоғазҳо оид ба иҷозат

Бо шарти риоя кардани талаботи Қисми II Замимаи 7 ба Конвенсия, истифодаи ҳомили лавҳа, ки дар болои он ҳамаи лавҳаҳои зарурӣ оид ба иҷозат ҷойгир мегарданд, иҷозат дода мешавад. Лавҳакоғазҳо тавре часпонида мешаванд, ки эҳтимолияти ба осонӣ канданӣ онҳоро истисно кунанд.

Барои осонкунии муайян кардани лавҳакоғазҳо оид ба иҷозат аз ҷониби ҳамлу нақлкунандагон, истифода намудани барчаспҳо дар паҳлӯи контейнерҳо ва илова бар онҳо, иҷозат дода мешавад. Бо вуҷуди он, барчаспҳо бо худ лавҳакоғазҳо оид ба иҷозатро, ки дар қисми II замимаи 7 Конвенсия пешбинӣ шудааст, иваз намекунанд. (TRANS/WP.30/133, бандҳои 18-24; TRANS/WP.30/135, бандҳои 15-19; TRANS/WP.30/AC.2/27, замимаи 3)

5. Лавҳакоғаз оид ба иҷозат, ки ба намунаи I мувофиқат мекунад, ки он илова ба қисми мазкур оварда шудааст, аз тахталавҳаи филизии андозаи на камтар аз 20 см х 10 см иборат мебошад. Дар сатҳи он бо корди харротӣ ҳаккокӣ ё ба тариқи нақши релефӣ ва ё бо тарзи дигар, ҳадди аққал ба забони фаронсавӣ ё англисӣ, матни дар поён оварда шуда ба таври возеҳ ва устувор дарҷ карда шавад:

a) навиштаҷоти "Барои ҳамлу нақл бо мӯҳрҳо ва пломбаҳои гумрукӣ иҷозат дода шудааст";

b) номи кишваре, ки дар он ба контейнер иҷозат дода шудааст, ё пурра ё дар шакли аломати фарқкунанда, ки барои нишон додани кишвари бақайдгирии воситаҳои нақлиёти автомобилӣ дар ҳаракати байналмилалии роҳ ва рақами шаҳодатнома дар бораи иҷозат (рақамҳо, ҳарфҳо ва ғ.), инчунин соли иҷоазт (масалан, “NL/26/73” маънои онро дорад: “Нидерланд, Шаҳодатнома оид ба иҷозати №26, ки соли 1973 дода шудааст”);

c) рақами тартибии контейнер, ки аз ҷониби заводи истеҳсолкунанда ба он дода шудааст (рақами завод);

d) агар контейнер аз рӯи таркиби сохт иҷозат дода шуда бошад, дар лавҳакоғаз бояд рақамҳои шиноскунанда ё ҳарфҳои намуди мазкури контейнер сабт карда шаванд.

Қайдҳои тавзеҳотӣ ба банди 5 d)

Агар ду контейнери брезентпӯшшудаи барои тахти мӯҳр ва пломбаҳои гумрукӣ ба ҳамлу нақл иҷозатшуда ҷуфт-ҷуфт ба тавре пайваст шуда бошанд, ки як контейнери бо як брезент пӯшидашударо ташкил дода, ҳамаи талаботи ҳангоми ҳамлу нақл тахти мӯҳр ва пломбаи гумрукӣ пешоваранда ҷавобгӯбошанд, он гоҳ барои чунин маҷмӯи контейнерҳо шаҳодатномаи алоҳида оид ба иҷозат ё лавҳакоғази алоҳида оид ба иҷозат талаб крада намешавад.

6. Агар контейнер дигар ба талаботи техникии бо тартиби иҷозатдиҳӣ пешбинишуда ҷавобгӯ набошад, он гоҳ, пеш аз истифода барои ҳамлу нақл тахти мухр ва пломбаҳо, вай бояд тавре ба ҳолати барои иҷозатдиҳӣ асосшаванда оварда шавад, ки дубора ба ин талаботи техникӣ ҷавобгӯ гардад.

7. Агар тавсифҳои асосии контейнер тағйир дода шаванд, иҷозати ин контейнер беэътибор мегардад ва он, пеш аз истифода барои ҳамлу нақл тахти мӯҳр ва пломбаҳои гумрукӣ, бояд мавзӯи иҷозати нав аз ҷониби мақомоти салоҳиятнок гардад.

Муқаррароти махсус марбут ба иҷозатдиҳӣ аз рӯи навъи таркиби сохтор дар марҳилаи истеҳсол

8. Вақте ки контейнерҳи ҳамон як навъи таркибӣ ба таври силсилавӣ сохта мешаванд, заводи истеҳсолкунанда метавонад ба мақомоти салоҳиятдори кишваре, ки дар он истеҳсол мешаванд, бо дархости иҷозат додани аз рӯи навъи таркиби сохт муроҷиат намоянд.

Ташреҳот ба банди 8

Иҷозат дар кишвари аз кишвари истеҳсолкунанда фарқдошта

Азбаски замимаи 7 қисми II банди 8 ягон дигар тафсирро роҳ намедиҳад, саволҳои ба тартиби иҷозатдиҳӣ ба контейнерҳо дар кишвари аз кишвари истеҳсолкунанда фарқдошта бояд тавассути дар амал татбиқ кардани муқаррароти замимаи 7, қисми II бандҳои 15-17, ки бо онҳо роҳдиҳӣ ба контейнерҳо дар марҳилаи пас аз истеҳсол шудани онҳо иҷозат шудааст. (TRANS/GE.30/43, банди 27)

9. Заводи истеҳсолкунанда бояд дар дархости худ рақамҳо ва ҳарфҳои мушаххасеро нишон диҳад, ки ӯ ба навъи контейнерҳои мавзӯи дархости ӯ буда медиҳад.

10. Ба ин ариза дархост бояд нақшҳо ва тавсифи муфассали навъи таркиби сохтори контейнерро, ки ба иҷозат оид баст, замима намояд.

11. Заводи истеҳсолкунанда бояд дар шакли хаттӣ ӯҳдадор шавад, ки:

a) ба мақомоти салоҳиятдор контейнерҳои навъи мазкурро, ки ин мақомот мехоҳад онҳоро аз назар гузаронад, пешниҳод намояд;

b) ба мақомоти салоҳиятнок иҷозат диҳад, ки дилхоҳ вакт намунаҳои дигарро ҳангоми истеҳсоли силсилавӣ аз назар гузаронанд;

c) мақомоти салоҳиятдорро оид ба ҳама гуна тағйирот дар нақшаҳо ва тавсифи таркибҳои сохт, чӣ қадаре муҳим набошанд, то қабули чунин тағйирот хабардор намоянд;

d) дар ҷои намоён ба контейнерҳо, илова бар аломатҳои барои лавҳакоғазҳо оид ба иҷозат пешбинишуда, рақамҳои мушаххас ва ҳарфҳои навъи таркиби сохт, инчунин рақами силсилавии ҳар як контейнери истеҳсоли силсилавии ин навъ (рақами завод) сабт намояд;

e) баҳисогирии контейнерҳои мувофиқи навъи иҷозатгардида сохташударо пеш барад.

12. Мақомоти салоҳиятдор дар ҳолати зарурӣ тағйироте, ки бояд ба навъи таркиби сохти пешбинишуда барои иҷозат ба ҳамлу накл ворид карда шаванд, нишон медиҳад.

13. Ҳеҷ як контейнер тибқи расмиёти иҷозатдиҳӣ аз рӯи навъи таркиби сохт иҷозат дода намешавад, агар мақомоти салоҳиятдор дар асоси санҷиши як ё якчанд контейнерҳои аз рӯи ин навъ сохташуда ба хулосае наоянд, ки контейнерҳои ин навъ ба шартҳои дар қисми I пешбинишуда ҷавобгӯ мебошанд.

14. Пас аз иҷозат додани ягон навъи контейнер, ба корхонаи дархост пешниҳоднамуда, нусхаи ягонаи шаҳодатнома оид ба иҷозат дода мешавад, ки он ба намунаи II дар иловаи 2 овардашуда мувофиқат карда, барои ҳамаи контейнерҳое, ки тибқи мушаххасоти навъи иҷозатшуда сохта мешаванд, эътибор дорад. Шаҳодатномаи мазкур ба заводи истеҳсолкунанда ҳуқуқ медиҳад, ки ба ҳар як контейнери силсилавии ин навъ лавҳакоғаз оид ба иҷозатро, ки дар банди 5 ин қисм пешбинӣ шудааст, часпонад.

<u>Муқаррароти махсус марбут ба иҷозаат дар марҳилаи пас аз истеҳсол</u>

15. Агар барои иҷозати контейнерҳо дар марҳилаи истеҳсол дархост нашуда бошад, молик, корхонаи истифодабарандаи контейнер ё намояндаи ин ё он шахс метавонанд ба мақомоти салоҳиятдор, ки ба он контейнер ё контейнерҳои барои онҳо иҷозат пурсидашаванда пешниҳод карда метавонанд, бо дархост муроҷиат кунанд.

16. Дилхоҳ дархост барои иҷозат, дар ҳолати банди 15 қисми мазкур пешбининамуда, бояд рақами тартибӣ (рақами завод), ки заводи истеҳсолкунанда ба ҳар як контейнер мегузорад, дошта бошад.

17. Вақте ки мақомоти салоҳиятдор тавассути азназаргузаронии чунин шумораи контейнерҳо, ки вай зарур меҳисобад, боварӣ ҳосил намояд, ки контейнер ё ин контейнерҳо ба шартҳои техникии дар қисми I пешбинишуда мувофиқат мекунанд, вай мувофиқи намунаи III дар иловаи 3 қисми мазкур шаҳодатнома оид ба иҷозат медиҳад, ки танҳо барои он шумораи контейнерҳои иҷозатшуда эътибор дорад. Шаҳодатномаи мазкур, ки дар он рақами тартибӣ ё рақамҳои тартибии аз ҷониби заводи истеҳсолкунанда ба контейнер ё контейнерҳо додашуда, ки ба он нисбат дорад, ба корхонаи дархост пешниҳоднамуда ҳуқуқ медиҳад, ки ба ҳар як контейнери иҷозатшуда лавҳакоғаз оид ба иҷозатро, ки дар банди 5 қисми мазкур пешбинӣ шудааст, часпонад.

Иловаи 1

Намунаи I

ЛАВҲАКОҒАЗ ДАР БОРАИ ИҶОЗАТ

(варианти англисӣ)

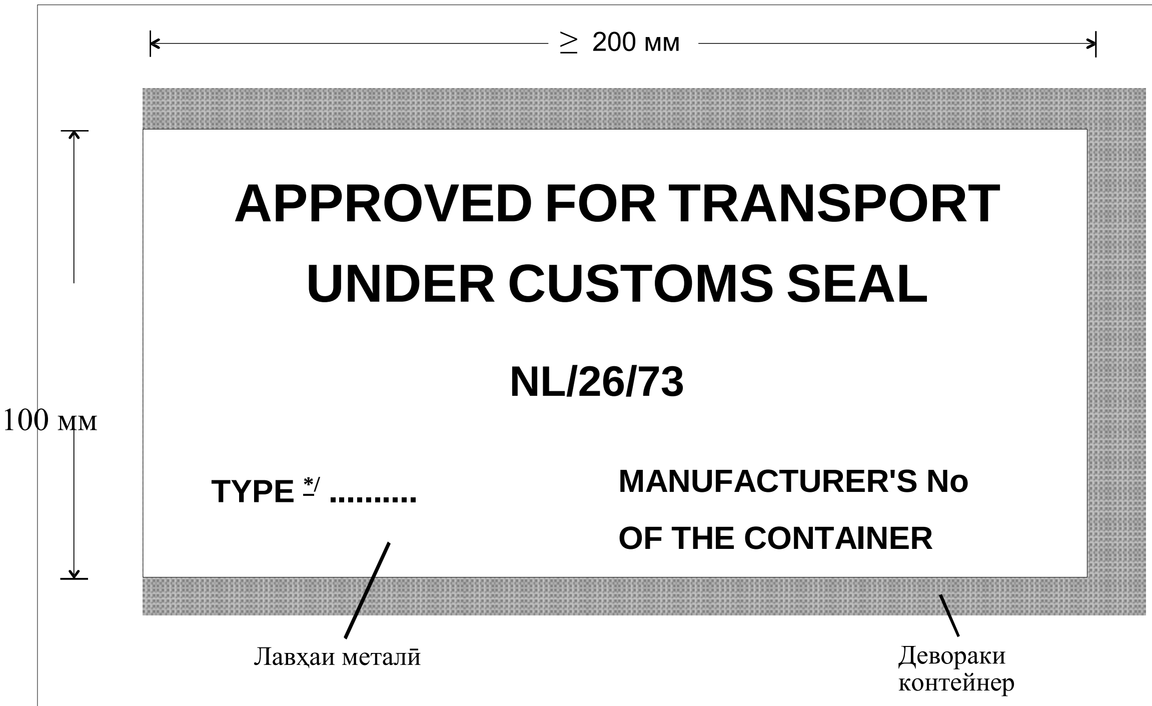

*/ Танҳо дар сурати иҷозат аз рӯи навъи таркиби сохт

Иловаи 1

Намунаи I

ЛАВҲАКОҒАЗ ДАР БОРАИ ИҶОЗАТ

(варианти французӣ)

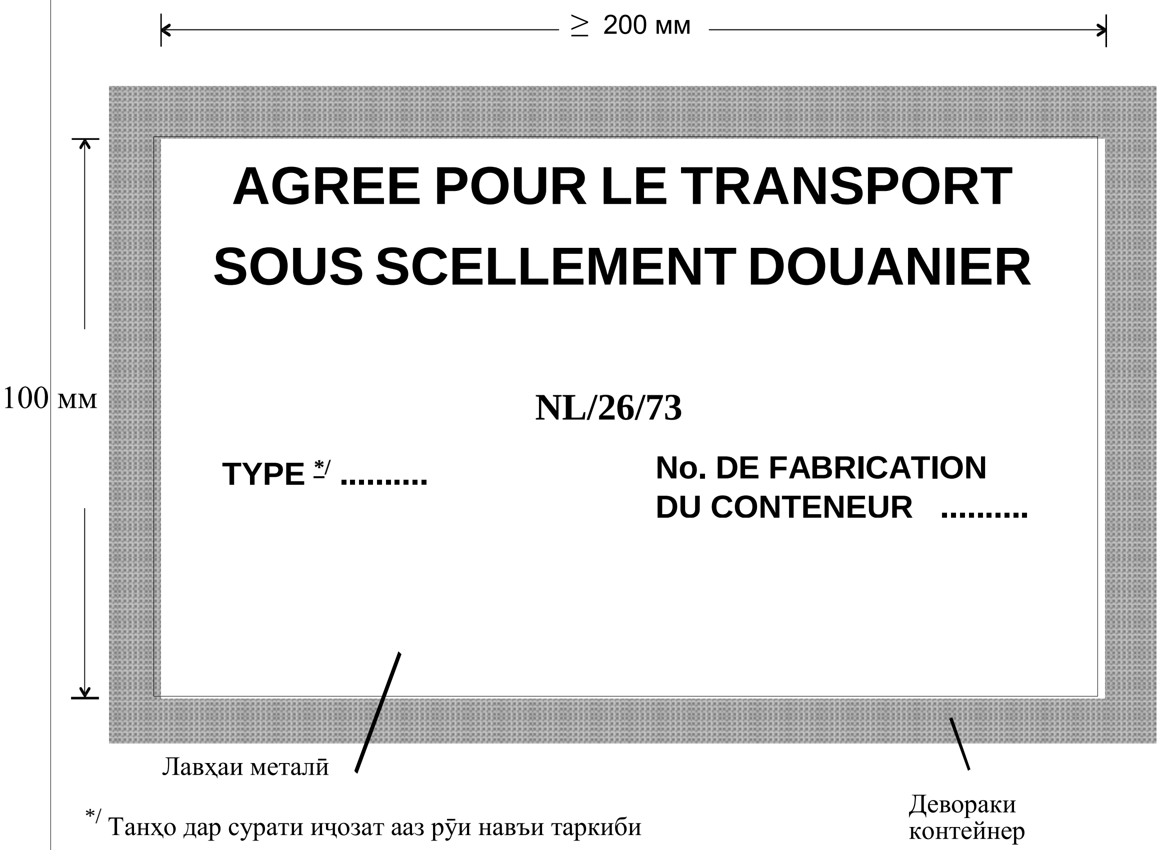

*/ Танҳо дар сурати иҷозат ааз рӯи навъи таркиби сохт

Иловаи 2

Намунаи II

Конвенсияи гумрукӣ дар бораи ҳамлу нақли байналхалқии бор бо истифодаи китобчаи ББА, 1975 с.

Шаҳодатнома оид ба иҷозат аз рӯи навъи таркиби сохт

1. Рақами шаҳодатнома*/ ....

2. Тасдиқ карда мешавад, ки навъи контейнери дар зер тавсифгардида барои ҳамлу нақл иҷозат дода шудааст, ва контейнерҳои мувофиқи ин навъ сохташуда метавонанд тахти мӯҳр ва пломбаҳои гумрукӣ ба ҳамлу нақли борҳо иҷозат дода шаванд.

3. Ҷинси контейнер..

4. Рақамҳо ё ҳарфҳои тафриавии навъи таркиби сохт ....

5. Рақами тафриқавии нақшаҳо ....

6. Раами тафриқавии тавсифи таркиби сохт ....

7. Вазни зарф ....

8. Андозаҳои беруна бо см ....

9. Хусусиятҳои асосии таркиби сохт (намуди масолеҳ, навъи таркиби сохт ва ғ.)

   ....

10. Шаҳодатномаи мазкур барои ҳамаи контейнерҳои мувофиқи нақшаҳо ва тавсифоти дар боло тазаккургардидаи таркиби сохт истеҳсолшуда эътибор дорад.

11. Дода шуд .... ,

    (ном ва суроғаи заводи истеҳсолкунанда)

    ки ба вай часпонидани лавҳакоғаз дар бораи иҷозат дар ҳар як контейнери навъи иҷозатшуда роҳ дода шудааст

    ....

    (маҳал) (сана)

    ....

    (имзо ва мӯҳри муассиса ё ташкилоте, ки шаҳодатномаро додааст)

---

*/ Ҳарфҳо ва рақамҳое, ки дар лавҳакоғаз оид ба иҷозат дарҷ мешаванд (ниг. зербанди 5 б) қисми II замимаи 7 ба Конвенсияи гумрукӣ дар бораи ҳамлу нақли борҳо бо истифодаи китобчаи ББА, 1075 с.) нишон дода шаванд.

Огоҳиро ниг. дар тарафи чапи он

ДИҚҚАТ!

(Бандҳои 6 ва 7 қисми II ба Конвенсияи гумрукӣ дар бораи ҳамлу нақли байналхалқии борҳо бо истифдаи китобчаи ББА, 1975 с.)

6. **Агар контейнер дигар ба иҷозатҳои техникии бо тартиби иҷозатдиҳӣ пешбинишуда ҷавобгӯ набошад, он гоҳ, пеш аз истифодабарӣ барои ҳамлу нақл таҳти мӯҳру пломбаҳои гумрукӣ, он бояд ба ҳолате оварда шавад, ки барои иҷозатдиҳӣ асос шудааст, ба ҳамон тарзе, ки дубора ба ин талабот ҷавобгӯ бошад.**

7. **Агар хусусиятҳои асосии контейнер тағйир дода шуда бошанд, иҷозати ин контейнер беэътибор мегардад ва пеш аз истифодабарӣ барои ҳамлу нақли борҳо таҳти мӯҳру пломбаҳои гмрукӣ, он бояд аз тарафи мақомоти салоҳиятдор мавзӯи иҷозат нав гардад.**

Иловаи 3

Намунаи III

Конвенсияи гумрукӣ дар бораи ҳамлу нақли байналхалқии бор бо истифодаи китобчаи ББА, 1975 с.

Шаҳодатнома оид ба иҷозат, ки дар ягон марҳилаи пас аз истеҳсол дода шудааст

1. Рақами шаҳодатнома*/ ....

2. Тасдиқ карда мешавад, ки навъи контейнер (ҳо)-и дар зер тавсифгардида барои ҳамлу нақл таҳти мӯҳр ва пломбаҳои гумрукӣ иҷозат дода шудааст (анд).

3. Ҷинси контейнер (ҳо)..

4. Рақам (ҳо) ё ҳарф(ҳо)-и тафриқавии заводи истеҳсолкунанда ба контейнер дода

....

5. Вазни зарф ....

6. Андозаҳои беруна бо см ....

11. 7. Хусусиятҳои асосии таркиби сохт (намуди масолеҳ, навъи таркиби сохт ва ғ.)

....

....

8. Дода шуд ....,

(ном ва суроғаи заводи истеҳсолкунанда)

ки ба вай часпонидани лавҳакоғаз дар бораи иҷозат ба контейнер (ҳо)-и дар боло тазаккургардида иҷозат дода шудааст

....

(маҳал) (сана)

....

(имзо ва мӯҳри муассиса ё ташкилоте, ки шаҳодатномаро додааст)

---

*/ Ҳарфҳо ва рақамҳое, ки дар лавҳакоғаз оид ба иҷозат дарҷ мешаванд (ниг. зербанди 5 б) қисми II замимаи 7 ба Конвенсияи гумрукӣ дар бораи ҳамлу нақли борҳо бо истифодаи китобчаи ББА, 1075 с.) нишон дода шаванд.

Огоҳиро ниг. дар тарафи чапи он

ДИҚҚАТ!

(Бандҳои 6 ва 7 қисми II ба Конвенсияи гумрукӣ дар бораи ҳамлу нақли байналхалқии борҳо бо истифдаи китобчаи ББА, 1975 с.)

6. Агар контейнер дигар ба иҷозатҳои техникии бо тартиби иҷозатдиҳӣ пешбинишуда ҷавобгӯ набошад, он гоҳ, пеш аз истифодабарӣ барои ҳамлу нақл таҳти мӯҳру пломбаҳои гумрукӣ, он бояд ба ҳолате оварда шавад, ки барои иҷозатдиҳӣ асос шудааст, ба ҳамон тарзе, ки дубора ба ин талабот ҷавобгӯ бошад.

7. Агар хусусиятҳои асосии контейнер тағйир дода шуда бошанд, иҷозати ин контейнер беэътибор мегардад ва пеш аз истифодабарӣ барои ҳамлу нақли борҳо таҳти мӯҳру пломбаҳои гмрукӣ, он бояд аз тарафи мақомоти салоҳиятдор мавзӯи иҷозат нав гардад.

Қисми III

Қайдҳои тавзеҳотӣ

Қайдҳои тавзеҳотӣ

Қайдҳои тавзеҳотӣ ба Замимаи 2, ки дар Замимаи 6 ба Конвенсияи мазкур оварда шудааст, бо тағйироти дахлдор ба контейнерҳои барои ҳамлу нақл таҳти пломбаҳои гумрукӣ баҳри иҷроиши муқаррароти Конвенсияи мазкур роҳ дода шудаанд.

Эзоҳ:

(Қайдҳои тавзеҳотии қисми III якҷоя бо муқаррароте, ки ба онҳо нисбат доранд, ҷойгир карда шудаанд. Расмҳои марбут ба қайдҳои тавзеҳотӣ ба қисми III дохил карда шудаанд)

ТАҶҲИЗОТ БАРОИ БАСТАНИ БРЕЗЕНТ БА ҶУЗЪҲОИ КУНҶИИ КОНТЕЙНЕР

Таҷҳизоти дар зер тасвиршуда ба муқаррароти зербанди а) банди 6 моддаи 4 қисми I ҷавобгӯ мебошад

Бастан ба пояҳои кунҷӣ

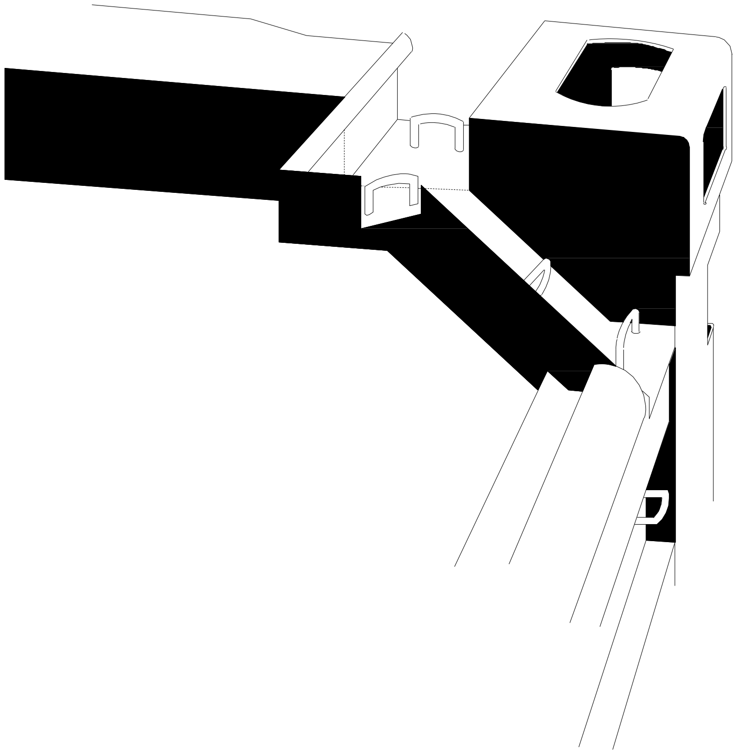

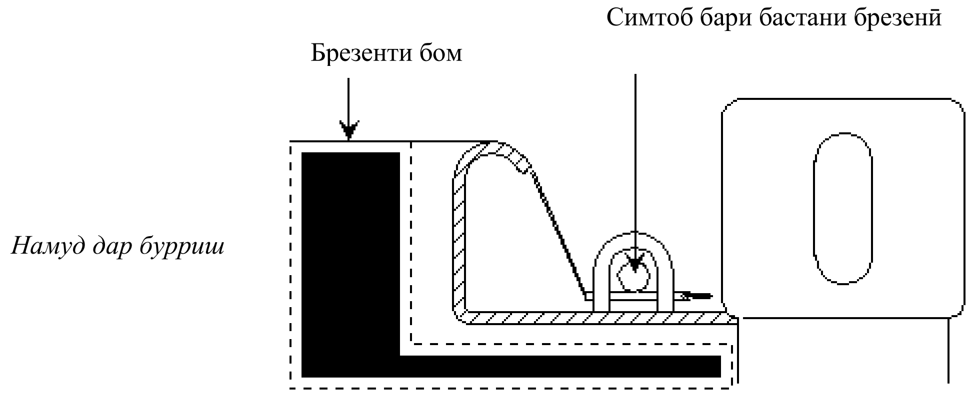

Замимаи 8

ТАРКИБ, ВАЗИФАҲО ВА ҚОИДАҲОИ ТАРТИБИ КУМИТАИ МАЪМУРӢ ВА ШӮРОИ ИҶРОИЯИ ББА- */

ТАРКИБ, ВАЗИФАҲО ВА ҚОИДАҲОИ ТАРТИБИ КУМИТАИ МАЪМУРӢ ВА ШӮРОИ ИҶРОИЯИ ББА- */

Моддаи 1

i) Тарафҳои аҳдкунанда аъзои Кумитаи маъмурӣ мебошанд.

ii) Кумита метавонад ба маъмуриятҳои салоҳиятдори давлатҳои дар моддаи 52 банди 1 Конвенсияи мазкур ёдрасшуда, ки Тарафҳои аҳдкунанда нестанд ва ё намояндагони ташкилотҳои байналмилалӣ иҷозат диҳанд, ҳангоми баррасии масъалаҳои барои онҳо манфиатдор дар ҷаласаҳои Кумита ҳамчун мушоҳид иштирок кунанд.

Моддаи 1 – бис-*[1]/

1. Кумита дилхоҳ ислоҳи ба Конвенсия пешниҳодшударо мутобиқи бандҳои 1 ва 2 моддаи 59 баррасӣ менамояд.

2. Кумита татбиқи Конвенсияро назорат мекунад ва дилхоҳ тадбирҳои Тарафҳои аҳдкунанда, иттиҳоидяҳо ва ташкилотҳои байналхалқӣ дар доираи Конвенсия меандешад ва мутобиқати онҳоро ба муқарраротион месанҷад.

3. Кумита тавассути Шӯрои иҷроияи ББА татбиқи Конвенсияро дар сатҳи миллӣ ва байналхалқӣ назорат мекунад ва ба татбиқи он мусоидат мекунад.

4. Кумита ҳисоботи солонаи санҷидашудаи молиявӣ ва хулоса (ҳо)-и аудитории ташкилоти байналхалқӣ баҳри иҷрои ӯҳдадориҳои қисми III Замимаи 9 пешниҳодкардаро қабул ва таҳлил менамояд. Дар рафти ва дар доираи таҳлили худ Кумита метавонад аз ташкилоти байналхалқӣ ё аудитори мустақили берунӣ маълумоти иловагӣ, тавзеҳот ё ҳуҷҷатҳоро пурсид гирад.

5. Бе расонидани зарар ба санҷиши дар банди 4 зикргардида, Кумита ҳуқуқ дорад, ки

дар асоси арзёбии хавф, гузаронидани санҷишҳои иловагиро дархост кунад. Кумита ба Шӯрои иҷроияи ББА супориш медиҳад ё аз хадамоти салоҳиятноки Созмони Миллали Муттаҳид гуронидани арзёбии хавфҳоро дархост менамояд.

[1] (ECE/TRANS/17 /Amend. 19; санаи 17 феврали соли 1999 эътибор пайдо кардааст)

(ECE / TRANS / 17 / Amend.34; санаи 1 июли соли 2018 эътибор пайдо кардааст)

Ҳаҷми санҷишҳои иловагиро Кумита бо назардошти арзёбии хавфе, ки Шӯрои иҷроии ББА ё хадамоти салоҳиятдори Созмони Милали Муттаҳид анҷом медиҳад, муайян мекунад. Натиҷаҳои ҳама санҷишҳои дар ин модда пешбинишударо Шӯрои иҷроияи ББА нигоҳ медорад ва барои баррасии зарурӣ ба ҳамаи Тарафҳои аҳдкунанда пешниҳод карда мешавад.

6. Тартиби гузаронидани санҷишҳои иловагӣ аз ҷониби Кумита тасдиқ карда мешавад.

Қайди тавзеҳотӣ ба банди 6

8.1 – бис 6 Кумита метавонад аз хадамоти салоҳиятдори Созмони Милали Муттаҳид гузаронидани санҷиши иловагиро дархост кунад. Ба сифати варианти алтернативӣ, Кумита метавонад қарори киро кардани аудитори мустақили берунаро қабул карда, ба Шӯрои иҷроияи ББА супориш диҳад, ки дар асоси мавзӯъ ва ҳадафи аудити муайянкардаи Кумита доираи гузаронидани аудитро омода кунад. Доираи пешбурдро Кумита тасдиқ мекунад. Аз рӯи натиҷаҳои аудити иловагӣ, ки аудитори мустақили беруна гузаронидааст, ҳисобот ва мактуби хизматӣ тартиб дода мешаванд, ки бояд ба Кумита пешниҳод карда шаванд. Дар чунин ҳолат, хароҷоти молиявӣ барои киро кардани аудитори мустақили беруна, аз ҷумла расмиёти хариди дахлдор, аз ҳисоби буҷаи Шӯрои иҷроияи ББА пӯшонида мешавад.

Моддаи 2

Дабири кулли Созмони Милали Муттаҳид ба Кумита хизматҳои Котиботро мерасонад.

Моддаи 3

Ҳар сол, дар ҷаласаи якуми худ, Кумита Раис ва муовини раисро интихоб мекунад.

Моддаи 4

Дабири кулли Созмони Милали Муттаҳид ҳамасола Кумитаро таҳти сарпарастии Комиссияи иқтисодии Аврупо ва инчунин бо дархости маъмуриятҳои салоҳиятдори на камтар аз панҷ давлате, ки Тарафҳои аҳдкунанда мебошанд, даъват мекунад.

Моддаи 5

Пешниҳодот ба овоз гузошта мешаванд. Ҳар як давлат, ки Аҳдкунанда буда, дар ҷаласа намояндагӣ мекунад, як овоз дорад. Пешниҳодоте, ки пешниҳодҳо оид ба ворид намудани тағйирот ба Конвенсияи мазкур намебошад, бо овози аксарияти ҳозирбуда ва овоздиҳанда қабул карда мешаванд. Тағйирот ба Конвенсияи мазкур ва қарорҳое, ки дар моддаҳои 59 ва 60 ин Конвенсия зикр шудаанд, бо тарафдории аксарияти аз се ду ҳиссаи ҳозирин ва овоздиҳандагон қабул карда мешаванд.

Моддаи 6

Барои қабули қарор кворум лозим аст, ки он на камтар аз сеяки давлатҳои Тарафҳои аҳдкунанда бошанд. (ECE/TRANS/17 / Amend. 16; санаи 25 июни соли 1994 эътибор пайдо кардааст).

Моддаи 7

Пеш аз баста шудани ҷаласа, Кумита маърӯзаи худро тасдиқ мекунад.

Моддаи 8

Дар ҳолати мавҷуд набудани муқаррароти дахлдор дар замимаи мазкур, агар Кумита қарори дигар қабул накунад, қоидаҳои тартибҳои Комиссияи иқтисодии Аврупо татбиқ карда мешаванд.

ТАРКИБ, ВАЗИФАҲО ВА ҚОИДАҲОИ ТАРТИБОТИ ШӮРОИ ИҶРОИЯИ ББА

Моддаи 9 -*[2] /

1. Шӯрои иҷроияи ББА, ки Кумитаи маъмурӣ мутобиқи моддаи 58 тъсис додааст, аз нӯҳ аъзо иборат аст, ки Тарафҳои гуногуни аҳдкунандаи Конвенсияро намояндагӣ мекунанд. Котиби ББА дар ҷаласаҳои Шӯро иштирок мекунад.

Қайди тавзеҳотӣ ба банди 1 модаи 9

8.9.1 Аъзоёни Шӯрои иҷроияи ББА бояд салоҳиятнок буда, дар татбиқи расмиёти гумрукӣ, алахусус расмиёти транзити ББА, чӣ дар дохили кишвар ва чӣ дар сатҳи байналхалқӣ , босалоҳият ва ботаҷриба бошанд.

[2] (ECE/TRANS/17 / Amend. 32; санаи 17 феврали соли 2019 эътибор пайдо кардааст)

Аъзоёни Шӯро аз ҷониби ҳукуматҳои дахлдор ё ташкилотҳое, ки Тарафҳои аҳдкунандаи Конвенсия мебошанд, пешбарӣ карда мешаванд. Онҳо манфиатҳои Тарафҳои аҳдкунандаи Конвенсияро намояндагӣ мекунанд, на манфиатҳои хоси ягон ҳукумат ё созмони инфиродиро. (ECE/TRANS/17/Amend.32, санаи 1 январи соли 2015 эътибор пайдо кардааст)

2. Аъзоёни Шӯрои иҷроияи ББА аз ҷониби Кумитаи маъмурӣ бо овози аксарияти аъзоёни ҳозирбуда ва дар овоздиҳӣ иштирокдошта интихоб карда мешаванд. Мӯҳлати ваколати ҳар як аъзои Шӯрои иҷроияи ББА ду сол аст. Аъзои Шӯрои иҷроияи ББА метавонанд дубора интихоб карда шаванд. Доираи салоҳияти Шӯрои иҷроияи ББА аз ҷониби Кумитаи маъмурии ББА муқаррар карда мешаванд.

Қайдҳои тавзеҳӣ ба банди 2 моддаи 9

8.9.2 Агар ягон аъзои Шӯрои иҷроияи ББА пеш аз ба охир расидани мӯҳлати муқарраршудаи амали онҳо истеъфо диҳад, Кумитаи маъмурии ББА метавонад узви ӯро ивазкунандаро интихоб кунад. Дар ин сурат, узви интихобшуда ваколатҳои худро танҳо дар давоми мӯҳлати боқимондаи ваколатҳои пешгузаштаи худ нигоҳ медорад. Дар ҳолате, ки агар узви Шӯрои иҷроияи ББА бо сабабҳои ғайр аз истеъфо наметавонад мӯҳлати ваколати худро ба итмом расонад, маъмурияти миллии узви дахлдор инро дар шакли хаттӣ ба Шӯрои иҷроияи ББА ва котиботи ББА мерасонад. Дар ин сурат, Кумитаи маъмурӣ метавонад ба муҳлати боқимондаи ваколатҳо аъзои ивазкунандаро интихоб кунад.

(ECE/TRANS/17/ Amend. 32; санаи 1 январи соли 2015 эътибор пайдо кардааст)

<u>Моддаи 10 -*/</u>

Шӯрои иҷроияи ББА:

а) татбиқи Конвенсия, аз ҷумла фаъолияти системаи кафолатҳоро назорат мекунад ва вазифаҳои Конвенсия ва Кумитаи маъмурӣ ба вай вогузоршударо иҷро мекунад;

б) корҳоро оид ба чоп ва бо тартиби марказонидашуда паҳнкунии китобчаҳои ББА -ро байни иттиҳодияҳо, ки онро яке аз ташкилотҳои ваколатдори байналмилалии дар моддаи 6 зикршуда анҷом дода метавонад, назорат мекунад;

Қайди тавзеҳӣ ба банди б) моддаи 10

8.10 (b) Созишномаи дар қайди тавзеҳӣ ба моддаи 6.2 -бис ёдрас шудааст, инчунин нисбати ҷавобгарии ташкилоти байналмилалии дар зербанди б) ҳамин модда зикршуда татбиқ мешавад, агар чоп ва паҳнкунии марказонидаи китобчаҳои ББАаз ҷониби ташкилоти байналмилалии дар боло зикршуда анҷом дода шавад. (ECE/TRANS/17/ Amend. 27; санаи 12 августи соли 2006 эътибор пайдо кардааст)

c) мубодилаи иттилооти амалиётӣ ва дигар маълумотро байни мақомоти салоҳиятдори Тарафҳои аҳдкунанда ҳамоҳанг мекунад ва ба рушди он мусоидат мекунад;

d) мубодилаи иттилоотро байни мақомоти салоҳиятдори Тарафҳои аҳдкунанда, иттиҳодияҳо ва ташкилотҳои байналмилалӣ ҳамоҳанг мекунад ва ба рушди он мусоидат мекунад;

e) ба ҳалли баҳсҳои байни Тарафҳои аҳдкунанда, иттиҳодияҳо, ширкатҳои суғурта ва ташкилотҳои байналмилалӣ, бе зарар расонидан ба моддаи 57, оид ба ҳалли баҳсҳо мусоидат мекунад;

f) омодагии кормандони мақомоти гумрук ва дигар шахсони манфиатдорро, ки дар тартибҳои ББА иштирок мекунанд, дастгирӣ мекунад;

g) бо мақсади байни Тарафҳои аҳдкунанда паҳн кардани бақайдгирии мутамарказро, ки аз ҷониби ташкилотҳои байналмилалии дар моддаи 6 зикршуда пешниҳод мегардад, дар бораи ҳамаи қоидаҳо ва тартибҳо, ки аз тарафи иттиҳодияҳо додани китобчаҳои ББА-ро танзим мекунанд, ба он андозае, ки онҳо ба шартҳо ва талаботҳои ҳадди аққали дар замимаи 9 муқарраргардида нисбат доранд, тилоотро пеш мебарад карда шаванд;

h) нархи китобчаҳои ББА -ро назорат мекунад.

<u>Моддаи 11-*/</u>

1. Маҷлиси Шӯро аз ҷониби Котиби ББА бо дархости Кумитаи маъмурӣ ё ҳадди аққал се аъзои Шӯро даъват карда мешавад.

2. Шӯро мекӯшад, ки қарорҳоро бо ризоияти умум қабул кунад. Агар ноил шудан ба ризоити умум номум бошад, онҳо ба овоз монда, бо овози аксарияти аъзоёни ҳозирбуда ва дар овоздиҳӣ иштирокдошта қабул карда мешаванд. Барои қабули қарор кворуми иборат аз панҷ аъзо лозим аст. Котиби ББА ҳуқуқи овоздиҳӣ надорад.

(EGE / TRANS / 17 / Amend. 19; санаи 17 феврали соли 1999 эътибор пайдо кардааст)

3. Шӯро Раис интихоб карда, қоидаву тартибҳои худро қабул мекунад.

4. Шӯро дар бораи фаъолияти худ, аз ҷумла пешниҳоди ҳисоботи молиявии санҷида ба Кумитаи маъмурӣ на камтар аз як маротиба дар як сол ё бо дархости Кумитаи маъмурӣ ҳисобот медиҳад. дар Кумитаи маъмурӣ Шӯро аз ҷониби Раиси он намояндагӣ мешавад.

5. Шӯро ҳама маълумот ва дархостҳои Кумитаи маъмурӣ, Тарафҳои аҳдкунанда, Котиби ББА, иттиҳодияҳои миллӣ ва ташкилотҳои байналмилалие, ки дар моддаи 6 Конвенсия зикр шудаанд ба вай фиристодаро баррасӣ мекунад. Ин ташкилотҳои байналмилалӣ ҳуқуқ доранд дар ҷаласаҳои Шӯрои иҷроияи ББА ба ҳайси нозир ширкат варзанд, ба шарте ки Раиси он қарори дигар қабул накунад. Дар ҳолати зарурӣ, бо даъвати Раис, дилхоҳ дигар ташкилот метавонад ба ҳайси нозир дар ҷаласаҳои Шӯро ширкат варзад.

<u>Моддаи 12 -*/</u>

Яке аз кормандони котиботи Комиссияииқтисодии Аврупо котиби ББА мешавад, ки қарорҳои Шӯрои иҷроияи ББА-ро дар доираи салоҳияти Шӯро иҷро мекунад. Ба Котиби ББА котиботи ББА кӯмак мерасонад, ки шумораи онро Кумитаи маъмурии ББА муайян мекунад.

<u>Моддаи 13 -*/</u>

1. Фаъолияти аъзоёни Шӯрои иҷроияи ББА ва котиботи ББА то дарёфт шудани манбаъҳои алтернативии маблағгузорӣ аз маблағи аз ҳар як китобчаи ББА, ки ташкилоти байналмилалии дар моддаи 6 зикргардида дода мешавад, маблағгузорӣ мегардад. Ин маблағро Кумитаи маъмурии ББА тасдиқ менамояд.

(ECE/TRANS /17 /Amend. 28; аз санаи 1 январи соли 2009 эътибор пайдо кардааст)

Қайди тавзеҳӣ ба банди 1 моддаи 13, -*/[3]

8.13.1- 1 Шартҳои маблағгузорӣ

Пас аз ба охир расидани дусолаи аввал, Тарафҳои аҳдкунандаи Конвенсия муқаррар мекунанд, ки фаъолияти Шӯрои иҷроияи ББА ва котиботи ББА аз ҳисоби буҷаи доимии Созмони Милали Муттаҳид маблағгузорӣ карда мешавад. Ин имконияти тамдиди татбиқи шартҳои маблағгузории аввалияро истисно намекунад, агар маблағгузории Созмони Милали Муттаҳид ё манбаъҳои дигар таъмин карда нашавад.

[3] (ECE/TRANS/17/Amend.19, аз санаи 17 феврали соли 1999 эътибор пайдо кардааст)

8.13.1- 2 Фаъолияти аъзоёни Шӯрои иҷроияи ББА

Фаъолияти аъзоёни Шӯрои иҷроияи ББА аз ҷониби ҳукуматҳои дахлдори онҳо маблағгузорӣ карда мешавад.

8.13.1- 3 Маблағ

Маблағе, ки дар банди 1 зикр шудааст, ба а) буҷа ва сметаи хароҷоти Шӯрои ББА ва котиботи ББА, ки аз ҷониби Кумитаи маъмурии ББА тасдиқ шудааст ва б) дурнамои ташкилоти байналмилалӣ дар бораи шумораи китобчаҳои ББА, ки дода хоҳанд шуд, асос меёбад.

(ECE/TRANS/17/Amend. 28; аз санаи 1 январи соли 2009 эътибор пайдо кардааст)

2. Тартиби маблағгузории фаъолияти Шӯрои иҷроияи ББА ва котиботи ББА аз ҷониби Кумитаи маъмурии ББА тасдиқ карда мешаванд[4].

(ECE / TRANS / 17 /Amend 28; аз 1 январи соли 2009 эътибор пайдо кардааст)

<u>Қайди тавзеҳотӣ ба банди 2 моддаи 13</u>

8.13.2 Пас аз машварат бо ташкилоти байналмилалии дар моддаи 6 тазаккургардида, тартиби дар банди 2 зикргардида бояд дар Созишномаи байни ЕЭК СММ, ки аз номи тарафҳои аҳдкунанда ваколатдор аст ва амал мекунад, ва ташкилоти байналмилалии дар моддаи 6 зикргардида инъикос карда мешаванд. Созишнома аз ҷониби Кумитаи маъмурии ББА тасдиқ карда мешавад.

(ECE/TRANS/17/Amend 28; аз санаи 1 январи соли 2009 эътибор пайдо кардааст)

[4] Тартиб муфассалтар дар ҳуҷҷати ECE/TRANS/WP.30/AC.2/89, банди 38 ва замимаи II оварда шудааст.

Замимаи 9*/

ДАСТРАСӢ БА ТАРТИБИ ББА

Қисми I

ИҶОЗАТНОМА БА ИТТИҲОДИЯҲО БАРОИ ДОДАНИ КИТОБЧАҲОИ ББА ВА ҲАМЧУН КАФИЛ АМАЛ КАРДАН

Шартҳо ва талаботи ҳадди аққал

1. Шартҳо ва талаботҳои ҳадди аққал, ки бояд иттиҳодияҳо барои гирифтани иҷозат аз Тарафҳои аҳдкунанда барои додани китобчаҳои ББА ва мутобиқи моддаи 6 Конвенсия ҳамчун кафил баромад кардан, дар бар мегиранд:

a) Далели тасдиққунандаи мавҷудияти он, ки ҳадди аққал як сол ба сифати иттиҳодияи дар он Тарафи Аахдкунандае, ки иҷозатнома дода шудааст, ба қайд гирифта шудааст.

Қайди тавзеҳотӣ ба банди 1 a) -*/[5]

9.I.1. a) Соқит шудааст

(ECE/TRANS/17/Amend 29; аз санаи 1 январи соли 2012 эътибор пайдо кардааст)

b) далелҳое, ки вазъи устувори молиявӣ ва мавҷудияти қобилияти ташкилӣ барои иҷрои ӯҳдадориҳои иттиҳодия тибқи Конвенсияро тасдиқ мекунанд.

c) Ҷой надоштани ягон вайронкунии ҷиддӣ ё такрории қоидаҳои гумрукӣ ё қонунгузории андоз.

[5] /(ECE/TRANS/17/Amend.19, санаи 17 феврали соли 1999, эътибор пайдо кардааст
ECE/TRANS/17/Amend.29, санаи 1 январи соли 2012 эътибор пайдо кардааст)
вступила в силу 1 января 2012 г.)
(ECE/TRANS/17/Amend.34, сана 1 июли соли 2018 эътибор пайдо кардааст)

d) бастани созишномаи хаттӣ ё дигар санади ҳуқуқии байни иттиҳодия ва мақомоти салоҳиятдори Тарафи аҳдкунанда, ки он дар он таъсис ёфтааст, аз ҷумла аз ҷониби иттиҳодия қабул кардани ӯҳдадориҳои дар банди 3 пешбинишуда.

2. Нусхаи тасдиқшудаи созишномаи хаттӣ ё дигар санади ҳуқуқии дар банди 1 (г) номбаршуда, аз ҷумла, дар ҳолати зарурӣ, матни тасдиқшудаи тарҷумаи он ба забонҳои англисӣ, русӣ ё фаронсавӣ, бояд ба Шӯрои иҷроияи ББА супорида шавад. Ҳама гуна тағирот ба ин созишномаи хаттӣ ё дигар санади ҳуқуқӣ фавран ба маълумоти Шӯрои иҷроия и ББА расонида мешавад.

3. Уҳдадориҳои иттиҳодия:

i) риояи ӯҳдадориҳои дар моддаи 8 Конвенсия пешбинигардида;

ii) эътирофи маблағи ниҳоӣ, ки Тарафҳои аҳдкунанда муайян кардаанд, ки мутобиқи моддаи 8, банди 3-и Конвенсия аз иттиҳодиия барои як китобчаи ББА талаб карда мешавад;

(iii) пайваста ва алахусус пеш аз дархост кардани иҷозат барои дастрасии ашхос ба тартиби ББА , санҷидани он, ки ин шахсон шартҳо ва талаботи ҳадди аққали дар қисми II замимаи мазкур пешбинишуда риоя мекунанд;

iv) таъмини кафолатҳои худ бо масъулияти пурра дар он кишвар, ки ӯ таъсис дода шудааст дар робита бо муомилоти марбут ба истифодаи китобчаи ББА аз ҷониби худ ва иттиҳодияҳои хориҷие, ки ба ҳамон як ташкилоти байналмилалие, ки ба ҳайати он худи ӯ низ шомил аст, дода шудааст;

v) кафолати пӯшонидани масъулияти он бо қаноатмандии мақомоти салоҳиятдори Тарафи аҳдкунанда, ки он дар он таъсис ёфтааст, дар ширкати суғуртавӣ, ҷамъи суғуртакунандагон ё ташкилоти молиявӣ. Шартнома (ҳо) -и суғурта ё кафолати молиявӣ масъулияти ӯро дар робита бо амалиётҳо бо истифодаи китобчаи ББА, ки аз ҷониби ӯ ва иттиҳодияҳои хориҷие, ки ба ҳамон як ташкилоти байналмилалие, ки ба ҳайати он худи ӯ низ шомил аст, пурра пӯшониданд (фаро мегиранд).

Мӯҳлати огоҳинома дар бораи қатъ кардани шартномаи (шартномаҳои) суғурта ё кафолати молиявӣ бояд на камтар аз мӯҳлати огоҳиномаи қатъ шудани созишномаи хаттӣ ё дилхоҳ дигар ҳуҷҷати ҳуқуқии дар банди 1 г) тазаккургардида бошад.

Нусхаи тасдиқшудаи шартнома (ҳо)-и суғурта ё кафолати молиявӣ, инчунин ҳама тағқирот ба он (ҳо) -и минбаъда бояд ба Шӯрои иҷроияи ББА супорида шаванд, аз ҷумла дар ҳолати зарурӣ тарҷумаи тасдиқшуда ба забонҳои англисӣ, русӣ ё фаронсавӣ.

Ташреҳот ба банди f) v)

Хориҷ карда шудааст

(ECE/TRANS /W.30/2010/3 /Rev.1; ECE /TRANS /WP.30/AC.2 /2010/4 /Rev.1 ва ECE/TRANS /WP.30/ AC.2/105 , банди 32)

vi) ҳамасола, на дертар аз санаи 1 март, ба Шӯрои иҷроияи ББА дар бораи нархи ҳар як навъи китобчаи ББА додашаванда маълумот диҳад.

(ECE/TRANS/17 /Amend. 32; аз санаи 1 январи соли 2015 эътибор пайдо кардааст)

vii) ба мақомоти салоҳиятнок имкон медиҳад, ки ҳама ҳуҷҷатҳои ҳисоботӣ ва суратҳисобҳои марбут ба татбиқи расмиёти ББА -ро тафтиш кунанд;

viii) эътирофи тартиби ба таври самаранок ба эътидол овардани баҳсҳо, ки дар натиҷаи истифодаи китобчаҳои ББА ба тариқи ғайриқонунӣ ё қаллобӣ ба вуҷуд омадаанд, ба қадри имкон бе мурочиатнамоӣ ба суд;

ix) риояи қатъии муқаррароти мақомоти салоҳиятдори Тарафи аҳдкунанда, ки он дар таъсис шудааст, мавриди гирифтан ё бозхондани иҷозатнома мутобиқи моддаи 6 Конвенсия ва қисми II замимаи мазкур ё маҳрум кардан аз ҳуқуқи ашхос мутобиқи моддаи 38 Конвенсия;

x) изҳори ризоияти худ ба татбиқи софдилонаи ҳамаи қарорҳои аз ҷониби Кумитаи маъмурии ББА ва Шӯрои иҷроияи ББА қабулшуда, ба шарте ки онҳо аз ҷониби мақомоти салоҳиятдори Тарафи аҳдкунанда, ки дар он иттиҳодия таъсис ёфтааст, эътироф карда шаванд.

4. Вақте ки тибқи тартиби пешбининамудаи моддаи 11, аз иттиҳодияи кафолатдиҳанда пардохт кардани маблағи дар бандҳои 1 ва 2 моддаи 8 зикргардидаро дархост мекунанд, он бояд мутобиқи созишномаи хаттии дар қайди тавзеҳотии 0.6.2 –бис -1 ба банди 2-бис моддаи 6 зикргардида, ба ташкилоти байналмилалӣ дар бораи гирифтани талабнома хабар диҳад.

5. **Тарафи аҳдкунанда, ки дар он иттиҳодияи мазкур таъсис ёфтааст, ваколати худро барои додани ББА бекор мекунад ва дар ҳолати риоя накардани ин шартҳо ва талабот ҳамчун кафил баромад мекунад. Агар Тарафи аҳдкунанда дар бораи бозхондани иҷозатнома қарор қабул кунад, ин қарор на пештар аз се (3) моҳ аз рӯзи бозхондаш эътибор пайдо мекунад.**

6. Иҷозате, ки ба ин ё он иттиҳодия тибқи шартҳои дар боло тазаккургардида дода шудааст, ба масъулият ва ӯҳдадориҳои ин иттиҳодия дар асоси Конвенсия дахл намекунад.

7. Шартҳо ва талаботи дар боло тазаккургардида, ба шартҳо ва талаботҳои иловагие, ки ҳар як Тарафи аҳдкунанда метавонад муқаррар кунад, дахл намекунад.

Қисми II

ИҶОЗАТ БАРОИ ШАХСОНИ ВОҚЕЙ ВА ШАХСОНИ ҲУҚУҚӢ БАРОИ ИСТИФОДА АЗ КИТОБЧАҲОИ ББА

Шартҳо ва талаботи ҳадди аққал

1. Шартҳо ва талаботи ҳадди аққал бояд аз ҷониби шахсоне, ки мехоҳанд ба расмиёти ББА дастрасӣ дошта бошанд, риоя шаванд, дар бар мегиранд:

a) далелҳое, ки мавҷудияти таҷриба ё ҳадди аққал қобилияти ҳамлу нақли мунтазами байналмилалиро тасдиқ мекунанд (дорандаи иҷозатнома барои анҷом додани ҳамлу нақли байналмилалӣ ва ғ.).

b) Вазъи устувори молиявӣ.

c) Далелҳое, ки донишҳоро оид ба татбиқи Конвенсияи ББА нишон медиҳанд.

d) Мавҷуд набудани вайронкориҳои ҷиддӣ ё такрории қоидаҳои гумрукӣ ё қонунгузории андоз.

e) Муқаррарот дар эъломияи хаттии ӯҳдадорӣ дар назди иттиҳодия, ки дар назар дорад, ки шахси мазкур

i) ҳама расмиёти гумрукии тибқи Конвенсия талабшавандаро дар идораҳои гумруки маҳалли сафар, гумрукҳои байни ва гумрукҳои маҳалли таъинотро риоя мекунад;

(ii) маблағҳои оидбудаи дар бандҳои 1 ва 2 моддаи 8 Конвенсия зикршударо пардохт мекунад, агар инро мақомоти салоҳиятдор мутобиқи банди 2 моддаи 11 Конвенсия талаб кунанд; (ECE/TRANS/17/Amend.30; санаи 13 сентябри соли 2012 эътибор пайдо кардааст)

iii) ба иттиҳодияҳо иҷозат медиҳад - то ҳадде ки қонунгузории миллӣ иҷозат додааст - маълумотро дар бораи шартҳо ва талаботҳои ҳадди ақали дар боло зикршуда санҷад.

2. Шартҳо ва талаботҳои иловагии нисбатан маҳдудкунандаро барои дастрасӣ ба тартибҳои ББА метавонанд аз ҷониби мақомоти салоҳиятдори Тарафҳои аҳдкунанда ва худи итиҳодияҳо ҷорӣ карда шаванд, ба шарте ки мақомоти салоҳиятдор тартиби дигаре қабул накунанд.

Тартиб

3. Тарафҳои аҳдкунанда мувофиқи қонунгузории миллӣ тартиботеро муайян мекунад, ки бояд барои дастрасӣ ба тартибҳои ББА дар асоси шартҳо ва талаботҳои ҳадди ақали дар бандҳои 1 ва 2 пешбинишуда риоя карда шавад.

Қайди тавзеҳотӣ ба банди 3

9.II.3 Кумита оид ба додани иҷозат

Тавсия дода мешавад, ки кумитаҳои миллии иҷозатдиҳӣ иборат аз намояндагони мақомоти салоҳиятдор, иттиҳодияҳои миллӣ ва дигар ташкилотҳои манфиатдор таъсис дода шаванд. (ECE/TRANS /17/Amend. 19; аз санаи 17 феврали соли 1999 эътибор пайдо кардааст)

4. Мақомоти салоҳиятдор дар давоми як ҳафта, оғоз аз санаи додани иҷозат ё бекор кардани иҷозатнома барои истифодаи китобчаи ББА маълумоти муфассалро дар бораи ҳар як шахс Шӯрои иҷроияи ББА тибқи намунаи иҷозати замимашуда (ТБР) мефиристад.

Қайди тавзеҳотӣ ба банди 4

9.II.4 Муқаррароти ҳуқуқӣ барои пешниҳоди маълумот, ки дар банди мазкури 4 муқаррар карда шудаанд, дар сурати дуруст истифода бурдани барномаҳои электроние, ки аз ҷониби котиботи ББА таҳти назорати Шӯрои иҷроияи ББА таҳия шудааст, иҷрошуда ҳисобида мешавад. (ECE /TRANS /17/Amend.32; аз санаи 1 январи соли 2015 эътибор пайдо кардааст)

5. Иттиҳодия ҳамасола рӯйхати ҳамаи шахсоне, ки иҷозат гирифтанд, инчунин шахсоне, ки аз онҳо иҷозатномаҳо бозпас гирифта шуданд ба ҳолати санаи 31 декабр пешниҳод менамояд. Ин рӯйхат дар давоми як ҳафта пас аз 31 декабр ба мақомоти салоҳиятдор интиқол дода мешавад. Мақомоти салоҳиятдор нусхаи ин рӯйхатро ба Шӯрои иҷроияи ББА мефиристанд.

Қайди тавзеҳотӣ ба банди 5

9.II.5 Қайди тавзеҳотии 9.II.4 нисбати mutatis mutandis ба банди 5 татбиқ мегардад. (ECE/TRANS/17/Amend. 32; аз санаи 1 январи соли 2015 эътибор пайдо кардааст)

6. Иҷозати дастрасӣ ба тартибҳои ББА худ маънои ҳуқуқи аз иттиҳодияҳо гирифтани китобчаҳои ББА надорад.

7. Иҷозат ба ин ё он шахс барои истифодаи китобчаи ББА мувофиқи шартҳо ва талаботи ҳадди ақали дар боло зикршуда ба масъулият ва ӯҳдадориҳои он шахс аз рӯи Конвенсия дахолат наменамояд.

Ташреҳот ба қисми II (Тартибҳо)

Ҳамкорӣ байни мақомоти салоҳиятдор

Дар робита ба иҷозат додан ба шахс барои истифодаи китобчаи ББА мутобиқи қисми II замимаи 9 Конвенсия, мақомоти салоҳиятдори Тарафи аҳдкунанда, ки дар он шахси мазкур будубоши доимӣ дорад ё таъсис ёфтааст, ҳама гуна маълумотро, ки Тарафи дигари аҳдкунанда мутобиқи банди 2 моддаи 38 доир ба вайронкунии ҷиддӣ ва такрории қонунгузории гумрук, ки аз ҷониби ин шахс содир шудааст, ирсол менамояд, ба назар мегирад. Ҳамин тариқ, бо мақсади таъмини баррасии самараноки парванда аз ҷониби Тарафи аҳдкунанда, ки шахси мазкур дар он ҷо будубоши доимӣ дорад аст ё таъсис ёфтааст, чунин огоҳинома бояд то ҳадди имкон маълумоти муфассал дошта бошад. (TRANS/ WP.30/196, банди 76; TRANS /WP.30/200, банди 68)

Аз низоми ББА хориҷ кардани нақлкунандаи миллӣ

Барои аз низоми ББА хориҷ кардани нақлкунандаи миллӣ, ки дар вайронкунии ҷиддии қоидаҳои гумрукӣ, ки дар қаламрави кишваре, ки ӯ будубоши доимӣ дорад ё таъсис ёфтааст, содир кардан гунаҳгор аст, ба мақомоти гумрук инчунин тавсия дода мешавад, ки на танҳо банди 1 моддаи 38, балки инчунин муқаррароти банди 4 моддаи 6 ва банди 1 г) қисми II замимаи 9-ро истифода баранд. (TRANS/WP.30/196, банди 77; TRAN/WP.30 /200, банди 68)

ВАРАҚАИ НАМУНАВИИ ДОДАНИ ИҶОЗАТНОМА (ВНИ)

Кишвар: ....

Номи иттиҳодия:..

Мақомоти салоҳиятдор: ....

Аз тарафи иттиҳодияҳои миллӣ ва/ё мақомоти салоҳитдор пур карда мешавад								
Рақами мушаххас кунанда	Насаби шахс/(шахсон) номи корхона	Суроға и корхон а	Нуқтаи тамос ва рақам барои тамос (тел., факс ва почтаи электронӣ)	Рақами бақайдгирии корхона ё иҷозатнома ва ғ.*/	Ҳодисаи пештар бозхонда н иҷозатн ома	Санаи дда шудани иҷозат**/	Санаи бозхонд а гирифта ни иҷозат**/	Мӯҳр/ Имзо
…								
…								
…								

*/ Агар маҷуд бошад.

** Дар ҳолатҳои дахлдор

Нисбати ҳар як шахсе, ки иттиҳодияи иҷозатгирифта барои ӯ иҷозат мехоҳад, ба мақомоти салоҳиятдор бояд ҳадди аққал маълумоти зеринро пешниҳод кунанд:

- рақами мушаххаси инфиродӣ (РИ), ки аз ҷониби иттиҳодияи кафолатӣ ба шахс дода мешавад (дар ҳамкорӣ бо ташкилоти байналмилалие, ки ӯ узви он мебошад) тибқи шакли мувофиқашуда. Шакли рақами мушаххасро Кумитаи маъмурӣ муайян мекунад;

(ECE/TRANS/1/ Amend.26; аз санаи 1 апрели 2006 эътибор пайдо кардааст)

- насаб (ҳо) ва суроғаи (суроғаҳои) шахс (ё шахсон) ё ном (ҳо) ва суроғаи корхона (дар сурати якҷояшавии корхонаҳо - инчунин насаб ва номҳои роҳбарони масъул);

- нуқтаи тамос (шахси воқеӣ, ки ба мақомоти гумрук ва иттиҳодияҳо дар бораи амалиёти ББА маълумот пешниҳод мекунад), бо нишон додани рақами пурраи телефон, факс ва почтаи электронӣ);

- рақами бақайдгирии тиҷоратӣ ё рақами иҷозатномаи байналмилалии нақлиёт ё дигар маълумот (агар бошад);

- (дар ҳолати дахлдор) ҳолата (ҳо) -и қаблии бозхондани иҷозат, бо нишон додани сана, давомнокӣ ва хусусияти бозхондани иҷозат.

Ташреҳот ба варақаи намунавии додани иҷозат (ВНИ)

Шакли рақами мушаххаси инфиродӣ (РИ)

Кумитаи маъмурӣ шакли зеринро барои рақами мушаххас барои дорандагони китобчаи ББА муқаррар кардааст, ки шахсони барои истифодаи китобчаи ББА мутобиқи қисми II замимаи 9 Конвенсияи ББА ваколатдор мебошанд:

“AAA / BBB / XX ... X”,

ки дар он “AAA” рамзи сеҳарфи кишваре мебошад, ки дар он ҷой шахс барои истифодаи китобчаи ББА мутобиқи системаи таснифоти Созмони байналмилалии стандартизатсия (ИСО) иҷозат гирифтааст. Феҳристи пурраи рамзи кишварҳо, ки Тарафҳои аҳдкунандаи Конвенсияи ББА мебошанд, мунтазам ҳамчун замима ба рӯзномаҳои маҷлис ва ҳисоботи расмии Кумитаи маъмурӣ нашр карда мешаванд,

"BBB" рамзи серақамаи иттиҳодияи миллӣ мебошад, ки тавассути он дорандаи китобчаи ББА иҷозат гирифтааст, мутобиқи системаи таснифоте, ки ташкилоти дахлдори байналмилалӣ, ки иттиҳодия узви он мебошад, таъсис дода шудааст ва имкон медиҳад, ки ҳар як иттиҳодияи миллӣ ба таври мушаххас муайян карда шавад. Феҳристи пурраи рамзҳои ба иттиҳодияҳои миллӣ додашуда мунтазам ҳамчун замима ба рӯзномаҳои маҷлис ва ҳисоботи расмии Кумитаи маъмурӣ нашр карда мешаванд.

"XX ... X" ин рақамҳои тартибӣ (ҳадди аксар даҳ рақам) мебошанд, ки шахсе, ки барои истифодаи китобчаи ББА мутобиқи қисми II замимаи 9 Конвенсияи ББА ваколатдорбударо мушаххас менамояд. Пас аз додани рақами мушаххас, онро дубора истифода бурдан мумкин нест, ҳатто агар шахсе, ки ба ӯ дода шудааст, соҳиби китобчаи ББА буданро қатъ кунад.

(TRANS/WP.30/218, банди 36 ва замимаи 2;

TRANS/ WP.30/AC.2/77, банди 51 ва замимаи 3)

Қисми III

БА ТАШКИЛОТИ БАЙНАЛМИЛАЛИИ ДАР МОДДАИ 6 ЁДРАСШУДА ПЕШНИҲОД НАМУДАНИ ИҶОЗАТҲО БА МАСЪУЛИЯТ БАРОИ ТАШКИЛ ВА ФАЪОЛИЯТИ САМАРАБАХШИ СИСТЕМАИ БАЙНАЛХАЛҚИИ КАФОЛАТ, ВА ҲАМЧУН ЧОП ВА ПАҲН КАРДАНИ КИТОБЧАҲОИ ББА

Шартҳо ва талабот

1. **Барои аз Кумитаи маъмурӣ мутобиқи моддаи 6.2-бис Конвенсия гирифтани иҷозат барои масъул будан барои ташкили самарабахш ва фаъолияти системаи кафолати байналмилалӣ, ва ҳамчунни чоп ва паҳн кардани китобчаҳои ББА, тшкилоти байналмилалӣ бояд ба шартҳо ва талаботи зерин ҷавобгӯ бошад:**

а) исботи салоҳияти касбӣ ва мавқеи устувори молиявӣ барои ташкил ва фаъолияти самарабахши низоми байналмилалии кафолат ва қобилияти ташкилӣ барои иҷрои ӯҳдадориҳои худ дар назди Конвенсия тавассути пешниҳоди ҳисоботи мутттаҳидшудаи солонаи молиявӣ, ки аз ҷониби аудиторони мустақили эътирофшудаи байналмилалӣ ба таври мувофиқ санҷида шудааст;

б) мавҷуд набудани ягон вайронкунии ҷиддӣ ё такрории қоидаҳои гумрук ё қонунгузории андоз.

2. Мутобиқи иҷозатнома, ташкилоти байналмилалӣ:

а) ба Тарафҳои аҳдкунандаи Конвенсияи ББА тавассути иттиҳодияҳои миллии ба ҳайати ташкилоти байналмилалӣ дохилбуда, нусхаҳои тасдиқшудаи шартномаи суғуртаи ҳамаро фарогиранда ва далели пӯшонидани суғуртавиро пешниҳод мекунанд;

б) ба мақомоти салоҳиятдори Конвенсияи ББА маълумот дар бораи қоидаҳо ва расмиёти барои додани китобчаҳои ББА аз ҷониби иттиҳодияҳои миллӣ пешбинишударо пешниҳод мекунад;

в) ҳар сол ба мақомоти салоҳиятдори Конвенсияи ББА оид ба даъвоҳои пешниҳодшуда, ба эътидол наоварда, пардохтшуда ва пардохтнашуда ё бе пардохти иддао ба эътидоловарда, маълумот пешниҳод менамояд.

г) ба мақомоти салоҳиятдори Конвенсияи ББА тамоми маълумотро дар бораи ҳаҷми пурраи фаъолияти системаи ББА, аз ҷумла ва илова бар ҳама, маълумоти саривақтӣ ва асоснокро

дар бораи тамоюлҳои марбут ба шумораи амалиётҳои қатънагардидаи ББА , даъвоҳои пешниҳодшуда, ба эътидол наоварда, пардохтшуда ва ё бе пардохт ба эътидол оварда, ки метавонанд боиси мушкилоти фаъолияти дурусти системаи ББА шаванд ё ба мушкилот дар фаъолияти пайвастаи системаи кафолати байналмилалии он оварда расонанд, маълумот пешниҳод кунад;

д) ба мақомоти салоҳиятдори Конвенсияи ББА маълумоти омориро оид ба шумораи китобчаҳои ББА, ки ба ҳар як Тарафи аҳдкунанда дода шудааст, бо тақсимкунӣ аз рӯи навъҳо, маълумот пешниҳод намояд;

е) Ба Шӯрои иҷроияи ББА маълумоти муфассалро дар бораи нархи аз ҷониби ташкилоти байналмилалӣ барои ҳар як намуди китобчаҳои ББА, ки вай медиҳад, гирифташаванда маълумоти муфассал пешниҳод менамояд;

ж) барои коҳиш додани хавфи сохтакории китобчаҳои ББА тамоми чораҳои имконпазирро меандешанд;

з) дар сурати ошкор кардани камбудиҳо ё норасоиҳо вобаста ба китобчаҳои ББА чораҳои дахлдори ислоҳиро андешида, бобати ин ба Шӯрои иҷроияи ББА хабар медиҳад;

и) дар он ҳолатҳое, ки мусоидати Шӯрои иҷроияи ББА дархост мешавад, дар ҳалли баҳсҳо пурра ширкат меварзанд;

к) таъмин менамояд, ки дилхоҳ мушкилоти вобаста ба фаъолияти қаллобӣ ё мушкилоти дигар ҳангоми истифодаи Конвенсияи ББА, фавран ба маълумоти Шӯрои иҷроияи ББА расонида шавад;

л) якҷоя бо иттиҳодияҳои миллии кафолатдиҳанда, ки ба ташкилоти байналмилалӣ ва маъмуриятҳои гумрукӣ дохиланд, системаи назорати китобчаҳои ББА-ро идора мекунанд ва Тарафҳои аҳдкунанда ва мақомоти салоҳиятдори Конвенсияро дар бораи мушкилоти дар ин система баамаломада огоҳ мекунанд;

м) ба мақомоти салоҳиятдори Конвенсияи ББА иттилооти оморӣ ва маълумотро дар бораи фаъолияти Тарафҳои аҳдкунанда вобаста ба системаи назорат, ки дар замимаи 10 пешбинӣ шудааст, пешниҳод менамояд;

н) ҳадди аққал ду моҳ пеш аз санаи пешакии эътибор пайдо кардан ё тамдид кардани иҷозатнома, ки мутобиқи моддаи 6.2 –бис Конвенсия дода шудааст, созишномаи хаттӣ байни ташкилот ва котиботи Комиссияи иқтисодии Аврупои Созмони Миллали Муттаҳид, Кумитаи маъмурии ваколатдор ва аз номи вай амалкунанда, азҷумла аз тарафи ташкилоти байналмиллалӣ эътироф шудани уҳдадориҳои худ, ки дар банди мазкур оварда шудаанд.

о) ҳисобот ва суратҳисобҳои алоҳидаеро, ки дорои маълумот ва ҳуҷҷатҳои ба ташкил ва фаъолияти системаи кафолати байналмилалӣ ва чоп ва паҳн намудани ББА алоқаманд мебошанд, пеш мебарад;

р) кӯмаки пурра ва саривақтӣ, аз ҷумла, вале на танҳо, дастрасӣ ба ҳисобот ва ҳисобҳои дар боло зикршударо барои хадамоти салоҳиятдори Созмони Милали Муттаҳид ё дилхоҳ дигар мақомоти салоҳиятдори ба таври дахлдор ваколатдоршуда, мерасонад, ва ҳамеша ба нозирот ва санҷишҳои иловагии аудтории аз номи Тарафҳои аҳдкунанда мутобиқи бандҳои 5 ва 6 моддаи 1-бис замимаи 8 гузаронидашаванда мусоидат менамояд.

с) **аудитори мустақили берунаро барои гузаронидани санҷишҳои ҳарсолаи ҳисобот ва суратҳисобҳои дар зербанди о) зикргардида ҷалб мекунад. Аудити берунӣ мутобиқи Стандартҳои байналмилалии аудит (ISA) гузаронида мешавад ва натиҷаи чунин аудит бояд ҳисоботи солонаи аудиторӣ ва мактуби хизматӣ ба Кумитаи маъмурӣ мебошад ".**

3. Дар ҳолате, ки ташкилоти байналмилалӣ аз ҷониби иттиҳодияи кафолатдиҳанда дар бораи пардохти маблағҳои дахлдор огоҳ карда шавад, ӯ бояд дар муддати се (3) моҳ иттиҳодияи кафолатдиҳандаро дар бораи мавқеи худ нисбат ба талабот огоҳ созад.

4. Дилхоҳ маълумоте, ки дар доираи Конвенсия бевосита ё бавосита ташкилоти байналмилалӣ ба даст меорад ва кадоме, ки аз рӯи хусусияти худ махфӣ аст ё дар асоси махфият пешниҳод карда мешавад, ба ӯҳдадории ифшо накардани сирри касбӣ вобаста аст ва бо мақсади тиҷоратӣ ё ягон мақсади дигар истифода ва коркард карда намешавад, ба истиснои оне, ки барои вай ин маълумот дода шудааст, ё аз ҷониби шахси сеюм фош кардани он бидуни иҷозати бевоситаи шахс ё мақомоте, ки онро пешниҳод кардааст. Бо вуҷуди он, чунин маълумот метавонад бидуни иҷозат ба мақомоти салоҳиятдори Тарафҳои аҳдномаи ин Конвенсия дар ҳолатҳое дода шавад, ки салоҳиятҳо ё ӯҳдадориҳои дахлдор тибқи муқаррароти қонуни миллӣ ё байналмилалӣ муқаррар карда шаванд ё дар робита бо истеҳсолоти судӣ. Ошкор кардан ё интиқоли иттилоот дар мувофиқаи қатъӣ бо қоидаҳои оид ба ҳимояи маълумот амалкунандаи сурат мегирад.

5. Кумитаи маъмурӣ метавонад ваколатеро, ки мутобиқи моддаи 6.2- бис Конвенсия дода шудааст, дар сурати вайрон кардани ин шартҳо ва талабот бекор кунад. Агар Кумитаи маъмурӣ дар бораи бозхондани иҷозатнома қарор қабул кунад, қарор на дертар аз шаш (6) моҳ аз рӯзи бозхонд эътибор пайдо мекунад.

6. **Иҷозати ташкилоти байналмилалӣ, ки тибқи шартҳои дар боло муқарраршуда дода шудааст, бе расонидани зарар ба масъулият ва ӯҳдадориҳои ин ташкилот тибқи Конвенсия дода мешавад. (ECE/TRANS /17/Amend.31; санаи 10 октябри 2013 эътибор пайдо кардааст; ECE /TRANS/17/Amend.34; санаи 1 июли соли 2018 эътибор пайдо кардааст)**

ЗАМИМАИ 10 -*/ [6]

МАЪЛУМОТЕ, КИ БОЯД ТАРАФҲОИ АҲДКУНАНДА БА ИТТИҲОДИЯҲОИ ВАКОЛАТДОР (МУВОФИҚИ МОДДАИ 42-ТЕР) ВА ТАШКИЛОТИ БАЙНАЛМИЛЛАЛӢ (МУВОФИҚИ МОДДАИ 6.2-БИС) БА ПЕШНИҲОДНАМОӢ ОИД АСТ

Вобаста ба банди 1 моддаи 6 ва банди 1 е) iii) қисми I замимаи 9 ба Конвенсияи мазкур, иттиҳодияҳои ваколатдор бояд уҳдадории доимо санҷидани аз тарафи шахсони ба тартиби ББА иҷозатшуда риоя гаштани шарту талаботи ҳадди ақали дар қисми II замимаи 9 ба Конввенсия тазаккургардидаро ба зимма гиранд.

Аз номи иттиҳодия –аъзоёни худ ва бо тартиби риояи уҳдадориҳои худ ба сифати ташкилоти байналхалқии дар асоси банди 2-бис моддаи 6 ваколатдоргардида, ташкилоти байналмиллалӣ низоми назорати истифодаи китобчаҳои ББА-ро барои нигоҳдории маълумоти мақомоти гумрук пешниҳоднамуда ва барои иттиҳодияҳо ва маъмурияти гумрук дастрас мебошанд, дар бораи қатъ намудани амалиёти ББА дар гумруки маҳалли таъинот, таъсис медиҳад. Барои ба иттиҳодияҳо фароҳам овардани имконияти самаранок иҷро намудани уҳдадориҳои худ, Тарафҳои аҳдкунанда маълумотро ба низоми назоратӣ мувофиқи тартиби зерин месупоранд:

(1) Мақомоти гумрук ба ташкилоти байналмиллалӣ ё иттиҳодияҳои кафолатии миллӣ, аз рӯи имкон тавассути шӯъбаҳои марказӣ ё минтақавӣ, бо ёрии воситаҳои алоқаи босуръаттарини мавҷудбуда (факс, почтаи электронӣ ва ғ.) ва ҳадди имкон, ҳамарӯза, ҳадди ақал маълумоти зеринро аз рӯи шакли стандартӣ нисбати ҳамаи китобчаҳои ББА, ки дар гумруки маҳалли таъиноти дар моддаи 1 (I) Конвенсия муқарраргашта пешниҳод карда мешаванд, манзур менамоянд:

a) рақами китобчаи ББА,

b) сана ва раами сабт дар дафтари бақайдгирии гумрукӣ,

c) ном ва рақами гумруки маҳалли таъинот,

d) сана ва рақами дар шаҳодатнома оид ба қатъи амалиёти ББА (сутунчаҳои 24-28 варақаи буррищдори №2) дар гумруки маҳалли таъинот тазаккургардида (агар онҳо аз маълумоти дар банди б) овардашуда фарқ кунанд),

[6] □/ (ECE/TRANS/17/Amend.27, санаи 12 августи соли 2006 эътибор пайдо кардааст)

e) қисман ё пурра қатъ шудани амалиёти ББА,

f) бе расонидани зарар ба моддаҳои 8 ва 11 Конвенсия – қатъ шудани амалиёти ББА дар гумруки маҳалли таъино бо қайду шарти пешакӣ ё бе қайду шарт тасдиқ карда шудааст,

g) дигар маълумот ё ҳуҷҷатҳо (ҳатмӣ нест),

h) рақами саҳифа.

(2) иттиҳодияҳои миллӣ ё ташкилоти байналмиллалӣ ба мақомоти гумрукӣ, барои муқоисаи маълумот (BHM), ки дар илова оварда шудааст, метавонанд ирсол намоянд:

a) дар сурати ихтилофи байни маълумоти ирсолшуда ва маълумоти дар чиптаҳои дар китобчаи истифодашудаи ББА тазаккургардида, ё

б) дар он сурате, ки агар маълумот ирсол нагардида, вале китобчаи истифодашудаи ББА ба иттиҳодияи миллӣ баргардонида шуда бошад.

Мақомоти гумрук бояд ба дархостҳо оид ба муқоисаи маълумот тавассути то ҳадди имкон баргашти фаврии BHM ба таври бояду шояд пуркардашуда, ҷавоб диҳад;

(3) Мақомоти гумрук ва иттиҳодияҳои кафолатии миллӣ мувофиқи қонунгузории миллӣ созишнома мебанданд, ки фарогири мубодилаи номбурдаи маълумот мебошанд;

(4) Ташкилоти байналмиллалӣ ба маомоти гумрук ба пойгоҳи маълумотӣ оид ба китобчаҳои бастаи ББА ва ба пойгоҳи маълумотӣ оид ба китобчаҳои беэътиборшудаи ББА дастарсӣ медиҳад.

Илова

Варақаи намунавӣ барои муқоисаи маълумот (ВММ)

Аз тарафи дархости муқоисаи маълумотроо иқдомнамуда пур карда мешавад

Маҳалли таъинот:

Гумруки минтаавӣ (ҳатмӣ нест):

Номгӯй:

Гумруки маҳалли таъинотомгӯй

Номгӯй:

Гирифта шуд: Гирифта шуд:

Сана:

Мӯҳр

Сана:

Мӯҳр

Маълумоти ба тасдиқ оидбуда

Манбаи маълумот: ☐ Китобчаи ББА ☐ Маълумоти система

Рақами китобчаи ББА	Ном ё рамзи гумруки маҳалли таъинот */	Рақами дар шаҳодатномаи қатъ шудани амалиёти ББА нишондодашуда (сутунчаҳои 24-28 варақаи буришдори № 2) дар гумруки маҳалли таъинот /	Санаи шаҳодатномаи қатъ шудани амалиёти ББА нишондодашуда дар гумруки маҳалли таъинот/	Рақами саҳифаи варақаи буришдор	Қисман/пурра қатъ кардани амали1ти ББА	Қатъ кардани амали1ти ББА дар гумруки маҳалли таъинот бо қайду шарт ё бе он тасдиқ шудааст	Шумораи ҷойҳои боргузор (ҳатмӣ нест)

Замимаҳо: Нусхаи чиптаҳои китобчаҳои ББА Дигар:

Ҷавоби гумруки маҳалли таъинот

☐ Тасдиқот ☐ Ислоҳҳо (лутфан ислоҳҳоро дар зер нишон диҳед) ☐ Дар бораи қатъ шудани амалиёти ББА маълумот пайдо нашуд

Рақами китобчаи ББА	Ном ё рамзи гумруки маҳалли таъинот */	Рақами дар шаҳодатномаи қатъ шудани амалиёти ББА нишондодашуда (сутунчаҳои 24-28 варақаи буришдори № 2) дар гумруки маҳалли	Санаи шаҳодатномаи қатъ шудани амалиёти ББА нишондодашуда дар гумруки маҳалли таъинот/	Рақами саҳифаи варақаи буришдор	Қисман/пурра қатъ кардани амали1ти ББА	Қатъ кардани амали1ти ББА дар гумруки маҳалли таъинот бо қайду шарт ё бе он тасдиқ шудааст	Шумораи ҷойҳои боргузор (ҳатмӣ нест)

Мулоҳизот:

Сана: Мӯҳр ва имзои гумруки маҳалли таъинот:

Мақомоти марказии гумрук (ҳатмӣ нест)

Мулоҳизот:

Сана: Мӯҳр ва/ё имзо:

*/ Лутфан дар назр дошта шавад, ки маълумоти тазаккургардида ба гумруки маҳалли таъинот, ки дар он ҷо амалиёти ББА қатъ мегардад, нисбат дорад.