6 December 2012

Соглашение

О принятии единообразных технических предписаний для колесных транспортных средств, предметов оборудования и частей, которые могут быть установлены и/или использованы на колесных транспортных средствах, и об условиях взаимного признания официальных утверждений, выдаваемых на основе этих предписаний*

(Пересмотр 2, включающий поправки, вступившие в силу 16 октября 1995 года)

Добавление 36: Правила № 37

Пересмотр 7 − Поправка 2

Дополнение 39 к поправкам серии 03 − Дата вступления в силу: 18 ноября 2012 года

Единообразные предписания, касающиеся официального утверждения передних противотуманных фар механических транспортных средств

ОРГАНИЗАЦИЯ ОБЪЕДИНЕННЫХ НАЦИЙ

* Прежнее название Соглашения: Соглашение о принятии единообразных условий официального утверждения и о взаимном признании официального утверждения предметов оборудования и частей механических транспортных средств, совершено в Женеве 20 марта 1958 года.

GE.12-25548 (R) 310113 010213

Просьба отправить на вторичную переработку

Приложение 1

Перечень категорий ламп накаливания и номера их спецификаций исправить следующим образом:

"…

Группа 1

Без общих ограничений:

Категория		*Номер(а) спецификации (спецификаций)*
…		
H16B		H16/1–4
H17		H17/1–6
H21W	*[2]	H21W/1–2
…		

…

Перечень спецификаций для ламп накаливания и порядок их следования в настоящем приложении:

Номер(а) спецификации (спецификаций)
…
H16/1–4
H17/1–6
H6W/1
…

…"

Включить спецификации H17/1−6 между спецификацией H16/4 и спецификацией H6W/1 следующим образом:

Чертежи служат только для иллюстрации основных размеров (в мм) лампы накаливания

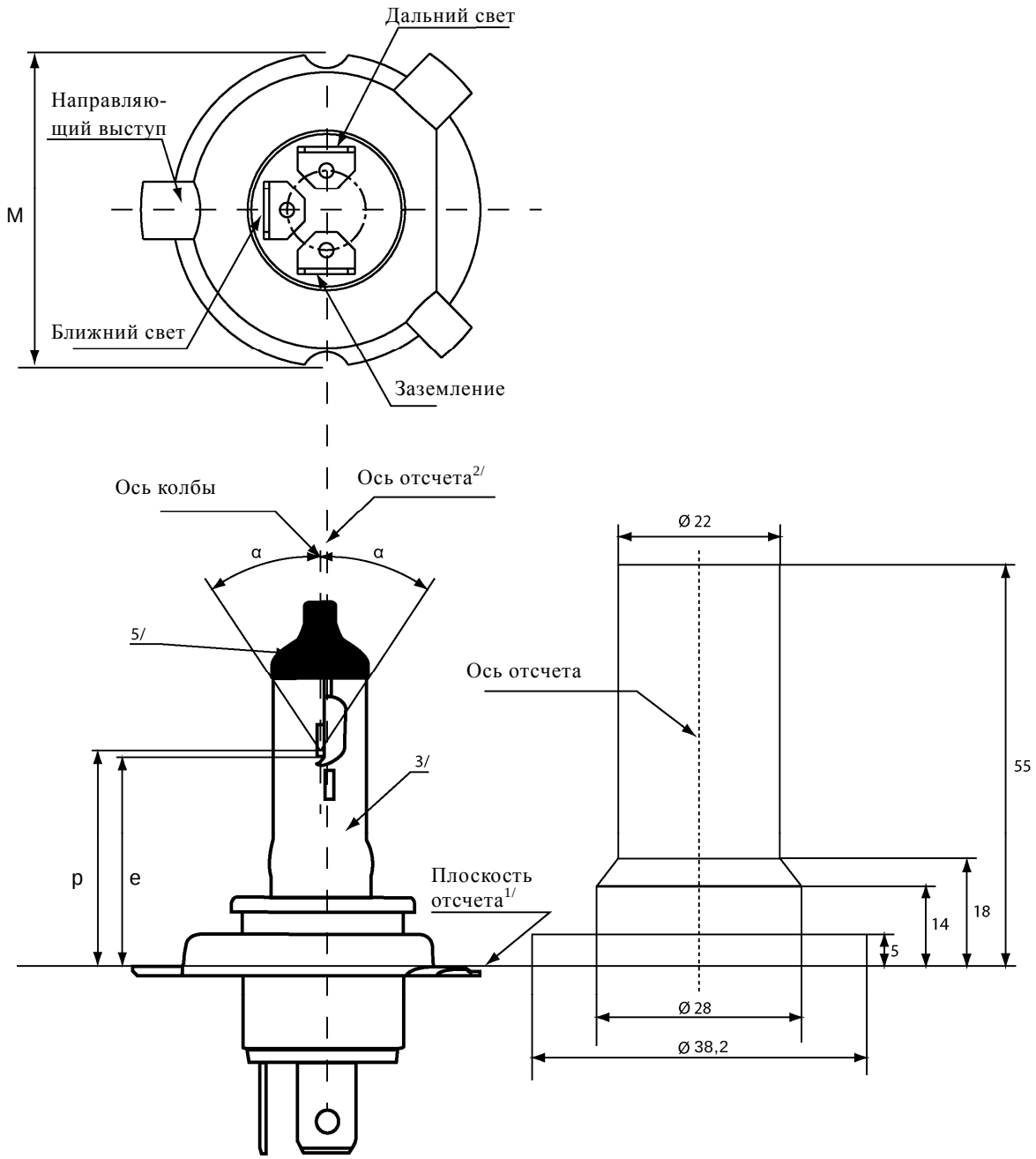

Рис. 1
Основной чертеж

Рис. 2
Максимальные размеры лампы4/

Сноски см. в спецификации H17/6.

Категория H17 Спецификация H17/2

<table>
<tr><td colspan="2" rowspan="2">Размеры в мм</td><td colspan="3">Лампы накаливания серийного производства</td><td colspan="2">Эталонная лампа накаливания</td></tr>
<tr><td colspan="3">12 В</td><td colspan="2">12 В</td></tr>
<tr><td colspan="2">e</td><td colspan="3">28,5 + 0,35 / - 0,15</td><td colspan="2">28,5 + 0,20 / - 0,0</td></tr>
<tr><td colspan="2">p</td><td colspan="3">28,95</td><td colspan="2">28,95</td></tr>
<tr><td colspan="2">α</td><td colspan="3">макс. 40°</td><td colspan="2">макс. 40°</td></tr>
<tr><td colspan="7">Цоколь PU43t-4 в соответствии с публикацией МЭК 60061 (спецификация 7004-xxx)</td></tr>
<tr><td colspan="7">Электрические и фотометрические характеристики</td></tr>
<tr><td rowspan="2">Номинальные значения</td><td>Вольты</td><td colspan="2">12[6/]</td><td colspan="2">12[6/]</td></tr>
<tr><td>Ватты</td><td>35</td><td>35</td><td>35</td><td>35</td></tr>
<tr><td>Испытательное напряжение</td><td>Вольты</td><td>13,2</td><td>13,2</td><td>13,2</td><td>13,2</td></tr>
<tr><td rowspan="2">Фактические значения</td><td>Ватты</td><td>37 макс.</td><td>37 макс.</td><td>37 макс.</td><td>37 макс.</td></tr>
<tr><td>Световой поток</td><td>900 ± 10%</td><td>600 ± 10%</td><td></td><td></td></tr>
<tr><td colspan="4" rowspan="2">Контрольный световой поток при значениях около</td><td>12,0 В</td><td>700</td><td>450</td></tr>
<tr><td>13,2 В</td><td>900</td><td>600</td></tr>
</table>

Сноску 6 см. в спецификации H17/6.

Категория H17 Спецификация H17/3

Положение экрана

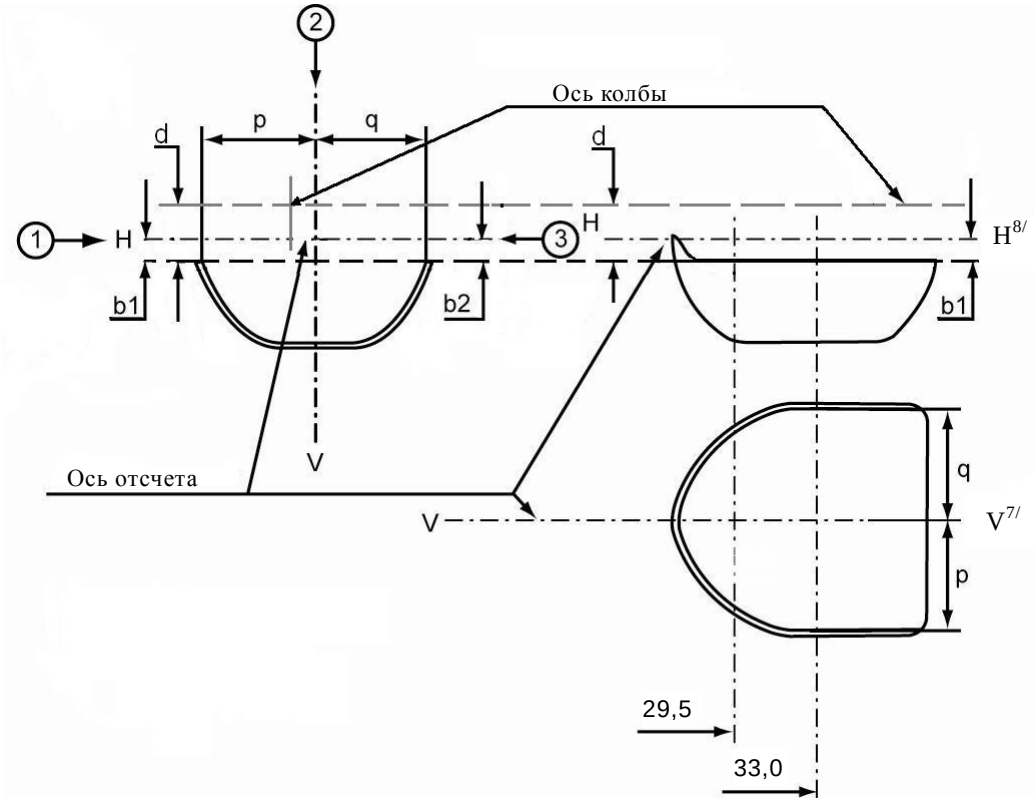

Категория H17 Спецификация H17/4

Положение нитей

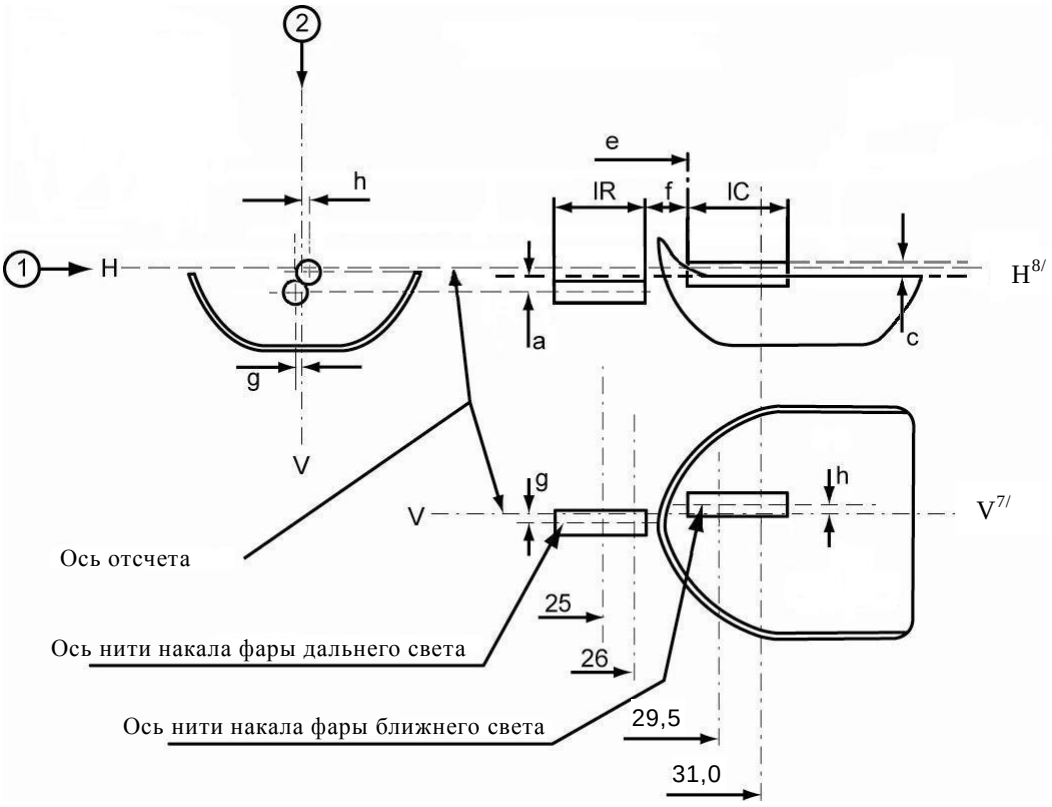

Таблица размеров (в мм), которые указываются на чертежах спецификаций H17/3 и H17/4

Обозначения*	Размеры**	Допуск	
		Лампы накаливания серийного производства	Эталонная лампа накаливания
a/25,0	0,3	±0,40	±0,20
a/26,0	0,3	±0,35	±0,20
b1/29,5	0,0	±0,30	±0,25
b1/33,0	b1/29,5 mv	±0,30	±0,15
b2/29,5	0,0	±0,30	±0,25
b2/33,0	b2/29,5 mv	±0,30	±0,15
c/29,5	0,5	±0,25	±0,15
c/31,0	c/29,5 mv	±0,25	±0,15
d	мин. 0,1	-	-
e[11/]	28,5	+0,35 / -0,15	+0,20 / -0,0
f [9/, 10/, 11/]	1,7	±0,30	±0,15
g/25,0	0	±0,50	±0,30
g/26,0	0	±0,40	±0,25
h/29,5	0	±0,40	±0,25
h/31,0	h/29,5 mv	±0,30	±0,15
lR[9/, 12/]	4,0	±0,40	±0,20
lC[9/, 10/]	4,2	±0,40	±0,20
p/33,0	Зависят от формы экрана	-	-
q/33,0	(p+q)/2	±0,60	±0,30

* "../25,0" означает размер, измеряемый на указанном после знака дроби расстоянии в мм от плоскости отсчета.

** "29,5 mv" означает показатель, измеренный на расстоянии 29,5 мм от плоскости отсчета.

Сноски см. в спецификации H17/6.

[1/] Плоскость отсчета представляет собой плоскость, образуемую точками нижней части всех трех выступов держателя цоколя.

[2/] Ось отсчета перпендикулярна плоскости отсчета и проходит через центр окружности диаметром "M".

[3/] Цвет света, излучаемого эталонными лампами накаливания и лампами серийного производства, должен быть белым.

[4/] Колба и держатели не должны выступать за пределы оболочки, как показано на рис. 2.

[5/] Светонепроницаемое покрытие должно доходить, по крайней мере, до цилиндрической части колбы. Кроме того, оно должно перекрывать внутреннюю экранирующую часть колбы, если на нее смотреть в направлении, перпендикулярном оси отсчета.

[6/] Значение, указанное в левой колонке, касается нити накала фары дальнего света. Значение, указанное в правой колонке, касается нити накала фары ближнего света.

[7/] Плоскость V-V представляет собой плоскость, перпендикулярную плоскости отсчета и проходящую через ось отсчета и через точку пересечения окружности диаметром "M" и оси контрольного выступа.

[8/] Плоскость H-H представляет собой плоскость, перпендикулярную плоскости отсчета и плоскости V-V и проходящую через ось отсчета.

[9/] Крайние витки нитей представляют собой первый и последний светящиеся витки, которые имеют вид правильной спирали, т.е. которые образуют правильный угол ее навивки.

[10/] Для нити ближнего света точками, между которыми должно производиться измерение, являются точки пересечения (вид в направлении 1) бокового края экранирующей части колбы с внешней частью крайних витков, определение которых приведено в сноске 9.

[11/] "e" означает расстояние от плоскости отсчета до начальной точки нитей ближнего света, определение которой дано выше.

[12/] Для нити дальнего света точками, между которыми должно производиться измерение, являются точки пересечения (вид в направлении 1) плоскости, параллельной плоскости H-H и расположенной на расстоянии 0,3 мм ниже этой плоскости, с внешней частью крайних витков, определение которых приведено в сноске 9.

Дополнительные пояснения к спецификациям H17/3 и H17/4.

Указанные ниже размеры определяются в трех направлениях:

1 для размеров b1, a, c, d, e, f, 1R и 1C;

2 для размеров g, h, p и q;

3 для размера b2.

Размеры p и q определяются в плоскостях, параллельных плоскости отсчета, на расстоянии 33,0 мм от нее.

Размеры b1 и b2 определяются в плоскостях, параллельных плоскости отсчета, на расстоянии 29,5 мм и 33,0 мм от нее.

Размеры c и h определяются в плоскостях, параллельных плоскости отсчета, на расстоянии 29,5 мм и 31,0 мм от нее.

Размеры a и g определяются в плоскостях, параллельных плоскости отсчета, на расстоянии 25,0 мм и 26,0 мм от нее.

Примечание: Метод измерения см. в добавлении E к публикации МЭК 60809".